(19)中华人民共和国国家知识产权局

(12)实用新型专利

(10)授权公告号 CN 204589619 U
(45)授权公告日 2015.08.26

(21)申请号 201520192790.8

(22)申请日 2015.03.29

(73)专利权人 陈敏敏
地址 362804 福建省泉州市泉港区南埔镇先锋村前亭2号

(72)发明人 陈敏敏

(51)Int.Cl.
D06F 1/02(2006.01)
D06F 1/12(2006.01)
D06F 3/02(2006.01)
E03C 1/18(2006.01)

权利要求书1页 说明书2页 附图1页

(54)实用新型名称

卫浴集成洗衣装置

(57)摘要

本实用新型涉及卫浴洗衣技术领域，是一种卫浴集成洗衣装置，其包括槽体、旋转式水龙头和折叠式搓衣板，在槽体的左部后侧有缺口，在缺口的顶部一体有顶板，在顶板的右侧上固定安装有旋转式水龙头，在槽体的中部固定有把槽体分成清衣槽和洗衣槽的隔板，在洗衣槽的前部内壁上铰接安装有折叠式搓衣板，在清衣槽的底部设有出水口并固定安装有出水管，在隔板的底部设有通孔，在通孔处安装有挡水塞。本实用新型结构合理，使用方便，通过设置折叠式搓衣板，能方便进行衣服的清洗，通过设置能放置小肥皂的肥皂盒，降低了小肥皂的浪费，通过清衣槽和洗衣槽的分离，提高了洗衣的效率。

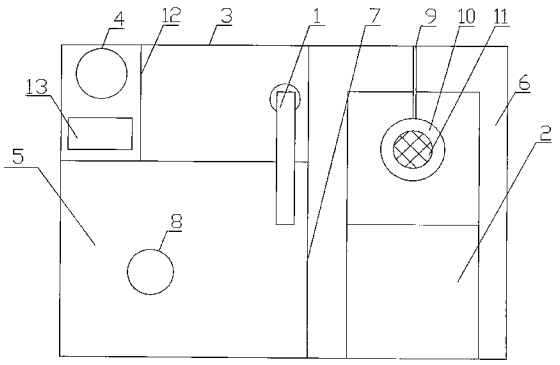

CN 204589619 U

1. 一种卫浴集成洗衣装置，其特征在于，包括槽体、旋转式水龙头 (1) 和折叠式搓衣板 (2)，在槽体的左部后侧有缺口，在缺口的顶部一体有顶板 (3)，在顶板 (3) 的右侧上固定安装有旋转式水龙头 (1)，在槽体的中部固定有把槽体分成清衣槽 (5) 和洗衣槽 (6) 的隔板 (7)，在洗衣槽 (6) 的前部内壁上铰接安装有折叠式搓衣板 (2)，在清衣槽 (5) 的底部设有出水口 (8) 并固定安装有出水管，在隔板 (7) 的底部设有通孔，在通孔处安装有挡水塞。

2. 根据权利要求 1 所述的卫浴集成洗衣装置，其特征在于，洗衣槽 (6) 的后部铰接安装有能转动的支架 (9)，在支架 (9) 上固定有肥皂盒 (10)，肥皂盒 (10) 底部有出水孔，且出水孔处固定有滤网 (11)。

3. 根据权利要求 1 或 2 所述的卫浴集成洗衣装置，其特征在于，顶板 (3) 的左部设有挡板 (12)，在挡板 (12) 左侧的顶板 (3) 上设有大肥皂盒 (13) 和洗衣粉盒 (4)。

4. 根据权利要求 1 或 2 所述的卫浴集成洗衣装置，其特征在于，槽体的深度在 30 厘米至 60 厘米之间。

5. 根据权利要求 3 所述的卫浴集成洗衣装置，其特征在于，槽体的深度在 30 厘米至 60 厘米之间。

卫浴集成洗衣装置

技术领域

[0001] 本实用新型涉及卫浴洗衣技术领域，是一种卫浴集成洗衣装置。

背景技术

[0002] 在给孩子洗衣服或者对衬衣等较薄衣服清洗时，由于小孩的衣服比较脏，而衬衣的袖口和衣领也不好清洗，一般不采用洗衣机来清洗，而都是单独拿一个盆子来清洗，这样就存在接水、倒水比较麻烦，而且比较费力，而直接在洗脸池内清洗也存在深度较浅、体积不大、搓衣板不易放置的问题，目前也有较深的洗衣槽体，但搓衣板都是一体水平设置，并不好使用，另外，小块的肥皂由于不好使用，往往被扔掉，存在一定浪费。

发明内容

[0003] 本实用新型提供了一种卫浴集成洗衣装置，克服了上述现有技术之不足，其通过设置折叠式搓衣板，能方便进行衣服的清洗，通过设置能放置小肥皂的肥皂盒，降低了小肥皂的浪费，通过清衣槽和洗衣槽的分离，提高了洗衣的效率。

[0004] 本实用新型的技术方案是这样来实现的：一种卫浴集成洗衣装置，包括槽体、旋转式水龙头和折叠式搓衣板，在槽体的左部后侧有缺口，在缺口的顶部一体有顶板，在顶板的右侧上固定安装有旋转式水龙头，在槽体的中部固定有把槽体分成清衣槽和洗衣槽的隔板，在洗衣槽的前部内壁上铰接安装有折叠式搓衣板，在清衣槽的底部设有出水口并固定安装有出水管，在隔板的底部设有通孔，在通孔处安装有挡水塞。

[0005] 作为优选，上述洗衣槽的后部铰接安装有能转动的支架，在支架上固定有肥皂盒，肥皂盒底部有出水孔，且出水孔处固定有滤网。

[0006] 作为优选，上述顶板的左部设有挡板，在挡板左侧的顶板上设有大肥皂盒和洗衣粉盒。

[0007] 作为优选，上述槽体的深度在 30 厘米至 60 厘米之间。

[0008] 本实用新型结构合理，使用方便，通过设置折叠式搓衣板，能方便进行衣服的清洗，通过设置能放置小肥皂的肥皂盒，降低了小肥皂的浪费，通过清衣槽和洗衣槽的分离，提高了洗衣的效率。

附图说明

[0009] 图 1 为本实用新型的俯视结构示意图。

[0010] 图中的编码分别为：1 为旋转式水龙头，2 为折叠式搓衣板，3 为顶板，4 为洗衣粉盒，5 为清衣槽，6 为洗衣槽，7 为隔板，8 为出水口，9 为支架，10 为肥皂盒，11 为滤网，12 为挡板，13 为大肥皂盒。

具体实施方式

[0011] 如图 1 所示，本卫浴集成洗衣装置，包括槽体、旋转式水龙头 1 和折叠式搓衣板 2，

在槽体的左部后侧有缺口，在缺口的顶部一体有顶板 3，在顶板 3 的右侧上固定安装有旋转式水龙头 1，在槽体的中部固定有把槽体分成清衣槽 5 和洗衣槽 6 的隔板 7，在洗衣槽 6 的前部内壁上铰接安装有折叠式搓衣板 2，在清衣槽 5 的底部设有出水口 8 并固定安装有出水管，在隔板 7 的底部设有通孔，在通孔处安装有挡水塞。使用时，当需要使用搓衣板时，打开折叠式搓衣板 2，将其底部顶在洗衣槽 6 后侧底部，就可以进行清洗了，不用搓衣板时，将折叠式搓衣板 2 折叠好即可，洗完后将衣物放在清衣槽 5 内进行清洗，方便实用，效率高，最后，当需要将洗衣槽 6 内的水排出时，打开挡水塞即可。

[0012] 如图 1 所示，洗衣槽 6 的后部铰接安装有能转动的支架 9，在支架 9 上固定有肥皂盒 10，肥皂盒 10 底部有出水孔，且出水孔处固定有滤网 11。这样，平时将已经较小不易使用的小肥皂块放在肥皂盒 10 内，洗的时候将旋转式水龙头 1 对准肥皂盒 10，这样，肥皂水从滤网 11 出来即可进行衣物的清洗。

[0013] 如图 1 所示，顶板 3 的左部设有挡板 12，在挡板 12 左侧的顶板 3 上设有大肥皂盒 13 和洗衣粉盒 4。这样便于使用者选择使用。

[0014] 根据需要，槽体的深度在 30 厘米至 60 厘米之间。

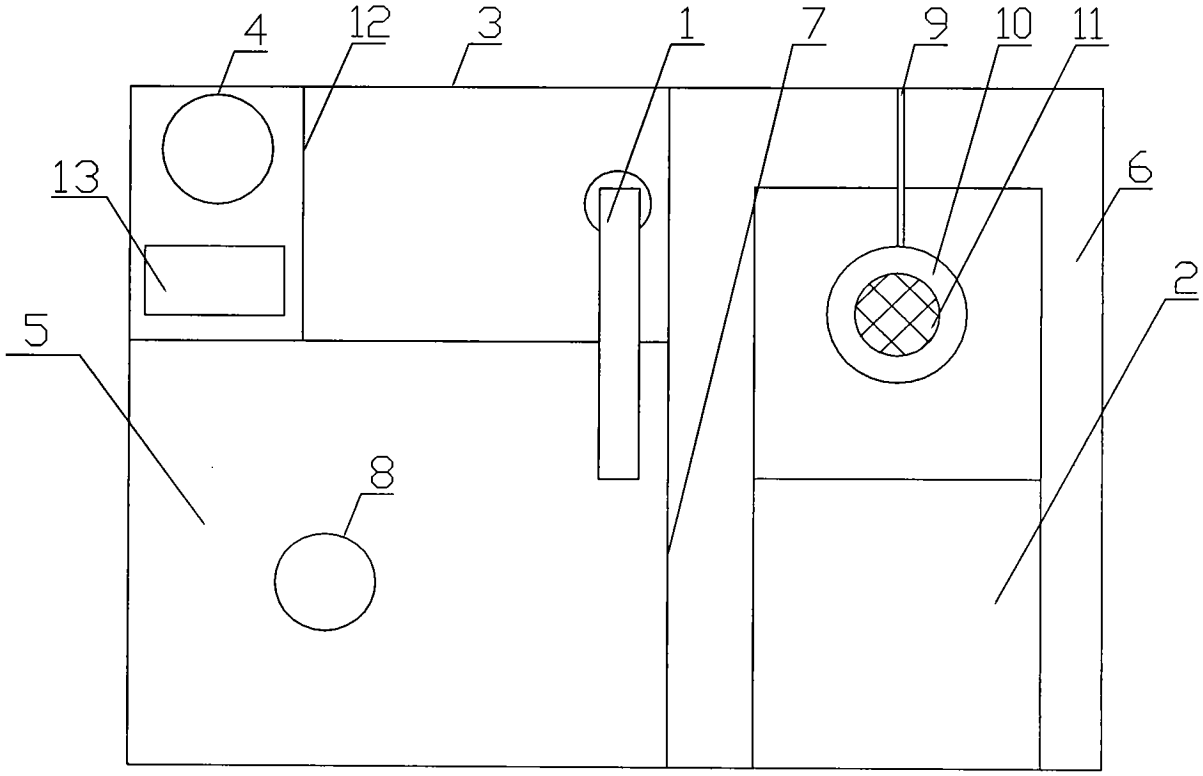

图 1