UŽITNÝ VZOR

(11) Číslo dokumentu:

5153

ČESKÁ REPUBLIKA

(19)

ÚŘAD PRŮMYSLOVÉHO VLASTNICTVÍ

(21) Číslo přihlášky: **5392-96**

(22) Přihlášeno: 30. 05. 96

(47) Zapsáno: 02. 09. 96

(13) Druh dokumentu: **U1**

(51) Int. Cl.[6]:
A 61 F 15/00
A 61 F 17/00

(73) Majitel:
Ungr Karel, Praha, CZ;

(72) Původce:
Ungr Karel, Praha, CZ;

(54) Název užitného vzoru:
Zařízení k zastavení nebo omezení krvácení končetin

CZ 5153 U1

Řešení se týká úpravy oděvu, s možností pro zraněného zastavit, nebo omezit silné (tepenné) krvácení končetin. Řešení je tvořeno aplikováním gumy a přezky na určitá místa rukávů nebo nohavic.

Dosavadní stav

Dosud se při zranění končetin a jejich silném krvácení používají škrtidla a tlakové obvazy. Ne vždy jsou tyto pomůcky v dosahu zraněného. Zvláště při úrazu a krvácení horních končetin, kdy je postižený odkázán na vlastní pomoc, je problematické ošetřit si své zranění. V těžkých případech hrozí nebezpečí vykrvácení.

Podstata řešení

Uvedený problém podstatně odstraňuje použití gumového pásku a přezky na určitých místech oděvu, podle tohoto řešení. Na rukávech, v místě pod ramenními a loketními klouby a na nohavicích pod kyčelními a kolenními klouby, se po obvodu do poutek nebo látkového tunelu provlékne náležitě silná guma. Začátek gumy je pevně spojen s přezkou, která je buď pevně nebo volně spojena s oděvem, konec gumy prochází touto přezkou.

Zatažením gumy a automatickým sevřením přezky se docílí toho, že guma obepne končetinu v požadovaném sevření a tím zabrání přísunu krve do zraněného místa. V případě potřeby se přezka může na omezenou dobu povolit a končetina se znovu prokrví. Dvojité umístění tohoto zařízení na každém rukávu či nohavici zaručuje možnost zastavení krvácení pouze v dolní části končetiny, jestliže zranění je v tomto místě.

Toto řešení lze aplikovat přímo při výrobě oděvu, kdy je možnost umístit gumu uvnitř rukávu. Druhá možnost spočívá v aplikaci na oděvy dodatečným připevněním svrchu oděvu.

Přehled obrázků na výkresech

Řešení bude blíže osvětleno pomocí obrázků 1 a 2.

Obr. 1 znázorňuje umístění zařízení na blůze a kalhotech.

Obr. 2 obsahuje řešení C a D v průřezu látkou rukávu či nohavice.

Přílady provedení

Obrázek 1 znázorňuje umístění zařízení, kdy polohy E jsou v místech na rukávech pod ramenními klouby a polohy F pod loketními klouby. Polohy G jsou v místech na nohavicích pod kyčelními klouby a polohy H pod kolenními klouby.

Obrázek 2 znázorňuje řešení C, kde po obvodu látky 2 vede guma 5, která prochází poutky 3. Začátek této gumy 5 je pevně spojen s přezkou 1. Konec gumy 5 touto přezkou 1 prochází. Přezka 1 spolu se začátkem gumy 5 je pevně spojena úchytem 4 s látkou 2.

Řešení D spočívá v tom, že guma 5 vede skrz poutka 3 uvnitř látky 2. Začátek gumy 5 je pevně spojen s přezkou 1, konec gumy 5 touto přezkou 1 prochází. Guma 5 i přezka 1 je volně spojena s látkou 2.

Místo gumy 5 lze použít i jiný pružný materiál. Jako upevňovací přezku 1 lze použít i jiných upevňovacích prostředků.

NÁROKY NA OCHRANU

1. Zařízení k zastavení nebo omezení krvácení končetin, tvožené gumovým páskem (5) a přezkou (1), **vyznačující se tím**, že gumový pásek (5) s přezkou (1) je umístěn na rukávu nebo nohavici na určených místech v polohách (E, F, G, H) a přezka (1) je pevně spojena se začátkem gumy (5).

2. Zařízení podle nároku 1, **vyznačující se tím**, že gumový pásek (5) je umístěn vně rukávu nebo nohavice a přezka (1) se začátkem gumy (5) je pevně spojena s oděvem (2).

3. Zařízení podle nároku 1, **vyznačující se tím**, že gumový pásek (5) je umístěn uvnitř rukávu nebo nohavice a přezka (1) se začátkem gumy (5) je pevně spojena s oděvem (2).

4. Zařízení podle nároku 1, **vyznačující se tím**, že gumový pásek (5) je umístěn vně rukávu nebo nohavice a přezka (1) se začátkem gumy (5) je volně spojena s oděvem (2).

5. Zařízení podle nároku 1, **vyznačující se tím**, že gumový pásek (5) je umístěn uvnitř rukávu nebo nohavice a přezka (1) se začátkem gumy (5) je volně spojena s oděvem (2).

2 výkresy

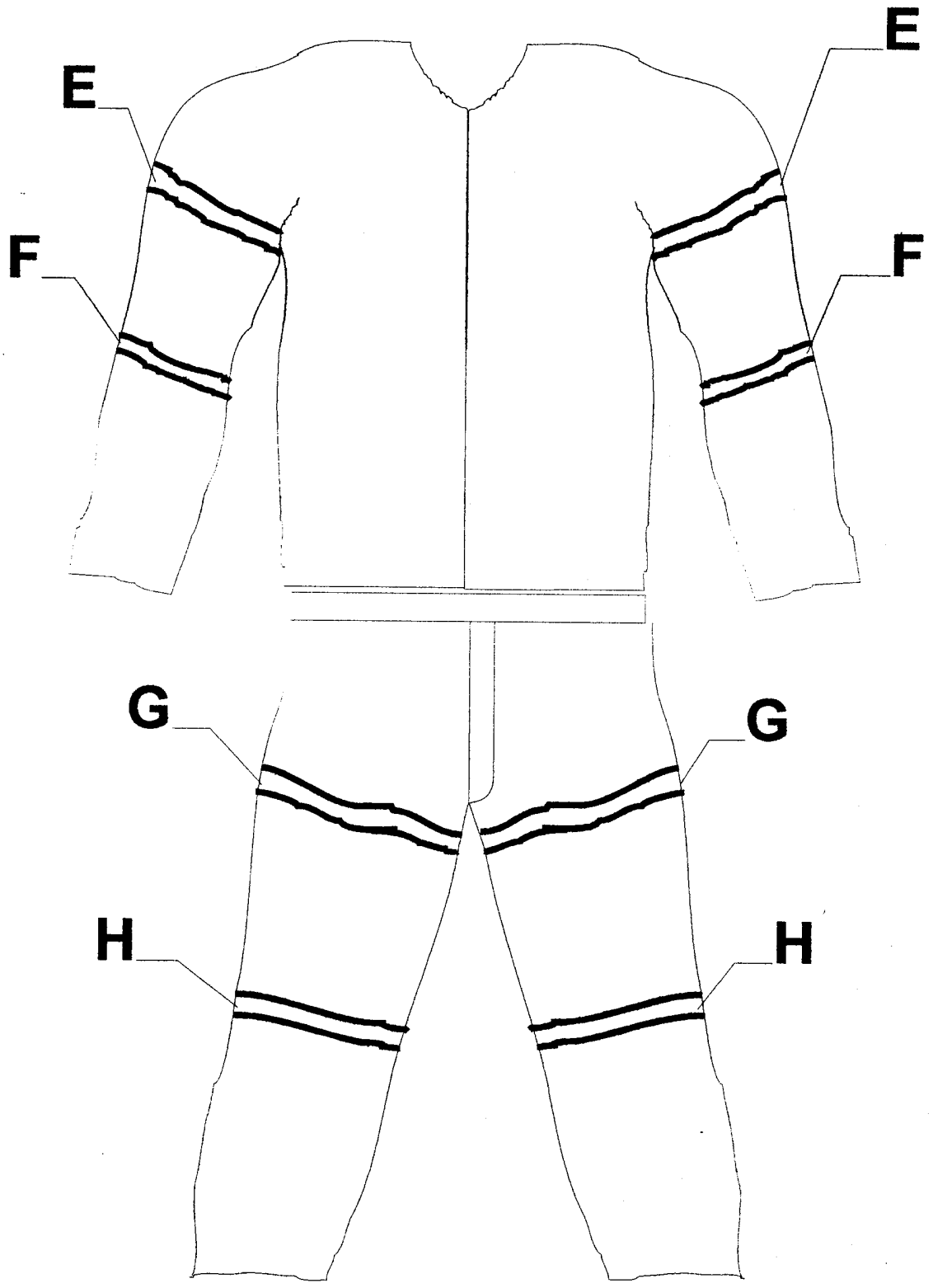

OBR. 1

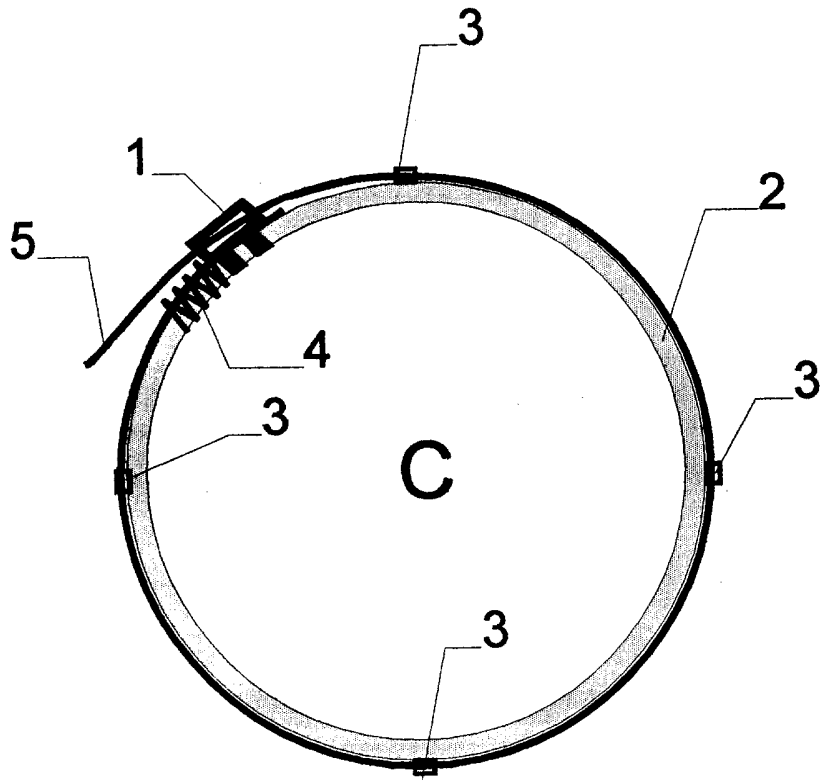

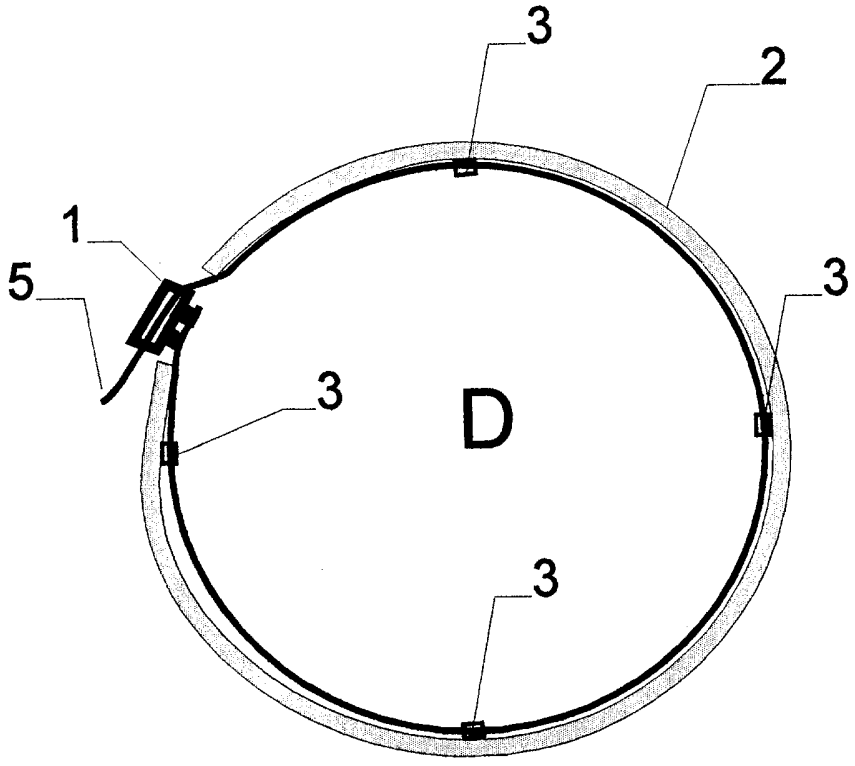

OBR! 2

Konec dokumentu