(19)中华人民共和国国家知识产权局

(12)实用新型专利

(10)授权公告号 CN 213608909 U
(45)授权公告日 2021.07.06

(21)申请号 202022212261.3

(22)申请日 2020.10.05

(73)专利权人 张娜
地址 272000 山东省济宁市环城北路3号，济宁市中医院妇产科

(72)发明人 张娜

(74)专利代理机构 北京红梵知识产权代理事务所(普通合伙) 11912
代理人 刘元仁

(51)Int.Cl.
A61M 5/14(2006.01)

权利要求书1页 说明书2页 附图2页

(54)实用新型名称

一种妇产科护理用输液管道固定装置

(57)摘要

本实用新型公开了一种妇产科护理用输液管道固定装置，包括支撑平台、固定管夹、螺纹孔、螺栓和旋钮，所述螺栓的底端活动连接有轴承座，所述轴承座的底部固定连接有活动管夹，所述支撑平台的下表面从左至右依次固定连接有连接支架和装配架，所述装配架的内部固定连接有强力磁铁，所述连接支架的一端固定连接有安装板。本实用新型的主要优势在于提供一种妇产科护理用输液管道固定装置，本设备提供一种卡固结构，旋转旋钮带动螺栓推动活动夹管与固定夹管之间对输液管进行夹固，同时本设备通过强力磁铁方便对病床边沿进行吸附固定，如周围没有金属边沿可吸附的情况下可使用双面胶进行粘贴固定。

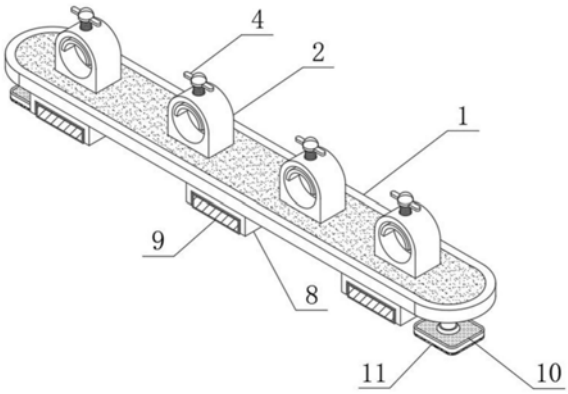

CN 213608909 U

1.一种妇产科护理用输液管道固定装置，包括支撑平台(1)，其特征在于：所述支撑平台(1)的上表面固定连接有固定管夹(2)，所述固定管夹(2)的上表面开设有螺纹孔，所述螺纹孔的内部活动连接有螺栓(3)，所述螺栓(3)的顶端固定连接有旋钮(4)，所述螺栓(3)的底端活动连接有轴承座(5)，所述轴承座(5)的底部固定连接有活动管夹(6)，所述支撑平台(1)的下表面从左至右依次固定连接有连接支架(7)和装配架(8)。

2.根据权利要求1所述的一种妇产科护理用输液管道固定装置，其特征在于：所述装配架(8)的内部固定连接有强力磁铁(9)。

3.根据权利要求1所述的一种妇产科护理用输液管道固定装置，其特征在于：所述连接支架(7)的一端固定连接有安装板(10)。

4.根据权利要求3所述的一种妇产科护理用输液管道固定装置，其特征在于：所述安装板(10)的下表面贴附有双面胶(11)。

5.根据权利要求1所述的一种妇产科护理用输液管道固定装置，其特征在于：所述支撑平台(1)、固定管夹(2)和活动管夹(6)的材质均为塑料，其塑料的种类为高密度聚乙烯。

一种妇产科护理用输液管道固定装置

技术领域

[0001] 本实用新型涉及妇产科设备技术领域，具体为一种妇产科护理用输液管道固定装置。

背景技术

[0002] 手术床是医生在手术过程中必要的工具，是安置病人让医生更方便提供手术环境最重要的工具，手术床主要有电动手术床和液压手术床，如果按用途分的话多功能手术床，妇产科手术床，骨科手术床等多种分法，在妇产科手术床上，经常会使用到各种管线，比如输液管线和检测管线等。

[0003] 在妇产科手术床上，经常会使用到各种管线，比如输液管线和检测管线等，这些管线通常直接散落在床上，病人容易压到管线，影响使用，有鉴于此，本发明人秉持多年该行业相关的设计理念和实际操作经验，并对现有问题予以研究改良，提供一种妇产科护理用输液管道固定装置。

实用新型内容

[0004] (一)解决的技术问题

[0005] 针对现有技术的不足，本实用新型提供了一种妇产科护理用输液管道固定装置，解决了上述背景技术中提出的问题。

[0006] (二)技术方案

[0007] 为实现以上目的，本实用新型通过以下技术方案予以实现：一种妇产科护理用输液管道固定装置，包括支撑平台，所述支撑平台的上表面固定连接有固定管夹，所述固定管夹的上表面开设有螺纹孔，所述螺纹孔的内部活动连接有螺栓，所述螺栓的顶端固定连接有旋钮，所述螺栓的底端活动连接有轴承座，所述轴承座的底部固定连接有活动管夹，所述支撑平台的下表面从左至右依次固定连接有连接支架和装配架。

[0008] 可选的，所述装配架的内部固定连接有强力磁铁。

[0009] 可选的，所述连接支架的一端固定连接有安装板。

[0010] 可选的，所述安装板的下表面贴附有双面胶。

[0011] 可选的，所述支撑平台、固定管夹和活动管夹的材质均为塑料，其塑料的种类为高密度聚乙烯。

[0012] (三)有益效果

[0013] 本实用新型提供了一种妇产科护理用输液管道固定装置，具备以下有益效果：

[0014] 本实用新型的主要优势在于提供一种妇产科护理用输液管道固定装置，本设备提供一种卡固结构，旋转旋钮带动螺栓推动活动夹管与固定夹管之间对输液管进行夹固，同时本设备通过强力磁铁方便对病床边沿进行吸附固定，如周围没有金属边沿可吸附的情况下可使用双面胶进行粘贴固定。

[0015] 相对于传统的妇产科护理用输液管道固定装置来说，本设备更能方便根据用户的

需要进行辅助使用，例如，方便医护人员对输液管和医用仪器电缆进行分类固定，避免病人和家属压到和拉扯到管线，影响患者正常治疗，对患者造成二次伤害。

附图说明

[0016] 图1为本实用新型结构示意图；

[0017] 图2为本实用新型固定管夹结构示意图；

[0018] 图3为本实用新型安装板结构示意图。

[0019] 图中：1、支撑平台；2、固定管夹；3、螺栓；4、旋钮；5、轴承座；6、活动管夹；7、连接支架；8、装配架；9、强力磁铁；10、安装板；11、双面胶。

具体实施方式

[0020] 下面将结合本实用新型实施例中的附图，对本实用新型实施例中的技术方案进行清楚、完整地描述，显然，所描述的实施例仅仅是本实用新型一部分实施例，而不是全部的实施例。

[0021] 请参阅图1至图3，本实用新型提供一种技术方案：一种妇产科护理用输液管道固定装置，包括支撑平台1，支撑平台1的上表面固定连接有固定管夹2，固定管夹2的上表面开设有螺纹孔，螺纹孔的内部活动连接有螺栓3，螺栓3的顶端固定连接有旋钮4，螺栓3的底端活动连接有轴承座5，轴承座5的底部固定连接有活动管夹6，支撑平台1、固定管夹2和活动管夹6的材质均为塑料，其塑料的种类为高密度聚乙烯，支撑平台1的下表面从左至右依次固定连接有连接支架7和装配架8，装配架8的内部固定连接有强力磁铁9，连接支架7的一端固定连接有安装板10，安装板10的下表面贴附有双面胶11，旋转旋钮4带动螺栓3推动活动夹管6与固定夹管2之间对输液管进行夹固，同时本设备通过强力磁铁9方便对病床边沿进行吸附固定，如周围没有金属边沿可吸附的情况下可使用双面胶11进行粘贴固定，方便医护人员对输液管和医用仪器电缆进行分类固定，避免病人和家属压到和拉扯到管线，影响患者正常治疗，对患者造成二次伤害，本公开具体实施方式省略了已知功能和已知部件的详细说明，为保证设备的兼容性，所采用的操作手段均与市面器械参数保持一致。

[0022] 综上所述，该妇产科护理用输液管道固定装置，使用时，旋转旋钮4带动螺栓3推动活动夹管6与固定夹管2之间对输液管进行夹固，同时本设备通过强力磁铁9方便对病床边沿进行吸附固定，如周围没有金属边沿可吸附的情况下可使用双面胶11进行粘贴固定，方便医护人员对输液管和医用仪器电缆进行分类固定，避免病人和家属压到和拉扯到管线，影响患者正常治疗，对患者造成二次伤害。

[0023] 以上所述，仅为本实用新型较佳的具体实施方式，但本实用新型的保护范围并不局限于此，任何熟悉本技术领域的技术人员在本实用新型揭露的技术范围内，根据本实用新型的技术方案及其实用新型构思加以等同替换或改变，都应涵盖在本实用新型的保护范围之内。

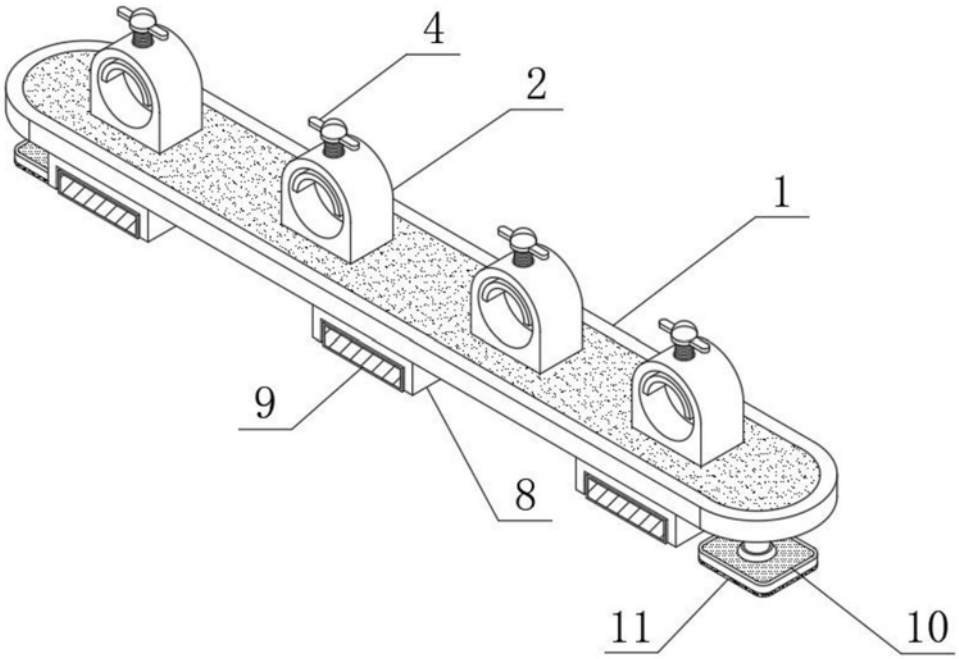

图1

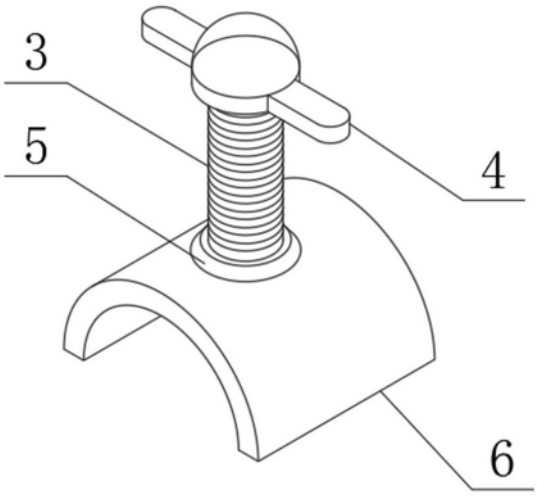

图2

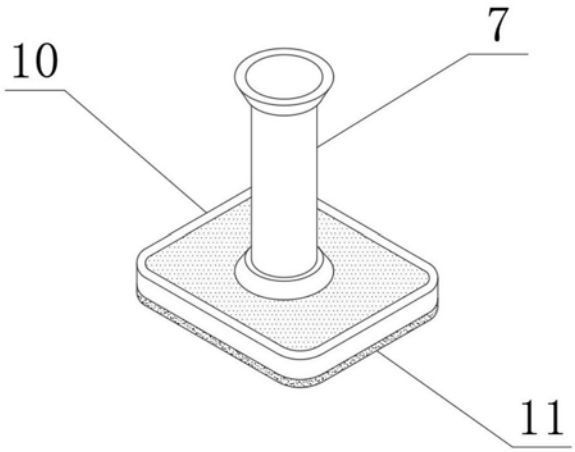

图3