(19)中华人民共和国国家知识产权局

(12)实用新型专利

(10)授权公告号 CN 213550335 U
(45)授权公告日 2021.06.29

(21)申请号 202021487391.1

(22)申请日 2020.07.24

(73)专利权人 深圳长江家具(河源)有限公司
地址 517000 广东省河源市高新技术开发区河埔大道长江科技工业园

(72)发明人 张强 洪云强

(51)Int.Cl.
A47B 9/00(2006.01)
A47B 97/00(2006.01)
A47B 13/08(2006.01)
A47B 13/16(2006.01)

权利要求书1页 说明书3页 附图3页

(54)实用新型名称

一种三抽式电动升降桌

(57)摘要

本实用新型公开了一种三抽式电动升降桌，涉及办公桌领域。该三抽式电动升降桌，包括桌板，所述桌板的内部固定连接有集成插座，所述桌板的内部卡接有第一抽屉，所述桌板的内部卡接有第二抽屉，所述桌板的内部卡接有第三抽屉，所述桌板的内部固定连接有充电块，所述桌板的底面固定连接有电动升降脚柱，所述电动升降脚柱的底面固定连接有脚底座，所述桌板的底面固定连接有连接线，所述连接线远离桌板的一端与电动升降脚柱的右侧面固定连接，所述第三抽屉的正面固定连接有升降控制器，该三抽式电动升降桌，能够达到桌板自动升降效果，提高工作效率，通过安装有无线充电器，达到不需要线对手机充电的效果，通过摆放环，达到放置水杯效果。

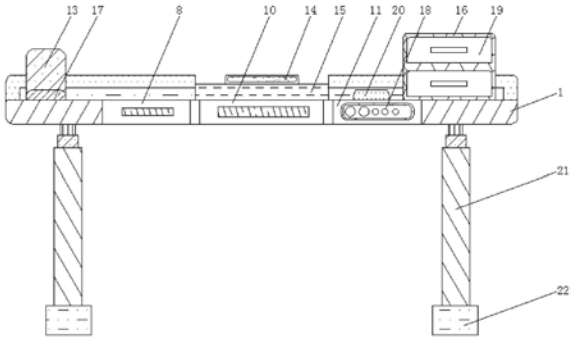

CN 213550335 U

1.一种三抽式电动升降桌,包括桌板(1),其特征在于:所述桌板(1)的内部固定连接有集成插座(4),所述桌板(1)的上表面通过合页固定铰接有活动盖板(6),所述桌板(1)的内部固定连接有相对称的钢架(7),两个所述钢架(7)相互靠近的一侧面共同固定连接有相对称的线槽块(3),所述线槽块(3)的上方放置有变压器(5),所述桌板(1)的内部卡接有第一抽屉(8),所述桌板(1)的内部卡接有第二抽屉(10),所述桌板(1)的内部卡接有第三抽屉(11),所述桌板(1)的正面开设有等距离排列的通口(9),所述桌板(1)的内部固定连接有充电块(12),所述桌板(1)的底面固定连接有电动升降脚柱(21),所述电动升降脚柱(21)的底面固定连接有脚底座(22),所述桌板(1)的底面固定连接有连接线(23),所述连接线(23)远离桌板(1)的一端与电动升降脚柱(21)的右侧面固定连接,所述第三抽屉(11)的正面固定连接有升降控制器(18)。

2.根据权利要求1所述的一种三抽式电动升降桌,其特征在于:所述桌板(1)的上方放置有摆放环(17),所述摆放环(17)的底面与桌板(1)的上表面固定连接。

3.根据权利要求1所述的一种三抽式电动升降桌,其特征在于:所述桌板(1)的上方放置有笔筒(13),所述笔筒(13)的底面与桌板(1)的上表面固定连接。

4.根据权利要求1所述的一种三抽式电动升降桌,其特征在于:所述桌板(1)的上表面固定连接有通块(16),所述通块(16)的内部放置有相对称的推拉屉(19)。

5.根据权利要求1所述的一种三抽式电动升降桌,其特征在于:所述桌板(1)的上方放置有无线充电器(20),所述无线充电器(20)的底面与桌板(1)的上表面固定连接。

6.根据权利要求1所述的一种三抽式电动升降桌,其特征在于:所述桌板(1)的上表面固定连接有固定块(15),所述固定块(15)的上表面固定连接有照明灯(14)。

7.根据权利要求1所述的一种三抽式电动升降桌,其特征在于:所述桌板(1)的上表面开设有通风孔(2),所述通风孔(2)的数量至少为六个。

一种三抽式电动升降桌

技术领域

[0001] 本实用新型涉及办公桌技术领域，具体为一种三抽式电动升降桌。

背景技术

[0002] 桌子作为一种日常生活用品，常见在生活、工作及学校学习中，一般的桌子通常由桌面与桌腿固定连接而成，而桌腿的长度也是固定的，从而使得整个桌面的高度是固定不可调节的，而随着应用环境的不同，以及不同人群的应用需求，对桌子的高度多样化、自动程度和舒适程度的要求也越来越高，传统写字台都是固定高度；或手动升降写字台稳定性差、升高降低数值受限等缺陷，写字台本身没有隐藏式强弱电集成插座，导致使用过程各种电源线、数据线杂乱接驳，同时手机充电需要电源连接线，影响桌面的美观和利用率，另外办公桌只是一个桌子，上面放置一些办公用品和电脑等，太过于单调，使用性不强，人性化不够，为此，我们提供了一种三抽式电动升降桌来解决以上问题。

实用新型内容

[0003] (一)解决的技术问题

[0004] 针对现有技术的不足，本实用新型提供了一种三抽式电动升降桌，解决了传统写字台都是固定高度；或手动升降写字台稳定性差、升高降低数值受限等缺陷，写字台本身没有隐藏式强弱电集成插座，导致使用过程各种电源线、数据线杂乱接驳，同时手机充电需要电源连接线，影响桌面的美观和利用率，另外办公桌只是一个桌子，上面放置一些办公用品和电脑等，太过于单调，使用性不强，人性化不够的问题。

[0005] (二)技术方案

[0006] 为实现上述目的，本实用新型提供如下技术方案：一种三抽式电动升降桌，包括桌板，所述桌板的内部固定连接有集成插座，所述桌板的上表面通过合页固定铰接有活动盖板，所述桌板的内部固定连接有相对称的钢架，两个所述钢架相互靠近的一侧面共同固定连接有相对称的线槽块，所述线槽块的上方放置有变压器，所述桌板的内部卡接有第一抽屉，所述桌板的内部卡接有第二抽屉，所述桌板的内部卡接有第三抽屉，所述桌板的正面开设有等距离排列的通口，所述桌板的内部固定连接有充电块，所述桌板的底面固定连接有电动升降脚柱，所述电动升降脚柱的底面固定连接有脚底座，所述桌板的底面固定连接有连接线，所述连接线远离桌板的一端与电动升降脚柱的右侧面固定连接，所述第三抽屉的正面固定连接有升降控制器。

[0007] 优选的，所述桌板的上方放置有摆放环，所述摆放环的底面与桌板的上表面固定连接。

[0008] 优选的，所述桌板的上方放置有笔筒，所述笔筒的底面与桌板的上表面固定连接。

[0009] 优选的，所述桌板的上表面固定连接有通块，所述通块的内部放置有相对称的推拉屉。

[0010] 优选的，所述桌板的上方放置有无线充电器，所述无线充电器的底面与桌板的上

表面固定连接。

[0011] 优选的，所述桌板的上表面固定连接有固定块，所述固定块的上表面固定连接有照明灯。

[0012] 优选的，所述桌板的上表面开设有通风孔，通风孔的数量至少为六个。

[0013] (三)有益效果

[0014] 本实用新型提供了一种三抽式电动升降桌。具备以下有益效果：

[0015] (1)、该三抽式电动升降桌，通过安装有集成插座，能够对不同的电器进行通电，能够去除使用过程各种电源线和数据线杂乱接驳的效果，通过桌板与通风孔的相互配合，能够对桌板内部的装置通风，防止桌板内部装置过热，通过桌板、升降控制器和电动升降脚柱的相互配合，能够达到桌板自动升降的效果，提高工作效率，通过通块和推拉屉的相互配合，能够达到储存物品的效果，方便工作人员拿取提高工作效率。

[0016] (2)、该三抽式电动升降桌，通过安装有无线充电器，能够达到不需要线对手机充电的效果，提高桌面的美观和利用率，通过安装有摆放环，能够达到放置水杯的效果，防止桌板在移动过程中杯子因晃动掉落，通过安装有照明灯，能够为夜间工作提供照明，提高工作效率，通过安装有三个抽屉，能够储存更多物品，节省工作人员时间。

附图说明

[0017] 图1为本实用新型桌板的正视图；

[0018] 图2为本实用新型桌板俯视图的剖视图；

[0019] 图3为本实用新型桌板的侧视图；

[0020] 图4为本实用新型桌板的俯视图。

[0021] 图中：1、桌板；2、通风孔；3、线槽块；4、集成插座；5、变压器；6、活动盖板；7、钢架；8、第一抽屉；9、通口；10、第二抽屉；11、第三抽屉；12、充电块；13、笔筒；14、照明灯；15、固定块；16、通块；17、摆放环；18、升降控制器；19、推拉屉；20、无线充电器；21、电动升降脚柱；22、脚底座；23、连接线。

具体实施方式

[0022] 下面将结合本实用新型实施例中的附图，对本实用新型实施例中的技术方案进行清楚、完整地描述，显然，所描述的实施例仅仅是本实用新型一部分实施例，而不是全部的实施例。基于本实用新型中的实施例，本领域普通技术人员在没有做出创造性劳动前提下所获得的所有其他实施例，都属于本实用新型保护的范围。

[0023] 如图1-4所示，本实用新型提供一种技术方案：一种三抽式电动升降桌，包括桌板1，桌板1的内部固定连接有集成插座4，桌板1的上表面开设有通风孔2，通风孔2的数量至少为六个，能够对桌板1的内部装置进行通风，防止桌板1内部装置过热，桌板1的上表面固定连接有固定块15，固定块15的上表面固定连接有照明灯14，能够在夜晚进行照明，提高工作效率，桌板1的上方放置有摆放环17，摆放环17的底面与桌板1的上表面固定连接，能够放置杯子，防止杯子不稳倒落，桌板1的上表面通过合页固定铰接有活动盖板6，桌板1的上方放置有笔筒13，笔筒13的底面与桌板1的上表面固定连接，能够储存日用笔，提高工作效率，桌板1的内部固定连接有相对称的钢架7，两个钢架7相互靠近的一侧面共同固定连接有相对

称的线槽块3，线槽块3的上方放置有变压器5，桌板1的内部卡接有第一抽屉8，桌板1的内部卡接有第二抽屉10，桌板1的内部卡接有第三抽屉11，桌板1的正面开设有等距离排列的通口9，桌板1的内部固定连接有充电块12，桌板1的上表面固定连接有通块16，通块16的内部放置有相对称的推拉屉19，能够储存物品，节省工作人员时间，桌板1的底面固定连接有电动升降脚柱21，电动升降脚柱21的底面固定连接有脚底座22，桌板1的底面固定连接有连接线23，连接线23远离桌板1的一端与电动升降脚柱21的右侧面固定连接，第三抽屉11的正面固定连接有升降控制器18，桌板1的上方放置有无线充电器20，无线充电器20的底面与桌板1的上表面固定连接，能够对手机进行无线充电，节省工作人员时间。

[0024] 使用时，首先将照明灯14、集成插座4和电动升降脚柱21分别与电源相连通，当需要对桌板1升降时，打开升降控制器18对电动升降脚柱21进行启动，能够使电动升降脚柱21升降，通过电动升降脚柱21和桌板1的相互配合，能够对桌板1进行升降，通过集成插座4，能够满足不同的电器接口，当需要对手机进行充电时，将手机放置到无线充电器20上，能够对手机进行无线充电，当需要对物品进行放置时，通过第一抽屉8、第二抽屉10和第三抽屉11，能够对物品进行放置。

[0025] 需要说明的是，在本文中，诸如第一和第二等之类的关系术语仅仅用来将一个实体或者操作与另一个实体或操作区分开来，而不一定要求或者暗示这些实体或操作之间存在任何这种实际的关系或者顺序。而且，术语“包括”、“包含”或者其任何其他变体意在涵盖非排他性的包含，从而使得包括一系列要素的过程、方法、物品或者设备不仅包括那些要素，而且还包括没有明确列出的其他要素，或者是还包括为这种过程、方法、物品或者设备所固有的要素。

[0026] 尽管已经示出和描述了本实用新型的实施例，对于本领域的普通技术人员而言，可以理解在不脱离本实用新型的原理和精神的情况下可以对这些实施例进行多种变化、修改、替换和变型，本实用新型的范围由所附权利要求及其等同物限定。

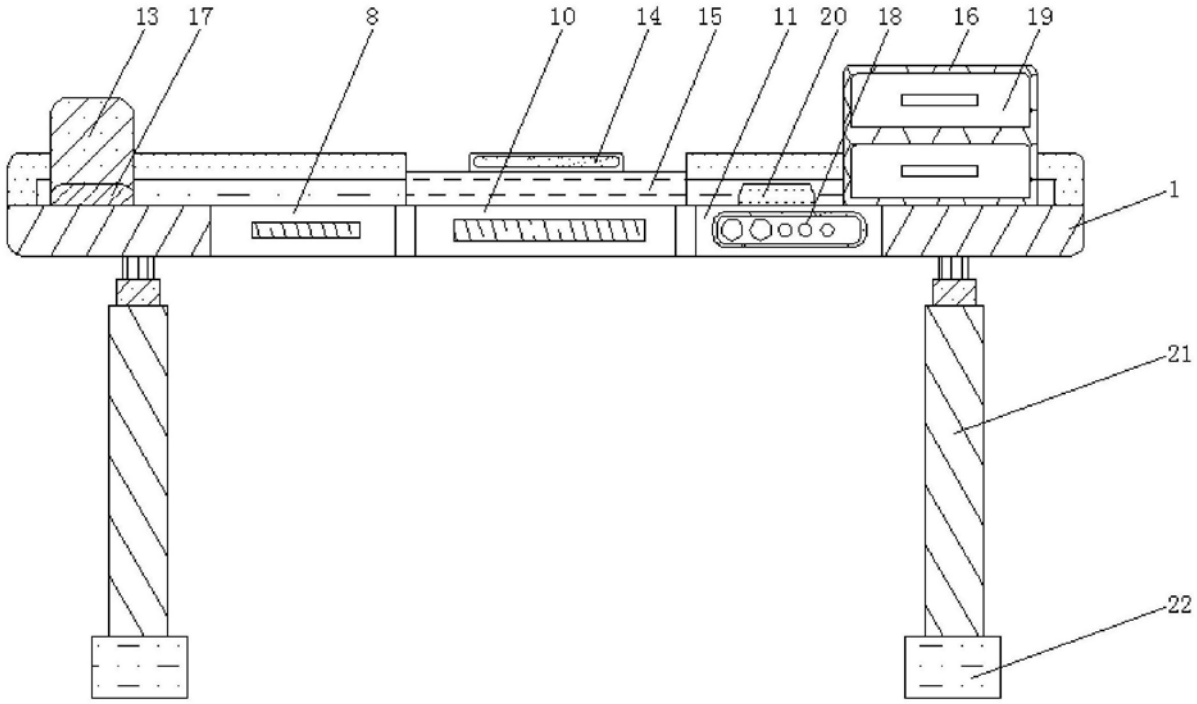

图1

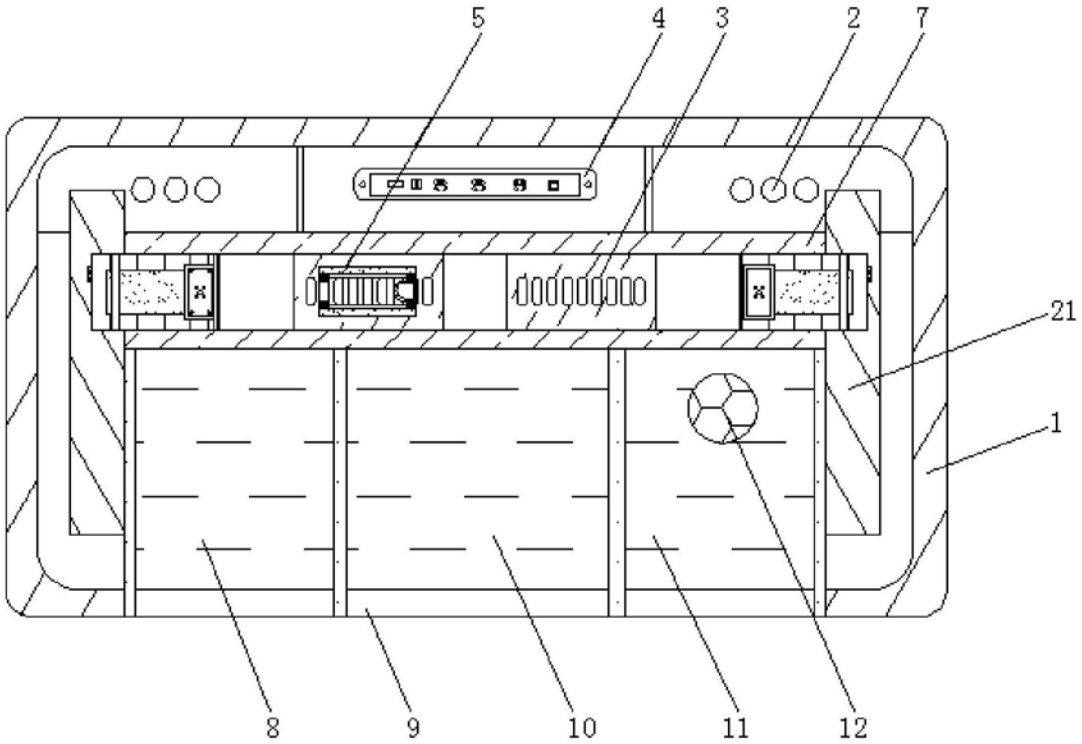

图2

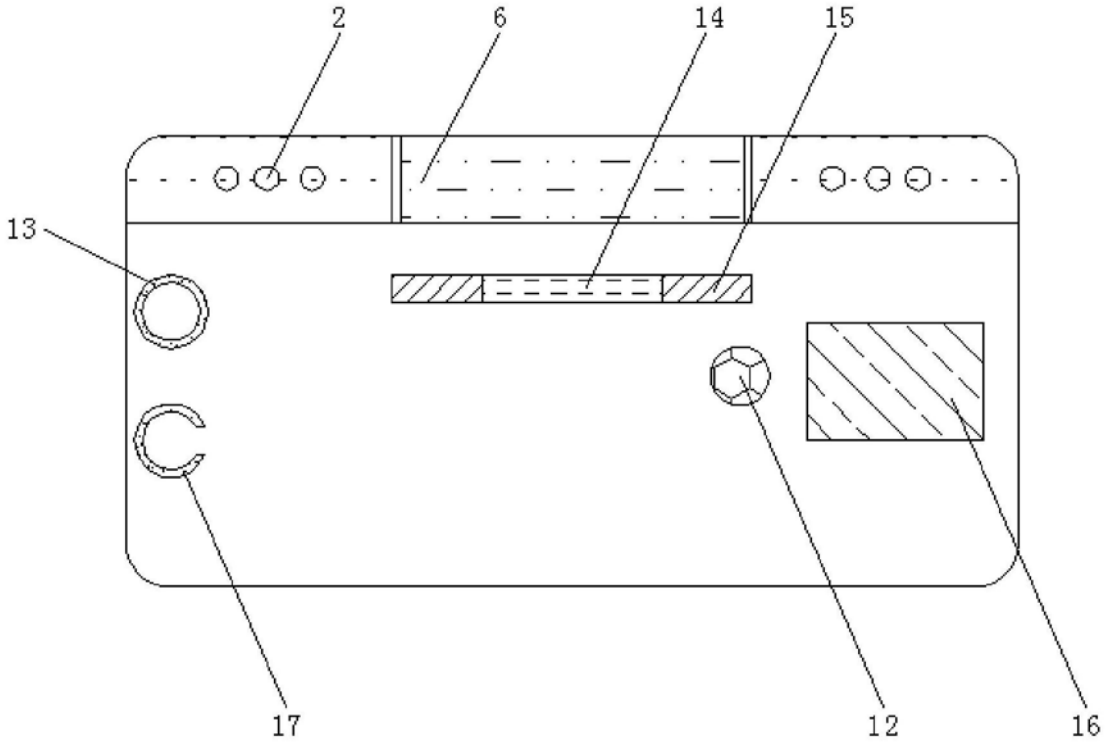

图3

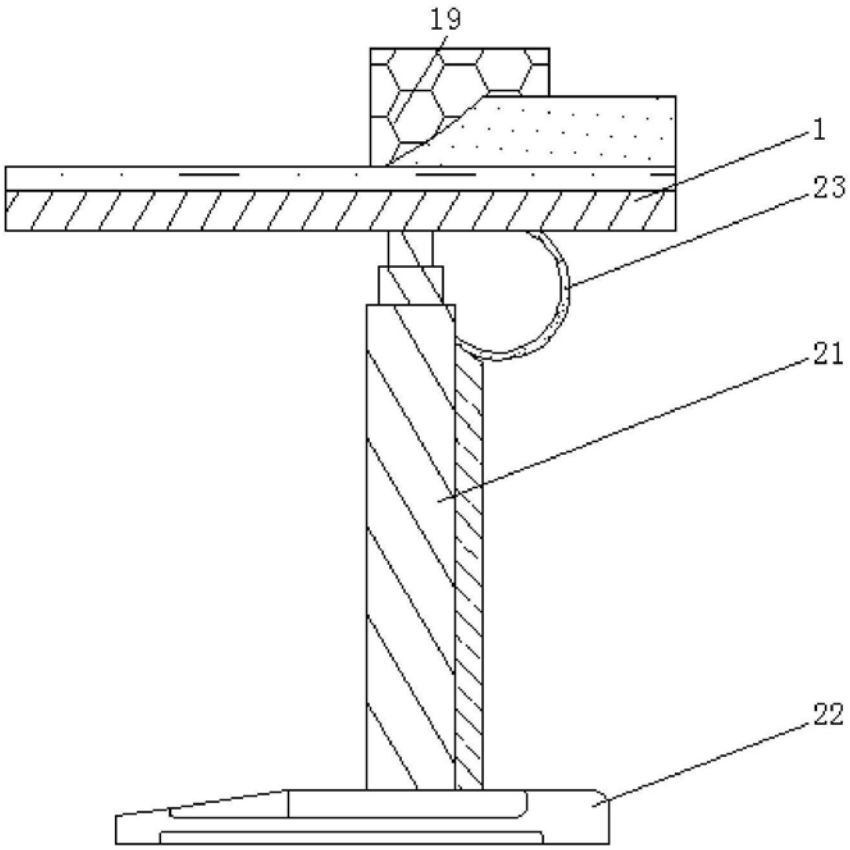

图4