(19)中华人民共和国国家知识产权局

(12)实用新型专利

(10)授权公告号 CN 210213053 U
(45)授权公告日 2020.03.31

(21)申请号 201920084712.4

(22)申请日 2019.01.18

(73)专利权人 济南泰德包装科技有限公司
地址 250499 山东省济南市平阴县济西工业园南苑街

(72)发明人 吴婷艳

(51)Int.Cl.
B65D 5/10(2006.01)

(ESM)同样的发明创造已同日申请发明专利

权利要求书1页 说明书3页 附图2页

(54)实用新型名称

免胶封包装箱板体

(57)摘要

一种免胶封包装箱板体，其特点是板体右边中部设左侧面块，左侧面块左侧有后面块，后面块左侧有右侧面块，右侧面块左侧有前面块，前面块左侧有连接条块；前面块、后面块上侧有上口外盖块，上口外盖块上沿中间有向的外盖别口，上口外盖块左下部有锁定别口，上口外盖块右部上沿中间有上凸的锁定插头；前面块、后面块下侧有下口外盖块，下口外盖块下侧有翻折夹板块，左侧面块、右侧面块上侧和下侧有上口内盖块和下口内盖块，下口内盖块中间有竖向的夹盖插口。它解决了目前包装箱板材制做的箱子，采用胶带封口，浪费资源，污染环境的问题，特别适合制做周转箱、速递箱使用。

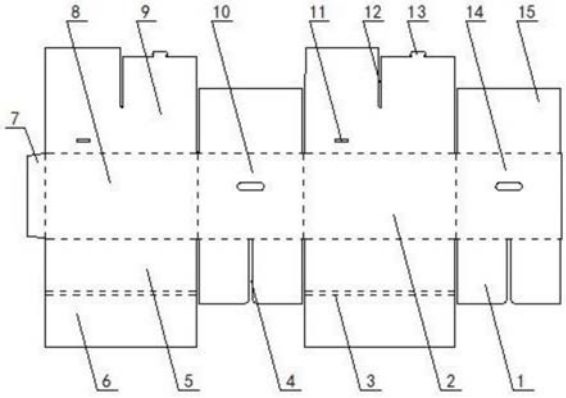

CN 210213053 U

1.一种免胶封包装箱板体,其特征是:在板体右边的中部设有方形的左侧面块,左侧面块的左侧设有后面块,后面块的左侧设有右侧面块,右侧面块的左侧设有前面块,前面块的左侧留有竖向的连接条块;

前面块、后面块、左侧面块、右侧面块的高度相同,前面块与后面块的宽度相同,左侧面块与右侧面块的宽度相同;

前面块、后面块的上侧分别设有上口外盖块,上口外盖块的高度等于左侧面块的宽度,上口外盖块的上沿中间开有竖向的外盖别口,外盖别口的下端越过上口外盖块的中心,使上口外盖块的上半部分形成左右两半,上口外盖块的左下部开有横向的锁定别口,上口外盖块的右半部上沿下陷,中间留有上凸的锁定插头;

前面块、后面块的下侧分别设有下口外盖块,下口外盖块的下侧设有翻折夹板块,下口外盖块、翻折夹板块的高度等于左侧面块宽度的二分之一,下口外盖块与翻折夹板块之间加有两条横向的压痕折线,两条压痕折线的间距等于板体的厚度;

左侧面块、右侧面块的上侧和下侧分别设有上口内盖块和下口内盖块,上口内盖块、下口内盖块的高度不大于前面块宽度的二分之一,下口内盖块的中间开有竖向的夹盖插口,夹盖插口将下口内盖块分成均等的两半。

2.根据权利要求1所述的免胶封包装箱板体,其特征是:连接条块与前面块、前面块与右侧面块、右侧面块与后面块、后面块与左侧面块之间,前面块、后面块与上口外盖块、下口外盖块之间,左侧面块、右侧面块与上口内盖块、下口内盖块之间,均加有压痕折线。

免胶封包装箱板体

技术领域

[0001] 本实用新型涉及货物包装用品领域，具体的说是一种制做包装箱子的板质材料形状。

背景技术

[0002] 传统的包装箱板材，是在板体上设计底板、侧板、盖板，然后制做成空腔箱盒，当在箱内装入物品后，需要对箱口封闭加固，通常都是胶带完成，在拆开箱盒时，再将胶带撕掉，其缺点是，大量的使用胶带，浪费了资源，废弃的胶带污染环境。

实用新型内容

[0003] 本实用新型为解决目前包装箱板材制做的箱子，采用胶带封口，浪费资源，污染环境的问题，设计了一种由箱口板折叠完成封闭的包装箱板形。

[0004] 本实用新型的技术方案是，一种免胶封包装箱板体，其特殊之处是，在板体右边的中部设有方形的左侧面块，左侧面块的左侧设有后面块，后面块的左侧设有右侧面块，右侧面块的左侧设有前面块，前面块的左侧留有竖向的连接条块；

[0005] 前面块、后面块、左侧面块、右侧面块的高度相同，前面块与后面块的宽度相同，左侧面块与右侧面块的宽度相同；

[0006] 前面块、后面块的上侧分别设有上口外盖块，上口外盖块的高度等于左侧面块的宽度，上口外盖块的上沿中间开有竖向的外盖别口，外盖别口的下端越过上口外盖块的中心，使上口外盖块的上半部分形成左右两半，上口外盖块的左下部开有横向的锁定别口，上口外盖块的右半部上沿下陷，中间留有上凸的锁定插头；

[0007] 前面块、后面块的下侧分别设有下口外盖块，下口外盖块的下侧设有翻折夹板块，下口外盖块、翻折夹板块的高度等于左侧面块宽度的二分之一，下口外盖块与翻折夹板块之间加有两条横向的压痕折线，两条压痕折线的间距等于板体的厚度；

[0008] 左侧面块、右侧面块的上侧和下侧分别设有上口内盖块和下口内盖块，上口内盖块、下口内盖块的高度不大于前面块宽度的二分之一，下口内盖块的中间开有竖向的夹盖插口，夹盖插口将下口内盖块分成均等的两半。

[0009] 连接条块与前面块、前面块与右侧面块、右侧面块与后面块、后面块与左侧面块之间，前面块、后面块与上口外盖块、下口外盖块之间，左侧面块、右侧面块与上口内盖块、下口内盖块之间，均加有压痕折线。

[0010] 使用时，以前面块为不动面，沿压痕折线依次将左侧面块、后面块、右侧面块向后弯折九十度，使板体形成方筒状，将前面块左侧的连接条块向后弯折九十度，并与左侧面块的内面粘合固定(如图2)。

[0011] 再将左侧面块、右侧面块下侧的下口内盖块沿压痕折线向内弯折九十度成平状；将下口外盖块沿压痕折线向内弯折九十度，贴附在下口内盖块的外面，将翻折夹板块沿压痕折线向上弯折，并穿过下口内盖块的夹盖插口(如图3)，再向外翻折成平状锁定，贴附在

下口内盖块的内面，使板体形成箱体。

[0012] 封闭箱的上口时，将左侧面块、右侧面块上侧的上口内盖块向内翻折九十度成平状，再将前面块、后面块上侧的上口外盖块向内翻折九十度，并通过外盖别口将两个上口外盖块的上半部交叉压紧(带有锁定插头部分在上)，再将锁定插头嵌入锁定别口内锁定。

[0013] 本实用新型的技术效果是，采用上述技术方案，可以实现一种不需用胶带等辅助材料封口的包装箱制作板体，它在形成箱体后，靠板块的弯折、插别完成了上下口的封闭。下口先有两个下口内盖块组成内底盖，两个下口外盖块分别将下口内盖块上下包夹，形成一体状的“死”封口；上口先由两个上口内盖块将口部盖闭，两个上口外盖块将上口内盖块压住，并通过中间别口的交叉别住，再由插头、别口配合锁定，使上箱口在非人为的情况下很难启开。

附图说明

[0014] 图1是本实用新型的结构主视图。

[0015] 图2是本实用新型形成方筒状的前面视图。

[0016] 图3是本实用新型形成箱体后，上口盖块外翻状态的俯视图。

[0017] 图4是本实用新型形成箱体后，上口的封闭状态视图。

[0018] 在图中，1下口内盖块、2后面块、3压痕折线、4夹盖插口、5下口外盖块、6翻折夹板块、7连接条块、8前面块、9上口外盖块、10右侧面块、11锁定别口、12外盖别口、13锁定插头、14左侧面块、15上口内盖块。

具体实施方式

[0019] 如图所示，在板体右边的中部设有方形的左侧面块14，左侧面块14的左侧设有后面块2，后面块2的左侧设有右侧面块10，右侧面块10的左侧设有前面块8，前面块8的左侧留有竖向的连接条块7；

[0020] 前面块8、后面块2、左侧面块14、右侧面块10的高度相同，前面块8与后面块2的宽度相同，左侧面块14与右侧面块10的宽度相同；

[0021] 前面块8、后面块2的上侧分别设有上口外盖块9，上口外盖块9的高度等于左侧面块14的宽度，上口外盖块9的上沿中间开有竖向的外盖别口12，外盖别口12的下端越过上口外盖块9的中心，使上口外盖块9的上半部分形成左右两半，上口外盖块9的左下部开有横向的锁定别口11，上口外盖块9的右半部上沿下陷，中间留有上凸的锁定插头13；

[0022] 前面块8、后面块2的下侧分别设有下口外盖块5，下口外盖块5的下侧设有翻折夹板块6，下口外盖块5、翻折夹板块6的高度等于左侧面块14宽度的二分之一，下口外盖块5与翻折夹板块6之间加有两条横向的压痕折线3，两条压痕折线3的间距等于板体的厚度；

[0023] 左侧面块14、右侧面块10的上侧和下侧分别设有上口内盖块15和下口内盖块1，上口内盖块15、下口内盖块1的高度不大于前面块8宽度的二分之一，下口内盖块1的中间开有竖向的夹盖插口4，夹盖插口4将下口内盖块1分成均等的两半。

[0024] 连接条块7与前面块8、前面块8与右侧面块10、右侧面块10与后面块2、后面块2与左侧面块14之间，前面块8、后面块2与上口外盖块9、下口外盖块5之间，左侧面块14、右侧面块10与上口内盖块15、下口内盖块5之间，均加有压痕折线3。

[0025] 使用时，以前面块8为不动面，沿压痕折线3依次将左侧面块14、后面块2、右侧面块10向后弯折九十度，使板体形成方筒状，将前面块8左侧的连接条块7向后弯折九十度，并与左侧面块14的内面粘合固定(如图2)。

[0026] 再将左侧面块14、右侧面块10下侧的下口内盖块1沿压痕折线3向内弯折九十度成平状；将下口外盖块5沿压痕折线3向内弯折九十度，贴附在下口内盖块1的外面，将翻折夹板块6沿压痕折线3向上弯折，并穿过下口内盖块的夹盖插口4(如图3)，再向外翻折成平状锁定，贴附在下口内盖块1的内面，使板体形成箱体。

[0027] 封闭箱的上口时，将左侧面块14、右侧面块10上侧的上口内盖块15向内翻折九十度成平状，再将前面块8、后面块2上侧的上口外盖块9向内翻折九十度，并通过外盖别口12将两个上口外盖块9的上半部交叉压紧(带有锁定插头部分在上)，再将锁定插头13嵌入锁定别口11内锁定。

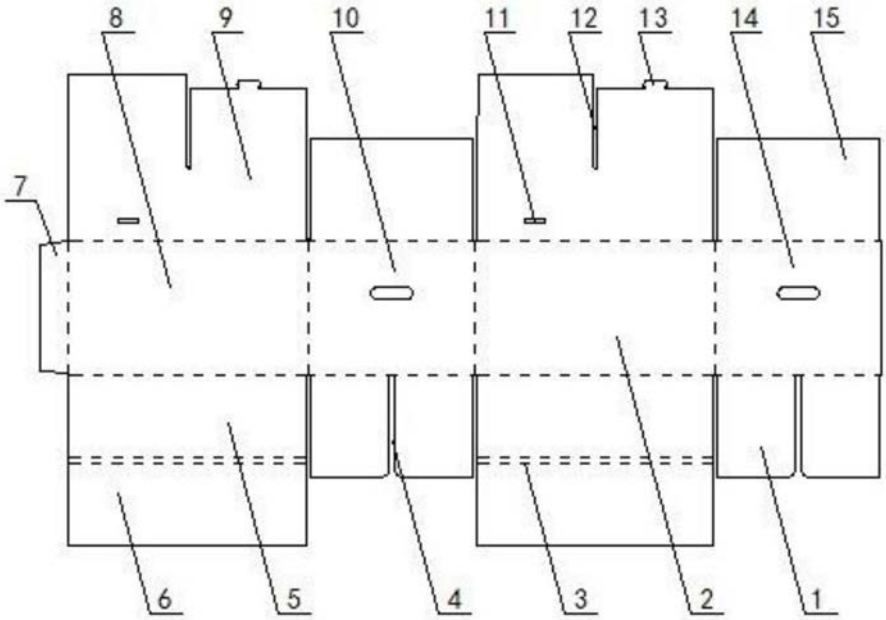

图1

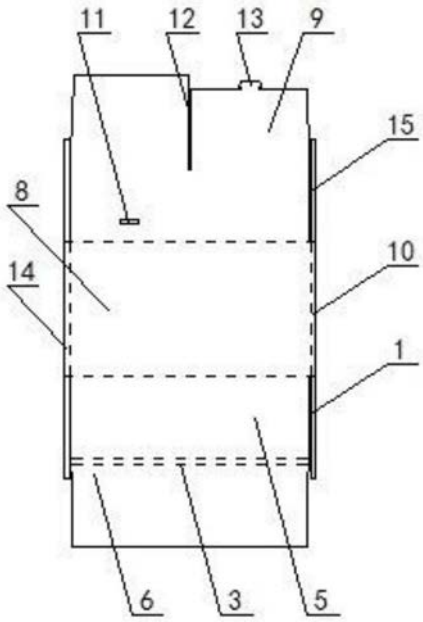

图2

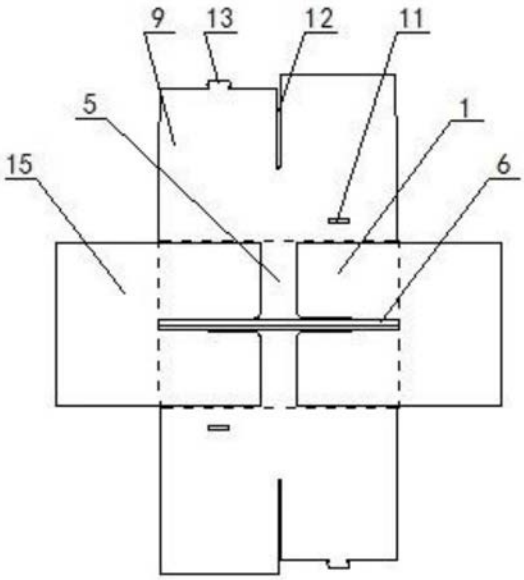

图3

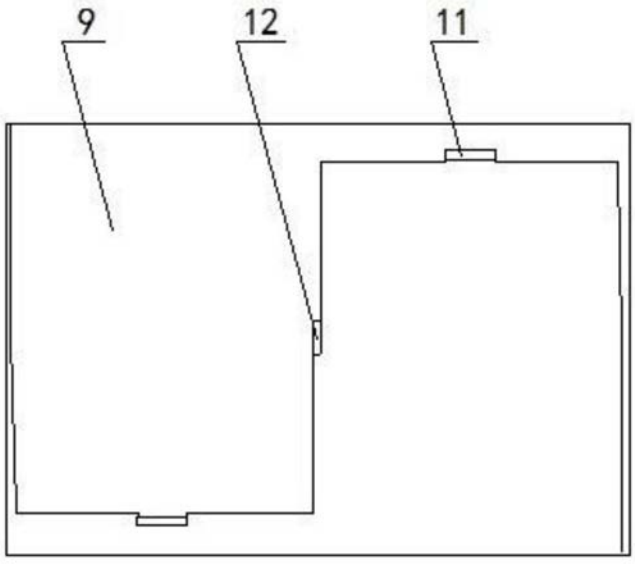

图4