(19)대한민국특허청(KR)
(12) 등록실용신안공보(Y1)

(51) 。Int. Cl.[7]
A47J 37/06
A47J 37/07

(45) 공고일자 2005년01월27일
(11) 등록번호 20-0374012
(24) 등록일자 2005년01월13일

(21) 출원번호 20-2004-0030335
(22) 출원일자 2004년10월27일

(73) 실용신안권자 신하나
서울 영등포구 당산동1가 272

(72) 고안자 신하나
서울 영등포구 당산동1가 272

(74) 대리인 김영화

기초적요건 심사관 : 최석진

(54)육류 구이기

요약

본 고안은 사용이 편리하고 숯불 등의 열원이 타고 남은 재의 청소를 간편하게 한 육류 구이기를 제공함에 있다. 이러한 본 고안은 지지 다리들로부터 지지를 받는 구이판에 대한 열원 안치용 금속망의 거리가 상하로 조절되기 때문에 육류를 태우지 않고 알맞게 굽거나 조리하게 한 효과가 있다. 또한 기존과는 달리 숯, 목탄 등의 열원이 타고 남은 재를 수거하는 재받이통을 금속망의 하측에 설치함으로써 청소를 간편하게 한 효과가 있다. 또한 지지 다리들이 형성하는 2개이상의 면에 열원의 열기를 차단하기 위한 금속판재들을 설치하고, 이 금속판재들 중 어느 1개의 금속판재를 상기 지지 다리들로부터 탈착되게 설치함으로써 통기성을 확보하며 사용자로 하여금 뜨겁지 않게 육류를 굽거나 조리하게 함과 아울러 금속망에 대한 열원의 안치를 용이하게 한 효과가 있다. 이 때문에 사용이 편리하다.

대표도

도 2

색인어

육류 구이기, 숯불, 열원, 구이판, 금속망, 재받이통, 금속판재

명세서

도면의 간단한 설명

도1은 본 고안에 따른 육류 구이기를 나타낸 사시도,

도2는 본 고안에 따른 육류 구이기의 구조적 기능을 표현한 사시도,

도3은 본 고안에 따른 육류 구이기의 사용 상태를 나타낸 사시도이다.

<도면의 주요부분에 대한 부호의 설명>

10:구이판 11:수용공간

20:지지 다리 30:금속망

40:재받이통 50,60:금속판재

61:절곡부 70:돌부

고안의 상세한 설명

고안의 목적

고안이 속하는 기술 및 그 분야의 종래기술

본 고안은 육류 구이기에 관한 것으로, 특히 사용이 편리하고 열원으로 사용하는 숯, 목탄 등이 타고 남은 재를 용이하게 수거하여 그 청소를 간편하게 한 육류 구이기에 관한 것이다.

일반적으로 가정이나 식당, 야외에서는 가열수단을 LPG, LNG, 또는 부탄가스, 숯 또는 목탄, 전기 등을 열원으로 하고, 그 열원 위에 예컨대, 석쇠와 같은 구이판을 위치시키고, 그 위에 돼기고기, 오리고기 등을 올려 놓고 굽는 육류 구이기가 주로 사용됨이 주지된 사실이다.

그러나, 기존의 육류 구이기에서 열원을 LPG, LNG, 전기 등을 사용할 경우 그 구조가 복잡하고 가격이 비싸다는 문제가 있고, 열원을 숯불 등으로 사용하는 석쇠를 올려 놓고 육류를 구울 경우에는 육류가 열원에 직접 닿아 그 육류가 쉽게 타는 문제와, 익어가는 육류에서 나오는 기름에 의해 연기가 확산되는 문제와, 열원이 타고 남은 재를 별도의 청소도구를 사용하여 청소하여야 하는 번거로움이 있다.

고안이 이루고자 하는 기술적 과제

따라서 본 고안은 이와 같은 문제점을 해결하기 위해서 안출된 것으로, 본 고안의 목적은 사용이 편리하고 열원으로 사용하는 숯, 목탄 등이 타고 남은 재를 용이하게 수거하여 그 청소를 간편하게 한 육류 구이기를 제공하는데 있다.

본 고안의 다른 목적은 통기성을 확보하며 열원으로부터의 열기를 차단하여 사용자로 하여금 뜨겁지 않게 육류를 굽거나 조리하게 한 육류 구이기를 제공하는데 있다.

고안의 구성 및 작용

이와 같은 목적을 달성하기 위한 본 고안은 육류 구이기에 있어서, 다수개의 지지 다리들을 통해 바닥으로부터 지지를 받는 윗면만을 개구한 소정 크기의 수용공간을 형성하여 그 수용공간을 통해 육류를 굽거나 조리하기 위한 구이판; 상기 구이판의 하측으로 상하로 변위 가능하게 상기 지지 다리들의 내측에 설치되어 상 기 구이판을 가열하기 위한 열원으로 사용하는 숯불 등을 올려 놓도록 한 금속망; 및 윗면만을 개구한 통체를 이루어, 상기 금속망의 하측으로 바닥으로부터 자유로운 이동이 가능하도록 상기 지지 다리들의 내측에 위치하여 상기 금속망을 통해 떨어지는 재를 수거하여 청소하도록 한 재받이통을 포함하고 있는 것을 특징으로 한다.

이 구조에서, 상기 지지 다리들이 형성하는 2개이상의 면에는 열원의 열기를 차단하기 위한 금속판재들이 더 설치되고, 이 금속판재들 중 어느 1개의 금속판재는 상기 지지 다리들로부터 탈착되게 설치됨이 바람직하다.

또, 상기 어느 1개의 금속판재는 상기 지지 다리들로부터 길이 방향으로 'ㄴ'자 모양으로 돌출된 1쌍의 돌부들을 따라 승강하도록 탈착되게 삽설되고, 그 상단부에 손잡이용 절곡부를 더 형성함이 바람직하다.

상기 목적 및 장점 그리고 다른 특징은 첨부 도면을 참조한 아래의 설명으로 부터 명백할 것이다.

이하, 본 고안의 바람직한 실시예를 첨부한 도면을 참조하여 상세히 설명하면 다음과 같다.

도1은 본 고안에 따른 육류 구이기를 나타낸 사시도, 도2는 본 고안에 따른 육류 구이기의 구조적 기능을 표현한 사시도, 도3은 본 고안에 따른 육류 구이기의 사용 상태를 나타낸 사시도이다.

도면에 나타낸 바와 같이, 본 고안에 따른 육류 구이기는 구이판(10)을 구비하고 있다. 상기 구이판(10)은 오리고기, 돼지고기 등의 육류를 수용하여 굽거나 불고기 형태로 조리하기 위한 것으로, 윗면만을 개구한 수용공간(11)을 형성하여 그 수용공간(11)을 통해 육류를 굽거나 조리하도록 되어 있다. 이러한 구이판(10)은 다수개의 지지 다리들(20)을 통해 바닥으로부터 지지를 받는다. 도면에서는 상기 구이판(10)이 사각 모양을 이루고 있고, 상기 지지 다리들(20)은 그 구이판(10)의 모서리들에 설치되어 상기 구이판(10)을 바닥으로부터 지지하고 있다. 측면들을 이루는 상기 지지 다리들(20)의 사이에는 보강부재들(21)을 설치하고, 그 보강부재들(21)의 외측으로 보강판들(22)을 설치하여, 상기 구이판(10)을 바닥으로부터 안정되게 지지하고 있다. 도시하지는 않았지만 상기 구이판(10)에는 육류로부터 나오는 기름을 외부로 배출하기 위한 기름구멍이 더 형성될 수 있음을 밝혀둔다. 이러한 구이판(10)과 지지 다리들(20)은 금속 재질로 이루어지며, 상기 구이판(10)은 사각 모양이 아닌 원형 등으로 제작될 수 있고, 상기 지지 다리들(20)은 상기 구이판(10)의 모양에 따라 그 수가 달라질 수 있음을 밝혀둔다.

상기 구이판(10)의 하측에는 금속망(30)이 설치되어 있다. 상기 금속망(30)은 열원으로 사용하는 숯 또는 목탄 등을 올려 놓도록 한 것으로, 상기 구이판(10)과는 일정 거리를 두고 위치하게 상기 지지 다리들(20)의 내측에 설치된다. 특히 상기 금속망(30)은 상기 지지 다리들(20)의 각 내측에 상하로 일정 간격을 두고 돌출 형성된 다수개의 돌기들(미도시)에 차례로 안치됨에 따라 그 상하 변위가 가능하여 사용자들로 하여금 사용을 편리하게 하고 있다. 상기 금속망(30)은 육류의 종류, 두께, 조리 방법 또는 열원의 종류 및 세기 등에 따라 상기 구이판(10)에 대한 상하 변위가 가능하기 때문에 육류를 태우지 않고 알맞게 굽거나 조리하게 한다.

상기 금속망(30)의 하부에는 재받이통(40)이 위치하고 있다. 상기 재받이통 (40)은 윗면만을 개구한 통체를 이루어 바닥으로부터 자유로운 이동이 가능하도록 상기 지지 다리들(20)의 내측에 위치한다. 이러한 재받이통(40)은 개구한 윗면을 통해 상기 금속망(30)으로부터 떨어지는 숯 등의 열원이 타고 남은 재를 수거하여 그 청소를 간편하게 한다. 이 때문에, 사용자는 종래와 같이 별도의 청소도구를 사용하여 재를 청소하여야 하는 번거로움이 없게 된다.

또한, 상기 지지 다리들(20)에는 제1및 제2금속판재들(50,60)이 설치되어 있다. 상기 제1및 제2금속판재들(50,60)은 상기 지지 다리들(20)이 형성하는 면들 중 열원에 대한 통기성을 확보하도록 2개의 면에 설치된다. 즉 상기 제1금속판재(50)는 상기 지지 다리들(20)이 형성하는 면들 중 배면에 설치되며, 상기 제2금속판재 (60)는 상기 제1금속판재(50)와 대향하도록 정면에 설치된다. 이러한 제1및 제2금속판재들(50,60)은 열원으로부터 열기를 차단하여 사용자로 하여금 뜨겁지 않게 육류를 굽거나 조리하게 한다. 특히 상기 제2금속판재(60)는 상기 지지 다리들(20)로부터 탈착되게 설치되어 상기 금속망(30)에 대한 열원의 안치를 용이하게 하고 있다. 즉, 상기 제2금속판재(60)는 상기 지지 다리들(20)로부터 길이 방향으로 'ㄴ'자 모양으로 돌출된 1쌍의 돌부들(70)을 따라 승강하도록 탈착되게 삽설(揷設)되고, 그 상단부에 손잡이용 절곡부(61)를 형성함으로써 상기 금속망(30)에 대한 열원의 안치를 용이하게 한다.

고안의 효과

상술한 바와 같이, 본 고안은 지지 다리들로부터 지지를 받는 구이판에 대한 열원 안치용 금속망의 거리가 상하로 조절되기 때문에 육류를 태우지 않고 알맞게 굽거나 조리하게 한 효과가 있다. 또한 기존과는 달리 숯, 목탄 등의 열원이 타고 남은 재를 수거하는 재받이통을 금속망의 하측에 설치함으로써 청소를 간편하게 한 효과가 있다. 또한 지지 다리들이 형성하는 2개이상의 면에 열원의 열기를 차단하기 위한 금속판재들을 설치하고, 이 금속판재들 중 어느 1개의 금속판재를 상기 지지 다리들로부터 탈착되게 설치함으로써 통기성을 확보하며 사용자로 하여금 뜨겁지 않게 육류를 굽거나 조리하게 함과 아울러 금속망에 대한 열원의 안치를 용이하게 한 효과가 있다. 이 때문에 사용이 편리한 효과가 있다.

(57) 청구의 범위

청구항 1.

육류 구이기에 있어서,

다수개의 지지 다리들을 통해 바닥으로부터 지지를 받는 윗면만을 개구한 소정 크기의 수용공간을 형성하여 그 수용공간을 통해 육류를 굽거나 조리하기 위한 구이판;

상기 구이판의 하측으로 상하로 변위 가능하게 상기 지지 다리들의 내측에 설치되어 상기 구이판을 가열하기 위한 열원으로 사용하는 숯불 등을 올려 놓도록 한 금속망; 및

윗면만을 개구한 통체를 이루어, 상기 금속망의 하측으로 바닥으로부터 자유로운 이동이 가능하도록 상기 지지 다리들의 내측에 위치하여 상기 금속망을 통해 떨어지는 재를 수거하여 청소하도록 한 재받이통을 포함하고 있는 것을 특징으로 하는 육류 구이기.

청구항 2.

제1항에 있어서, 상기 지지 다리들이 형성하는 2개이상의 면에는 열원의 열기를 차단하기 위한 금속판재들이 더 설치되고, 이 금속판재들 중 어느 1개의 금속판재는 상기 지지 다리들로부터 탈착되게 설치됨을 특징으로 하는 육류 구이기.

청구항 3.

제2항에 있어서, 상기 어느 1개의 금속판재는 상기 지지 다리들로부터 길이 방향으로 'ㄴ'자 모양으로 돌출된 1쌍의 돌부들을 따라 승강하도록 탈착되게 삽설 되고, 그 상단부에는 손잡이용 절곡부가 더 형성됨을 특징으로 하는 육류 구이기.

도면

도면1

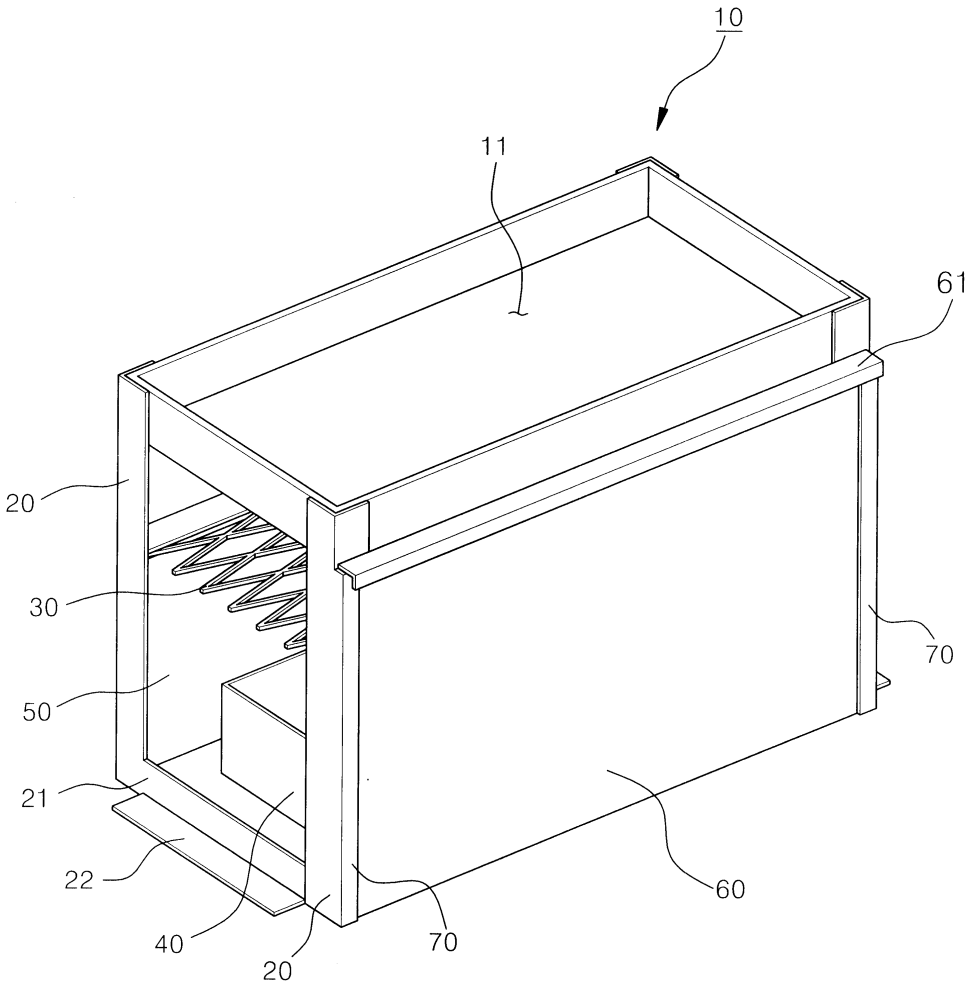

도면2

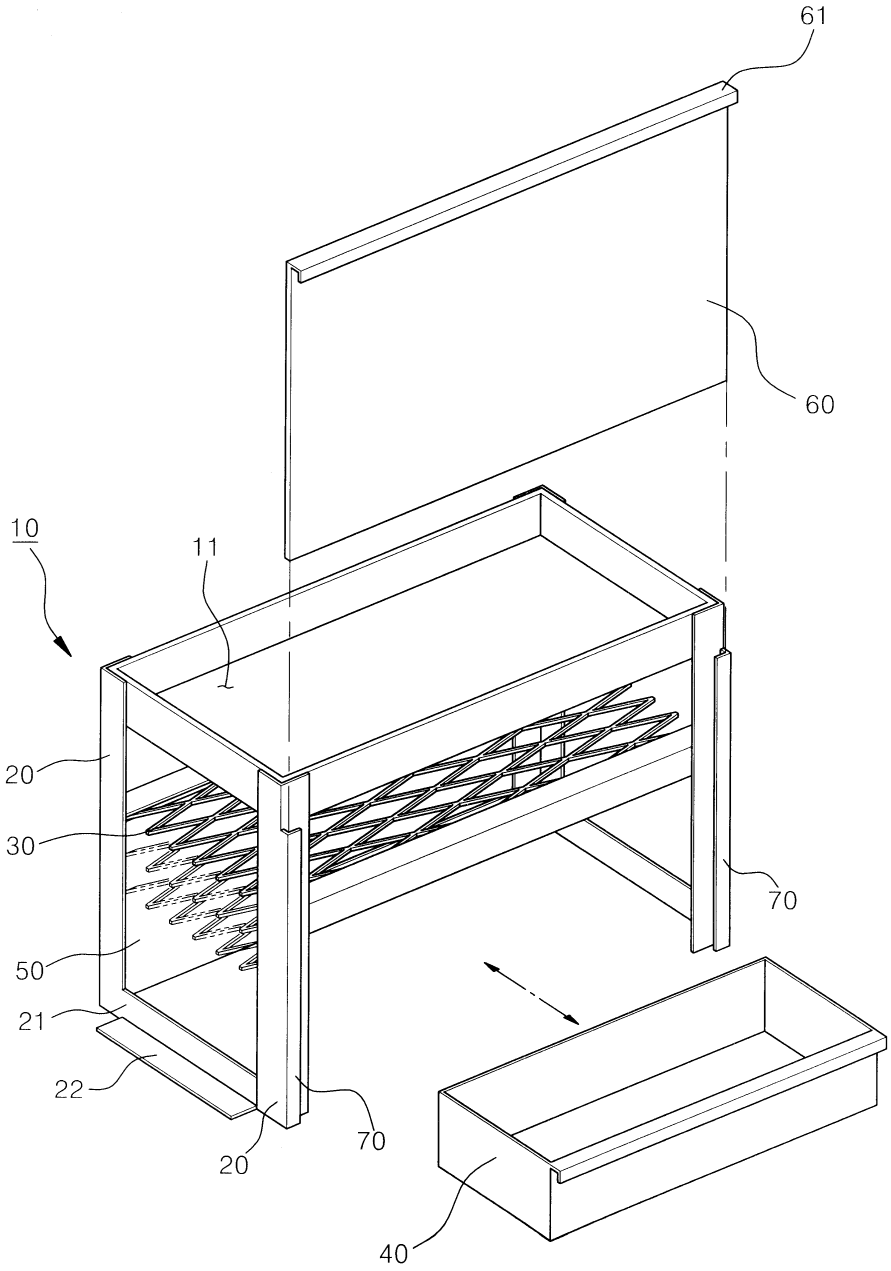

도면3

