(19)中华人民共和国国家知识产权局

(12)发明专利申请

(10)申请公布号 CN 109155528 A
(43)申请公布日 2019.01.04

(21)申请号 201780004332.9

(22)申请日 2017.01.07

(66)本国优先权数据
PCT/CN2016/073679 2016.02.05 CN

(85)PCT国际申请进入国家阶段日
2018.06.01

(86)PCT国际申请的申请数据
PCT/CN2017/070540 2017.01.07

(87)PCT国际申请的公布数据
WO2017/133395 ZH 2017.08.10

(71)申请人 OPPO广东移动通信有限公司
地址 523860 广东省东莞市长安镇乌沙海滨路18号

(72)发明人 田晨 张加亮

(74)专利代理机构 北京清亦华知识产权代理事务所(普通合伙) 11201
代理人 张润

(51)Int.Cl.
H02J 7/02(2016.01)
H02J 7/00(2006.01)
H02J 7/04(2006.01)
H02M 3/335(2006.01)

(54)发明名称

用于终端的充电系统、充电方法以及电源适配器

(57)摘要

一种用于终端的充电系统、充电方法以及电源适配器(1),其中,充电系统包括电源适配器(1)和终端(2),电源适配器(1)包括:第一整流单元(101)、开关单元(102)、变压器(103)、第二整流单元(104)、第一充电接口(105)、采样单元(106)、控制单元(107),控制单元(107)输出控制信号至开关单元(102),并根据采样单元(106)采样的电压采样值和/或电流采样值对控制信号的占空比进行调节,以使第二整流单元(104)输出的第三脉动波形的电压满足充电需求;终端(2)包括第二充电接口(201)和电池(202),第二充电接口(201)与电池(202)相连,当第二充电接口(201)与第一充电接口(105)连接时,第二充电接口(201)将第三脉动波形的电压加载至电池(202),使得电源适配器(1)输出的脉动波形的电压直接加载至电池(202),从而可以实现电源适配器(1)的小型化、低成本,提高电池(202)的使用寿命。

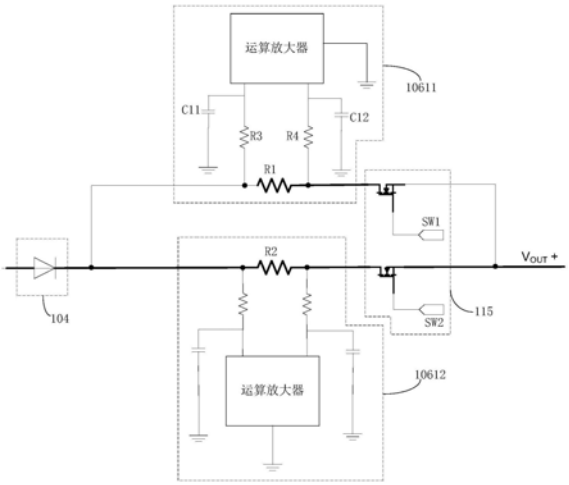

CN 109155528 A