(19)国家知识产权局

(12)实用新型专利

(10)授权公告号 CN 221073166 U
(45)授权公告日 2024.06.04

(21)申请号 202323109767.1

(22)申请日 2023.11.17

(73)专利权人 袁志洋
地址 江西省上饶市信州区北门街道郭门村委会郭门33号附1号

(72)发明人 袁志洋

(74)专利代理机构 镇江鼎呈智信专利代理事务所(普通合伙) 32798
专利代理师 刘娜

(51)Int.Cl.
E04B 2/96(2006.01)
E04B 2/88(2006.01)
E04F 10/00(2006.01)

权利要求书1页 说明书3页 附图2页

(54)实用新型名称

一种钢结构玻璃幕墙及玻璃雨棚

(57)摘要

本实用新型公开了一种钢结构玻璃幕墙,包括型材铝条和安装在型材铝条上的玻璃板,所述型材铝条包括铝条主板,所述铝条主板的中部设置有定位板,所述玻璃板安装在定位板的两侧,所述铝条主板的内侧开设有连接槽;所述连接槽的内侧设置有粘合海绵胶和结构型胶,所述玻璃板的一侧设置有耐候防水胶;一种玻璃雨棚,包括雨棚钢结构方管架和安装在雨棚钢结构方管架上的钢结构玻璃幕墙,所述雨棚钢结构方管架通过固定螺丝与型材铝条固定连接;通过设计的型材铝条,在使用时通过型材铝条上的定位板对玻璃板进行定位,从而方便快速定位并配合粘合海绵胶粘合固定安装,且使用时可以节省胶水,在进行安装时效率更高。

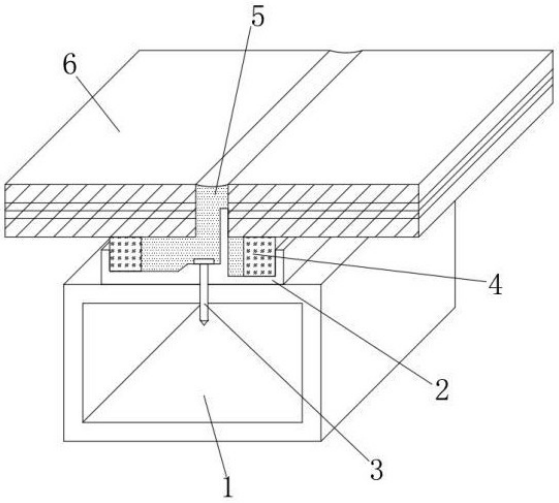

CN 221073166 U

1.一种钢结构玻璃幕墙,其特征在于:包括型材铝条(2)和安装在型材铝条(2)上的玻璃板(6),所述型材铝条(2)包括铝条主板(7),所述铝条主板(7)的中部设置有定位板(8),所述玻璃板(6)安装在定位板(8)的两侧,所述铝条主板(7)的内侧开设有连接槽(9)。

2.根据权利要求1所述的一种钢结构玻璃幕墙,其特征在于:所述连接槽(9)的内侧设置有粘合海绵胶(4)和结构型胶,所述玻璃板(6)的一侧设置有耐候防水胶(5)。

3.根据权利要求1所述的一种钢结构玻璃幕墙,其特征在于:所述定位板(8)的上端插入玻璃板(6)之间,且耐候防水胶(5)填充在玻璃板(6)与定位板(8)之间。

4.根据权利要求1所述的一种钢结构玻璃幕墙,其特征在于:所述型材铝条(2)的中部设置有螺孔,螺孔内侧安装有固定螺丝(3)。

5.根据权利要求4所述的一种钢结构玻璃幕墙,其特征在于:所述铝条主板(7)的内侧对应固定螺丝(3)的位置设置为凸起。

6.一种玻璃雨棚,其特征在于:包括雨棚钢结构方管架(1)和安装在雨棚钢结构方管架(1)上的权利要求1-5任一所述的钢结构玻璃幕墙,所述雨棚钢结构方管架(1)通过固定螺丝(3)与型材铝条(2)固定连接。

一种钢结构玻璃幕墙及玻璃雨棚

技术领域

[0001] 本实用新型属于玻璃幕墙技术领域,具体涉及一种钢结构玻璃幕墙及玻璃雨棚。

背景技术

[0002] 玻璃幕墙是指由支承结构体系可相对主体结构有一定位移能力、不分担主体结构所受作用的建筑外围护结构或装饰结构。墙体有单层和双层玻璃两种。玻璃幕墙是一种美观新颖的建筑墙体装饰方法,是现代主义高层建筑时代的显著特征;

[0003] 目前玻璃幕墙在安装施工时通过固定结构直接固定在安装架上,在进行安装时需要人工定位,然后再进行固定安装,在操作施工时耗时过长,导致玻璃幕墙在施工效率过低,因此,需要设计一种钢结构玻璃幕墙及玻璃雨棚解决上述问题。

实用新型内容

[0004] 本实用新型的目的在于提供一种钢结构玻璃幕墙及玻璃雨棚,以解决上述背景技术中提出的问题。

[0005] 为实现上述目的,本实用新型提供如下技术方案:一种钢结构玻璃幕墙,包括型材铝条和安装在型材铝条上的玻璃板,所述型材铝条包括铝条主板,所述铝条主板的中部设置有定位板,所述玻璃板安装在定位板的两侧,所述铝条主板的内侧开设有连接槽。

[0006] 优选的,所述连接槽的内侧设置有粘合海绵胶和结构型胶,所述玻璃板的一侧设置有耐候防水胶。

[0007] 优选的,所述定位板的上端插入玻璃板之间,且耐候防水胶填充在玻璃板与定位板之间。

[0008] 优选的,所述型材铝条的中部设置有螺孔,螺孔内侧安装有固定螺丝。

[0009] 优选的,所述铝条主板的内侧对应固定螺丝的位置设置为凸起。

[0010] 一种玻璃雨棚,包括雨棚钢结构方管架和安装在雨棚钢结构方管架上的钢结构玻璃幕墙,所述雨棚钢结构方管架通过固定螺丝与型材铝条固定连接。

[0011] 与现有技术相比,本实用新型的有益效果是:

[0012] 1.通过设计的型材铝条,在使用时通过型材铝条上的定位板对玻璃板进行定位,从而方便快速定位并配合粘合海绵胶粘合固定安装,且使用时可以节省胶水,在进行安装时效率更高。

[0013] 2.通过设计的粘合海绵胶和耐候防水胶,在使用时配合型材铝条定位时通过粘合海绵胶快速进行粘合安装,然后通过耐候防水胶对玻璃板之间的缝隙进行填充,且贴合更加均匀,结构也更强,从玻璃板表面透进去看内胶条可以取得平整直线外表看起来美观作用。

附图说明

[0014] 图1为本实用新型的结构示意图;

[0015] 图2为本实用新型的型材铝条结构示意图;

[0016] 图3为本实用新型的侧视结构示意图;

[0017] 图中:1、雨棚钢结构方管架;2、型材铝条;3、固定螺丝;4、粘合海绵胶;5、耐候防水胶;6、玻璃板;7、铝条主板;8、定位板;9、连接槽。

实施方式

[0018] 下面将结合本实用新型实施例中的附图,对本实用新型实施例中的技术方案进行清楚、完整地描述,显然,所描述的实施例仅仅是本实用新型一部分实施例,而不是全部的实施例。基于本实用新型中的实施例,本领域普通技术人员在没有做出创造性劳动前提下所获得的所有其他实施例,都属于本实用新型保护的范围。

实施例

[0019] 请参阅图1至图3,本实用新型提供一种技术方案:一种钢结构玻璃幕墙,包括型材铝条2和安装在型材铝条2上的玻璃板6,型材铝条2包括铝条主板7,铝条主板7的中部设置有定位板8,玻璃板6安装在定位板8的两侧,通过定位板8的定位可以直接把玻璃板6放置安装在型材铝条2的上侧,铝条主板7的内侧开设有连接槽9,把胶水填充在连接槽9内更加方便,在进行安装时胶水粘合均匀结构也更强,型材铝条2的中部设置有螺孔,螺孔内侧安装有固定螺丝3,在使用时方便对型材铝条2进行安装,铝条主板7的内侧对应固定螺丝3的位置设置为凸起,使固定螺丝3在对型材铝条2固定时更加稳定,从表面透进去看内胶条可以取得平整直线外表看起来美观作用。

[0020] 从上述描述可知,本实用新型具有以下有益效果:在使用时通过型材铝条2上的定位板8对玻璃板6进行定位,从而方便快速定位并配合粘合海绵胶4粘合固定安装,且使用时可以节省胶水,在进行安装时效率更高。

[0021] 进一步地,可参阅图1和图2,连接槽9的内侧设置有粘合海绵胶4和结构型胶,玻璃板6的一侧设置有耐候防水胶5,定位板8的上端插入玻璃板6之间,且耐候防水胶5填充在玻璃板6与定位板8之间,在使用时通过连接槽9安装可以节省胶水,且可以取得平整直线看起来更加美观。

[0022] 采用上述技术方案的粘合海绵胶4和耐候防水胶5,在使用时配合型材铝条2定位时通过粘合海绵胶4快速进行粘合安装,然后通过耐候防水胶5对玻璃板6之间的缝隙进行填充,且贴合更加均匀,结构也更强,从玻璃板6表面透进去看内胶条可以取得平整直线外表看起来美观作用。

实施例

[0023] 请参阅图1至图3所示,在实施例一的基础上,本实用新型提供一种技术方案:一种玻璃雨棚,包括雨棚钢结构方管架1和安装在雨棚钢结构方管架1上的钢结构玻璃幕墙,雨棚钢结构方管架1通过固定螺丝3与型材铝条2固定连接,在使用时对玻璃幕墙安装更加方便。

[0024] 本实用新型的工作原理及使用流程:在使用时雨棚钢结构方管架1焊接安装完成后,通过固定螺丝3把型材铝条2固定在雨棚钢结构方管架1上,然后把粘合海绵胶4粘合在

连接槽9内,连接槽9内填充专用结构胶后安装上玻璃板6,通过定位板8的定位可以直接把玻璃板6放置安装在型材铝条2的上侧,然后把耐候防水胶5填充在玻璃板6之间安装定位板8的缝隙进行防水,在进行安装时胶水粘合均匀结构也更强,在对玻璃板6安装时缝隙标准大小一致更加美观也更加方便快捷安装效率更高。

[0025] 需要说明的是,在本文中,诸如第一和第二等之类的关系术语仅仅用来将一个实体或者操作与另一个实体或操作区分开来,而不一定要求或者暗示这些实体或操作之间存在任何这种实际的关系或者顺序。而且,术语“包括”、“包含”或者其任何其他变体意在涵盖非排他性的包含,从而使得包括一系列要素的过程、方法、物品或者设备不仅包括那些要素,而且还包括没有明确列出的其他要素,或者是还包括为这种过程、方法、物品或者设备所固有的要素。在没有更多限制的情况下,由语句“包括一个……”限定的要素,并不排除在包括所述要素的过程、方法、物品或者设备中还存在另外的相同要素。

[0026] 以上所述,仅用以说明本实用新型的技术方案而非限制,本领域普通技术人员对本实用新型的技术方案所做的其它修改或者等同替换,只要不脱离本实用新型技术方案的精神和范围,均应涵盖在本实用新型的权利要求范围当中。

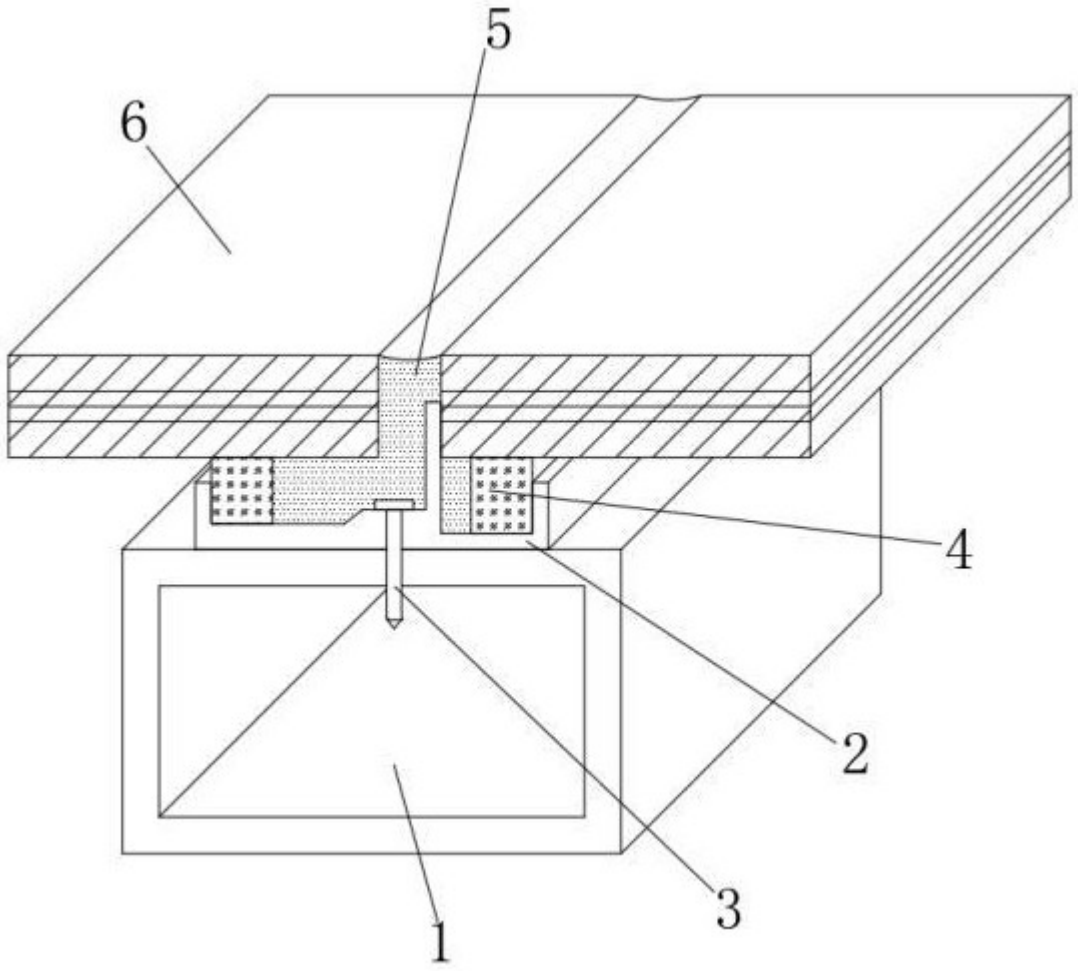

图 1

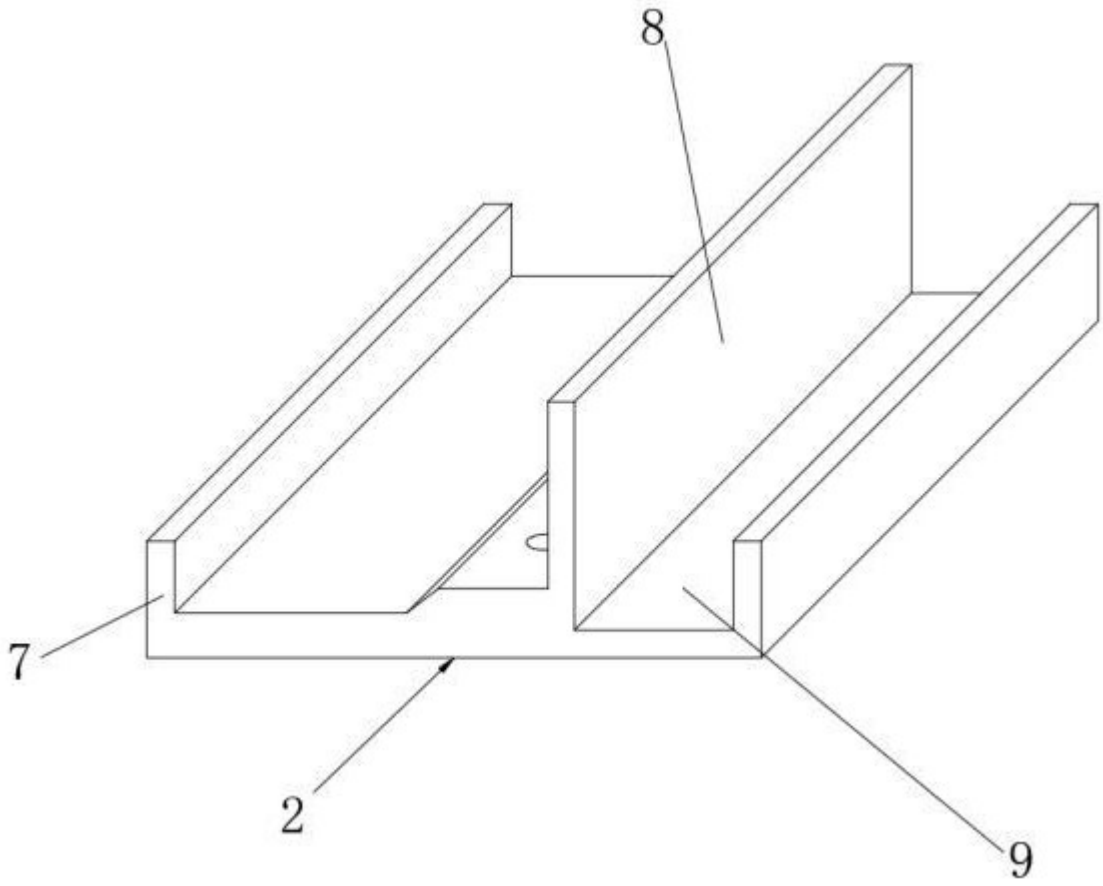

图 2



图 3