(19)中华人民共和国国家知识产权局

(12)实用新型专利

(10)授权公告号 CN 208320649 U
(45)授权公告日 2019.01.04

(21)申请号 201820393017.1

(22)申请日 2018.03.22

(73)专利权人 江西登云健康美业互联有限公司
地址 343000 江西省吉安市井开区人力资源市场大楼3楼102室

(72)发明人 朱苗红

(74)专利代理机构 广州天河万研知识产权代理事务所(普通合伙) 44418
代理人 刘强 陈轩

(51)Int.Cl.
B01F 9/12(2006.01)
B01F 15/00(2006.01)
B01F 15/02(2006.01)
B01F 15/06(2006.01)

权利要求书1页 说明书4页 附图3页

(54)实用新型名称

一种温度可控的化妆品混合设备

(57)摘要

本实用新型提供一种温度可控的化妆品混合设备，涉及化妆品领域，包括安装架，安装架的内侧设置有主箱体，主箱体的内部设置有混合箱。该温度可控的化妆品混合设备，加热器通过功率调节与温度控制显示屏电性连接，通过温度控制显示屏设定温度，将位于加热部内部加热过的混合料经过雾化喷射到混合箱中，提升混合箱内部的温度，气泵将加热装置内的热气配合风扇的吹送输送到混合箱中，保持混合所需的温度，也可以通过补液管将加热液注入到主箱体中，提升整个混合箱的温度，需要降温时，放出主箱体中经过加热棒加热的加热液，注入低温气体，利用传导作用降低混合箱的温度，设备配合化妆品混合所需求的温度，有利于提升混合效果。

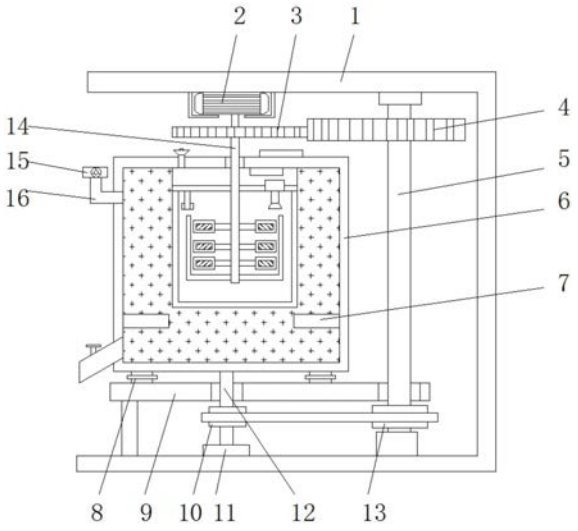

CN 208320649 U

1.一种温度可控的化妆品混合设备，包括安装架(1)，其特征在于：所述安装架(1)的内侧设置有主箱体(6)，所述主箱体(6)的内部设置有混合箱(36)，所述主箱体(6)的下侧设置有滑轨(9)，且滑轨(9)通过固定柱与安装架(1)固定连接，所述安装架(1)顶板的内壁上固定安装有电机(2)，所述电机(2)的输出端通过联轴器固定连接有转动轴(14)，所述转动轴(14)远离电机(2)的一端依次贯穿主箱体(6)和混合箱(36)并延伸至混合箱(36)的内部，所述转动轴(14)的表面套接有左齿轮(3)，所述主箱体(6)的右侧设置有第一从动转轴(5)，所述第一从动转轴(5)的上下两端均通过轴承与安装架(1)活动连接，所述第一从动转轴(5)的上下两端表面分别套接有右齿轮(4)和右从动轮(13)，所述右齿轮(4)和左齿轮(3)啮合连接，所述混合箱(36)的背面固定安装有气泵(18)。

2.根据权利要求1所述的一种温度可控的化妆品混合设备，其特征在于：所述滑轨(9)的右端通过轴承与第一从动转轴(5)活动连接，所述滑轨(9)通过其表面设置的滑动块(8)与主箱体(6)滑动连接，所述滑轨(9)的下侧设置有轴承座(11)，所述轴承座(11)的内侧设置有第二从动转轴(12)，所述第二从动转轴(12)的表面套接有左从动轮(10)，左从动轮(10)通过皮带与右从动轮(13)传动连接，所述第二从动转轴(12)贯穿滑轨(9)与主箱体(6)固定连接。

3.根据权利要求1所述的一种温度可控的化妆品混合设备，其特征在于：所述主箱体(6)的左侧固定连接有补液管(16)，所述补液管(16)的上端设置有密封盖(15)，所述主箱体(6)内壁的左右两侧均设置有加热棒(7)，所述主箱体(6)的内部且位于混合箱(36)外部设置有加热液。

4.根据权利要求1所述的一种温度可控的化妆品混合设备，其特征在于：所述主箱体(6)的上表面分别设置有进料口(19)和温度控制显示屏(25)，所述混合箱(36)的顶部设置有加热部(29)，所述加热部(29)的内部分别设置有加热器(24)和加压器(26)，所述加压器(26)的出气口通过连接管固定连接有雾化喷射口(27)，所述加热部(29)的底部固定连接有连杆(28)，所述连杆(28)底部的两侧分别固定安装有温度检测装置(30)和液位检测装置(31)。

5.根据权利要求1所述的一种温度可控的化妆品混合设备，其特征在于：所述转动轴(14)位于混合箱(36)内部一端的表面分别固定连接有连接杆(33)和刮板(32)，所述连接杆(33)远离转动轴(14)的一端固定连接有混合扇叶(34)，所述混合扇叶(34)的表面开设有过滤口，且过滤口的内侧设置有过滤网(35)。

6.根据权利要求1所述的一种温度可控的化妆品混合设备，其特征在于：所述气泵(18)的进气口通过抽气管(17)与混合箱(36)固定连接，所述气泵(18)的出气口通过回流管(20)固定连接有加热装置(22)，所述加热装置(22)的内部设置有风扇(21)，所述风扇(21)的底部设置有加热板(23)。

一种温度可控的化妆品混合设备

技术领域

[0001] 本实用新型涉及化妆品技术领域，具体为一种温度可控的化妆品混合设备。

背景技术

[0002] 化妆品是除了简单的清洁用品以外，被用来提升人体美丽程度的物质，化妆品的使用起源相当早且普遍，特别是在有一定经济基础的女性会经常使用，也是指修正人体气味，保持良好状态为目的的化学工业品或精细化工产品，以涂抹和喷洒方式散布于人体表面的任何部位，以达到清洁、保养、美容、修饰和改变外观。目前对化妆品的品质要求越来越高，但是现有的化妆品混合设备对温度的把控存在不足，忽视不同阶段化妆品混合所需的温度所产生的影响，常采用密闭的形式，缺少调控温度的设备，无法对化妆品充分混合，导致化妆品活性的破坏，

实用新型内容

[0003] (一)解决的技术问题

[0004] 针对现有技术的不足，本实用新型提供了一种温度可控的化妆品混合设备，解决了上述背景技术中提出的问题。

[0005] (二)技术方案

[0006] 为实现以上目的，本实用新型通过以下技术方案予以实现：一种温度可控的化妆品混合设备，包括安装架，所述安装架的内侧设置有主箱体，所述主箱体的内部设置有混合箱，所述主箱体的下侧设置有滑轨，且滑轨通过固定柱与安装架固定连接，所述安装架顶板的内壁上固定安装有电机，所述电机的输出端通过联轴器固定连接有转动轴，所述转动轴远离电机的一端依次贯穿主箱体和混合箱并延伸至混合箱的内部，所述转动轴的表面套接有左齿轮，所述主箱体的右侧设置有第一从动转轴，所述第一从动转轴的上下两端均通过轴承与安装架活动连接，所述第一从动转轴的上下两端表面分别套接有右齿轮和右从动轮，所述右齿轮和左齿轮啮合连接，所述混合箱的背面固定安装有气泵。

[0007] 优选的，所述滑轨的右端通过轴承与第一从动转轴活动连接，所述滑轨通过其表面设置的滑动块与主箱体滑动连接，所述滑轨的下侧设置有轴承座，所述轴承座的内侧设置有第二从动转轴，所述第二从动转轴的表面套接有左从动轮，左从动轮通过皮带与右从动轮传动连接，所述第二从动转轴贯穿滑轨与主箱体固定连接。

[0008] 优选的，所述主箱体的左侧固定连接有补液管，所述补液管的上端设置有密封盖，所述主箱体内壁的左右两侧均设置有加热棒，所述主箱体的内部且位于混合箱外部设置有加热液。

[0009] 优选的，所述主箱体的上表面分别设置有进料口和温度控制显示屏，所述混合箱的顶部设置有加热部，所述加热部的内部分别设置有加热器和加压器，所述加压器的出气口通过连接管固定连接有雾化喷射口，所述加热部的底部固定连接有连杆，所述连杆底部的两侧分别固定安装有温度检测装置和液位检测装置。

[0010] 优选的，所述转动轴位于混合箱内部一端的表面分别固定连接有连接杆和刮板，所述连接杆远离转动轴的一端固定连接有混合扇叶，所述混合扇叶的表面开设有过滤口，且过滤口的内侧设置有过滤网。

[0011] 优选的，所述气泵的进气口通过抽气管与混合箱固定连接，所述气泵的出气口通过回流管固定连接有加热装置，所述加热装置的内部设置有风扇，所述风扇的底部设置有加热板。

[0012] (三)有益效果

[0013] 本实用新型提供了一种温度可控的化妆品混合设备。具备以下有益效果：

[0014] 1、该温度可控的化妆品混合设备，通过电机带动转动轴转动，转动轴带动左齿轮转动，左齿轮带动右齿轮，第一从动转轴同步转动带动从动轮转动，实现主箱体和转动轴的相反转向，有利于提升混合效率，刮板能将混合箱内部的原料更好的搅动起来方便混合。

[0015] 2、该温度可控的化妆品混合设备，加热器通过功率调节与温度控制显示屏电性连接，通过温度控制显示屏设定温度，将位于加热部内部加热过的混合料经过雾化喷射到混合箱中，提升混合箱内部的温度，气泵将加热装置内的热气配合风扇的吹送输送到混合箱中，保持混合所需的温度，也可以通过补液管将加热液注入到主箱体中，提升整个混合箱的温度，需要降温时，放出主箱体中经过加热棒加热的加热液，注入低温气体，利用传导作用降低混合箱的温度，实现温度的调控，配合化妆品混合所需求的温度，有利于提升混合效果。

附图说明

[0016] 图1为本实用新型结构示意图；

[0017] 图2为本实用新型混合箱结构示意图；

[0018] 图3为本实用新型混合箱结构示意图。

[0019] 图中：1安装架、2电机、3左齿轮、4右齿轮、5第一从动转轴、6主箱体、7加热棒、8滑动块、9滑轨、10左从动轮、11轴承座、12第二从动转轴、13右从动轮、14转动轴、15密封盖、16补液管、17抽气管、18气泵、19进料口、20回流管、21风扇、22加热装置、23加热板、24加热器、25温度控制显示屏、26加压器、27雾化喷射口、28连杆、29加热部、30温度检测装置、31液位检测装置、32刮板、33连接杆、34混合扇叶、35过滤网、36混合箱。

具体实施方式

[0020] 下面将结合本实用新型实施例中的附图，对本实用新型实施例中的技术方案进行清楚、完整地描述，显然，所描述的实施例仅仅是本实用新型一部分实施例，而不是全部的实施例。基于本实用新型中的实施例，本领域普通技术人员在没有做出创造性劳动前提下所获得的所有其他实施例，都属于本实用新型保护的范围。

[0021] 本实用新型实施例提供一种温度可控的化妆品混合设备，如图1-3所示，包括安装架1，安装架1的内侧设置有主箱体6，主箱体6的内部设置有混合箱36，主箱体6的左侧固定连接有补液管16，补液管16的上端设置有密封盖15，密封盖15避免其他杂质落入管中，主箱体6内壁的左右两侧均设置有加热棒7，主箱体6的内部且位于混合箱36外部设置有加热液，利用热的传递作用，通过加热液的温度提升混合箱36的温度，主箱体6的下侧设置有滑轨9，

且滑轨9通过固定柱与安装架1固定连接，有利于保持滑轨9的稳定性，安装架1顶板的内壁上固定安装有电机2，电机2的输出端通过联轴器固定连接有转动轴14，转动轴14远离电机2的一端依次贯穿主箱体6和混合箱36并延伸至混合箱36的内部，转动轴14位于混合箱36内部一端的表面分别固定连接有连接杆33和刮板32，刮板32能将混合箱36内部的原料更好的搅动起来方便混合，连接杆33远离转动轴14的一端固定连接有混合扇叶34，混合扇叶34的表面开设有过滤口，且过滤口的内侧设置有过滤网35，转动轴14的表面套接有左齿轮3，主箱体6的右侧设置有第一从动转轴5，第一从动转轴5的上下两端均通过轴承与安装架1活动连接，第一从动转轴5的上下两端表面分别套接有右齿轮4和右从动轮13，右齿轮4和左齿轮3啮合连接，通过电机2带动转动轴14转动，转动轴14带动左齿轮3转动，左齿轮3带动右齿轮4，滑轨9的右端通过轴承与第一从动转轴5活动连接，滑轨9通过其表面设置的滑动块8与主箱体6滑动连接，滑轨9的下侧设置有轴承座11，轴承座11的内侧设置有第二从动转轴12，第二从动转轴12的表面套接有左从动轮10，左从动轮10通过皮带与右从动轮13传动连接，第一从动转轴5带动右从动轮13转动，通过皮带以此来带动第二从动转轴12上的左从动轮10转动，第二从动转轴12贯穿滑轨9与主箱体6固定连接，实现主箱体6和转动轴14的相反转向，有利于提升混合效率，主箱体6的上表面分别设置有进料口19和温度控制显示屏26，加热器24通过功率调节与温度控制显示屏25电性连接，通过温度控制显示屏25设定温度，混合箱36的顶部设置有加热部29，加热部29的内部分别设置有加热器24和加压器26，加压器26的出气口通过连接管固定连接有雾化喷射口27，将位于加热部24内部加热过的混合料经过雾化喷射到混合箱36中，提升混合箱36内部的温度，加热部29的底部固定连接有连杆28，连杆28底部的两侧分别固定安装有温度检测装置30和液位检测装置31，混合箱36的背面固定安装有气泵18，气泵18的进气口通过抽气管17与混合箱36固定连接，气泵18的出气口通过回流管20固定连接有加热装置22，加热装置22的内部设置有风扇21，风扇21的底部设置有加热板23，气泵18将加热装置22内的热气配合风扇21的吹送输送到混合箱36中，保持混合所需的温度，也可以通过补液管16将加热液注入到主箱体6中，提升整个混合箱36的温度，需要降温时，放出主箱体6中经过加热棒7加热的加热液，注入低温气体，利用传导作用降低混合箱36的温度，实现温度的调控，配合化妆品混合所需求的温度，有利于提升混合效果。

[0022] 综上所述，该温度可控的化妆品混合设备，通过电机2带动转动轴14转动，转动轴14带动左齿轮3转动，左齿轮3带动右齿轮4，第一从动转轴5同步转动带动从动轮转动，实现主箱体6和转动轴14的相反转向，有利于提升混合效率，刮板32能将混合箱36内部的原料更好的搅动起来方便混合，加热器24通过功率调节与温度控制显示屏25电性连接，通过温度控制显示屏25设定温度，将位于加热部24内部加热过的混合料经过雾化喷射到混合箱36中，提升混合箱36内部的温度，气泵18将加热装置22内的热气配合风扇21的吹送输送到混合箱36中，保持混合所需的温度，也可以通过补液管16将加热液注入到主箱体6中，提升整个混合箱36的温度，需要降温时，放出主箱体6中经过加热棒7加热的加热液，注入低温气体，利用传导作用降低混合箱36的温度，实现温度的调控，配合化妆品混合所需求的温度，有利于提升混合效果。

[0023] 需要说明的是，在本文中，诸如第一和第二等之类的关系术语仅仅用来将一个实体或者操作与另一个实体或操作区分开来，而不一定要求或者暗示这些实体或操作之间存

在任何这种实际的关系或者顺序。而且，术语“包括”、“包含”或者其任何其他变体意在涵盖非排他性的包含，从而使得包括一系列要素的过程、方法、物品或者设备不仅包括那些要素，而且还包括没有明确列出的其他要素，或者是还包括为这种过程、方法、物品或者设备所固有的要素。

[0024] 尽管已经示出和描述了本实用新型的实施例，对于本领域的普通技术人员而言，可以理解在不脱离本实用新型的原理和精神的情况下可以对这些实施例进行多种变化、修改、替换和变型，本实用新型的范围由所附权利要求及其等同物限定。

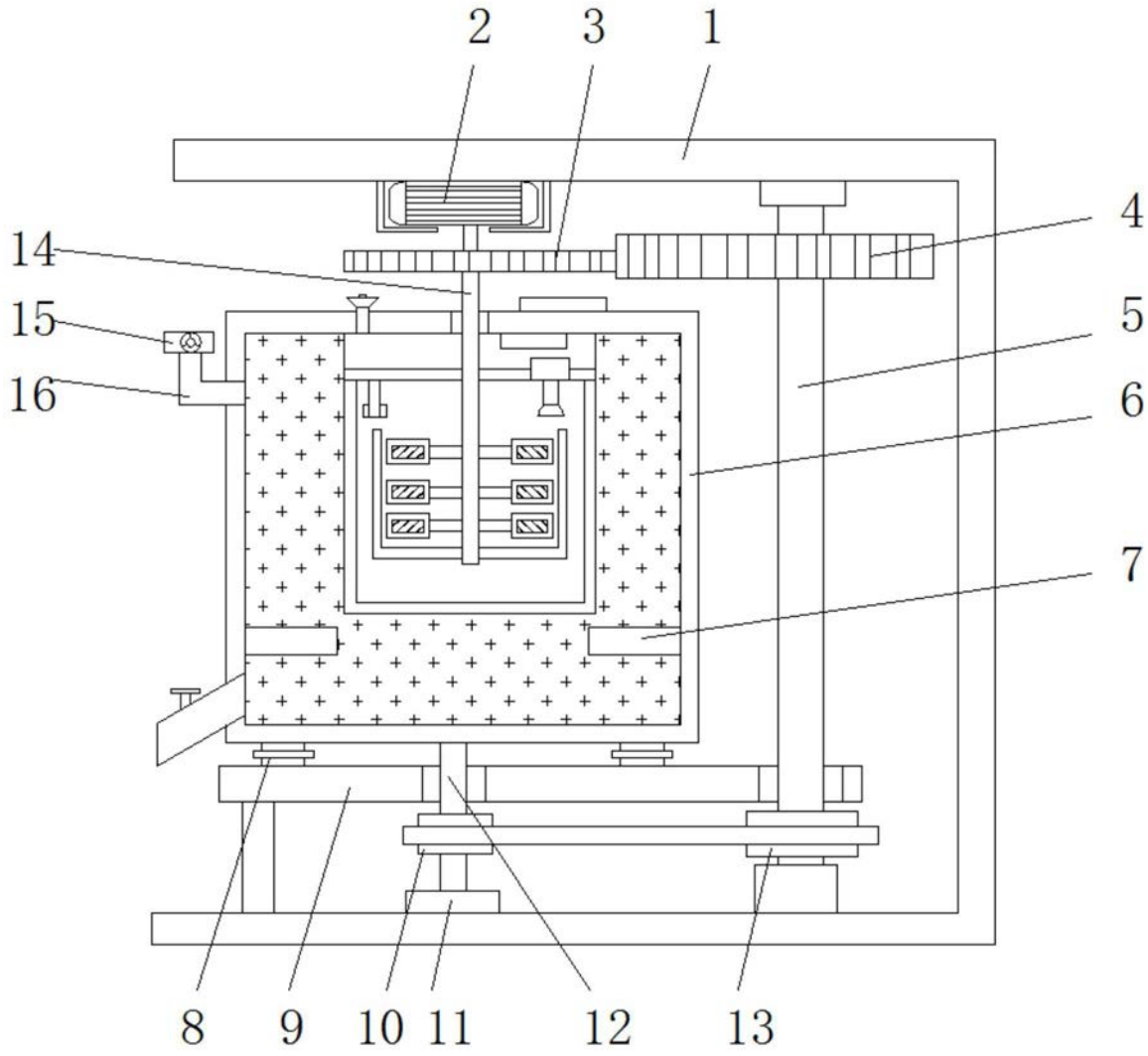

图1

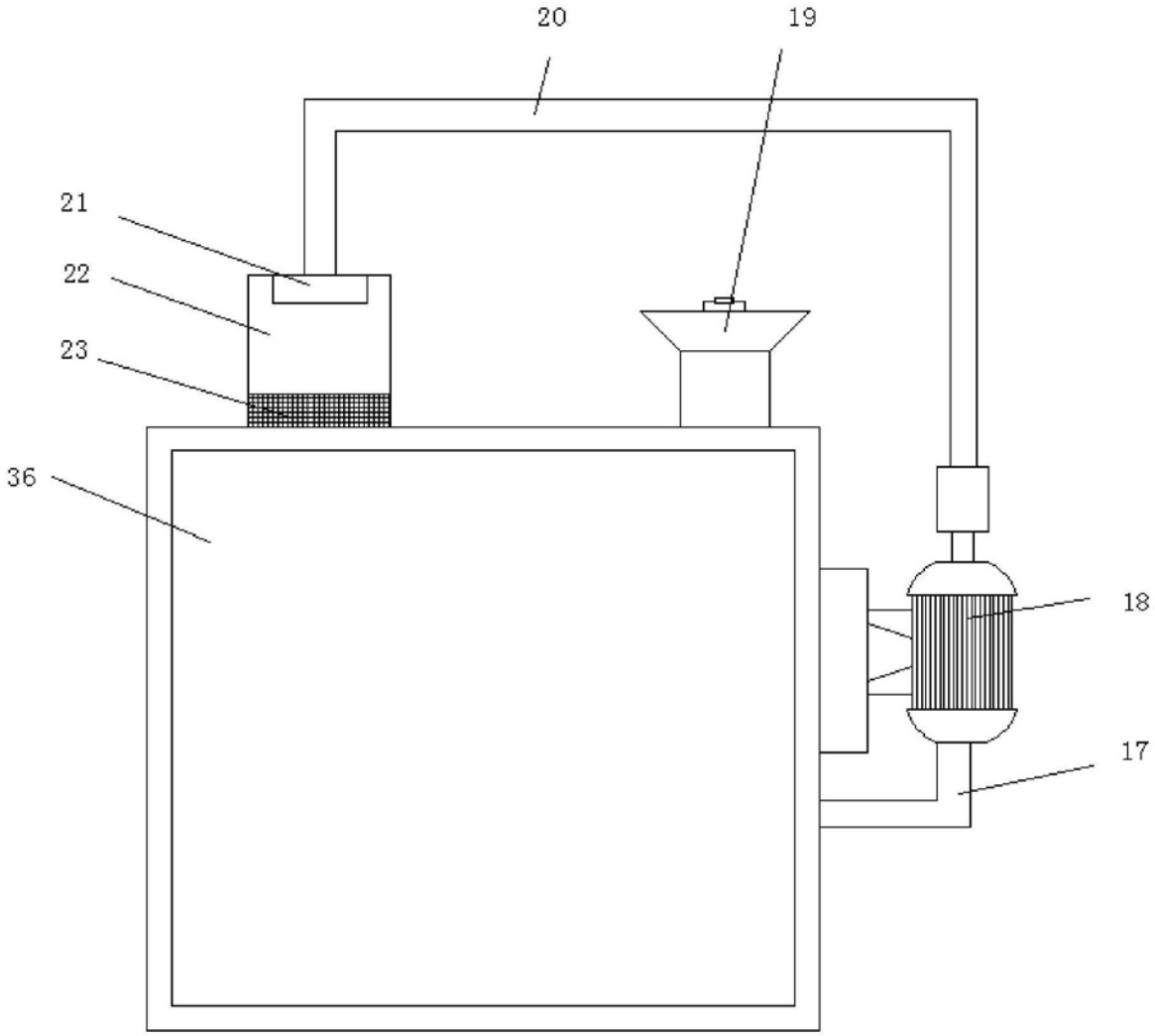

图2

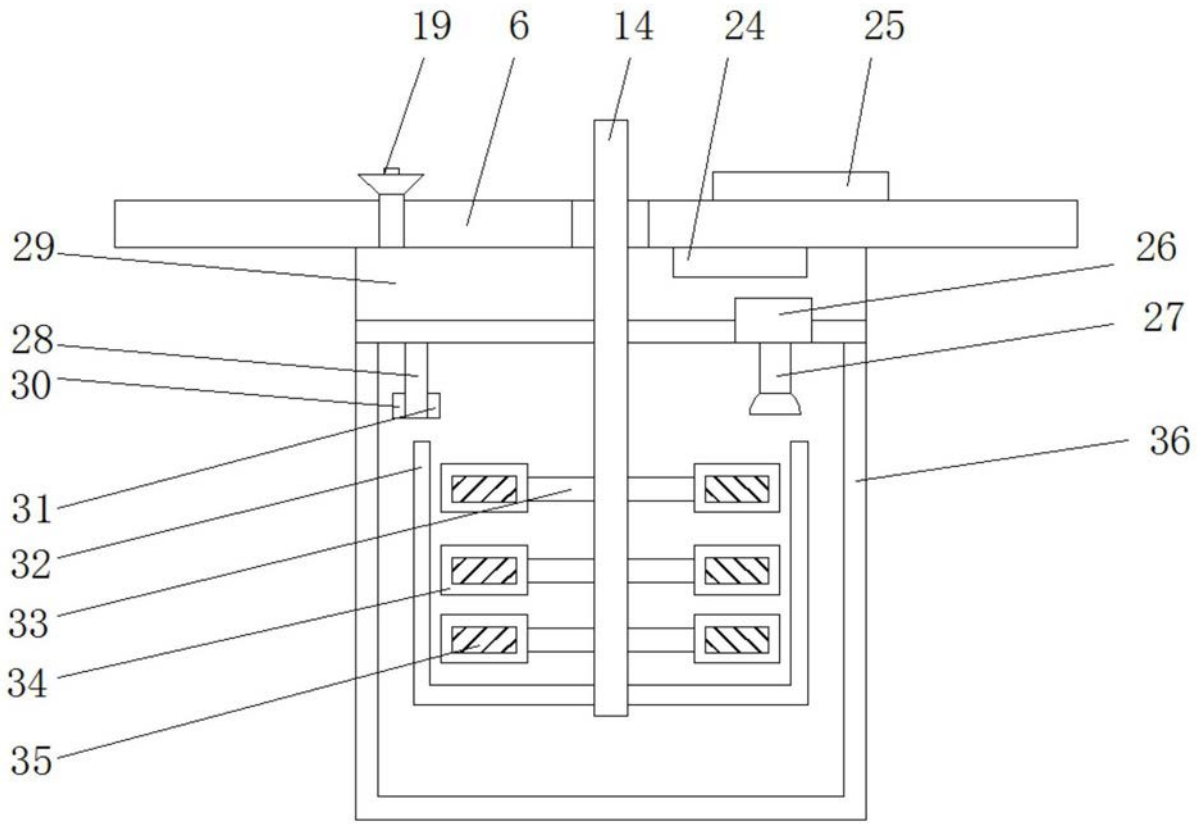

图3