(19)中华人民共和国国家知识产权局

(12)实用新型专利

(10)授权公告号 CN 212816805 U
(45)授权公告日 2021.03.30

(21)申请号 202020731213.2

(22)申请日 2020.05.06

(73)专利权人 叶奕菁
地址 528400 广东省中山市石岐区孙文东路2号中山市人民医院肿瘤分院放疗三区

(72)发明人 叶奕菁

(74)专利代理机构 中山市科创专利代理有限公司 44211
代理人 彭国军

(51)Int.Cl.
A61G 1/02(2006.01)
A61G 1/04(2006.01)

权利要求书1页 说明书3页 附图3页

(54)实用新型名称

一种后装放疗手术转运床

(57)摘要

本实用新型提供一种后装放疗手术转运床，包括床板、设于所述床板底部的4个角落位置处的支柱、设于所述支柱下端的滑轮以及设于所述床板两侧的扶手结构，所述床板的一端设有用于投放污物的投放口，所述投放口向下延伸有用于对污物倾倒时进行导向的导向通道。本实用新型采用上述结构，在床板两侧设置扶手结构可有效对患者双手进行防护，防止患者双手在转运过程中被电梯门、房门等造成刮擦和碰撞，而投放口和导向通道的设置则有利于医护污物的集中排放，防止消毒水、血液等医护污物到处飞溅而污染床体。

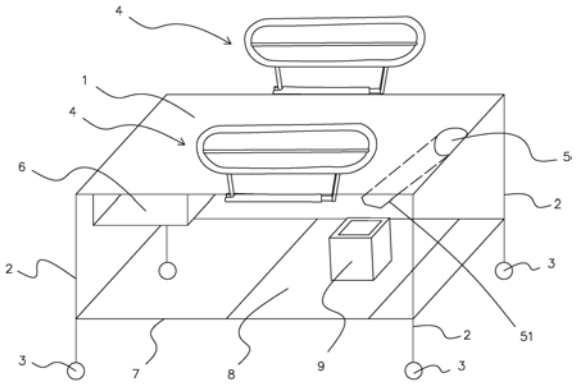

CN 212816805 U

1.一种后装放疗手术转运床,其特征在于包括床板(1)、设于所述床板(1)底部的4个角落位置处的支柱(2)、设于所述支柱(2)下端的滑轮(3)以及设于所述床板(1)两侧的扶手结构(4),所述床板(1)的一端设有用于投放污物的投放口(5),所述投放口(5)向下延伸有用于对污物倾倒时进行导向的导向通道(51)。

2.根据权利要求1所述的一种后装放疗手术转运床,其特征在于所述床板(1)的底部设有用于放置资料的置物架(6)。

3.根据权利要求1或2所述的一种后装放疗手术转运床,其特征在于所述扶手结构(4)包括设于床板(1)侧部的套管(41)、可转动地套设于所述套管(41)内的转动杆(42)和设于所述转动杆(42)上且供手扶的扶手杆(43),所述扶手杆(43)与所述转动杆(42)的端部之间设有连杆(44),所述套管(41)的端部在其上方位置处设有供所述连杆(44)卡入的缺口(45)。

4.根据权利要求3所述的一种后装放疗手术转运床,其特征在于4根所述支柱(2)的下部之间围设有支架(7),所述支架(7)上设有用于放置物品的支板(8)。

5.根据权利要求4所述的一种后装放疗手术转运床,其特征在于所述支板(8)上放置有污物盆(9),所述导向通道(51)向所述污物盆(9)倾斜。

6.根据权利要求3所述的一种后装放疗手术转运床,其特征在于所述扶手杆(43)与所述转动杆(42)的两端部之间均设有所述连杆(44)。

7.根据权利要求6所述的一种后装放疗手术转运床,其特征在于所述转动杆(42)的长度与所述套管(41)的长度相等。

8.根据权利要求3所述的一种后装放疗手术转运床,其特征在于所述扶手杆(43)呈跑道状,且所述扶手杆(43)的中部横跨有扶手栏杆(431)。

一种后装放疗手术转运床

【技术领域】

[0001] 本实用新型涉及一种后装放疗手术转运床。

【背景技术】

[0002] 妇科肿瘤患者常常需要进行后装近距离放疗，目前国内外先进的后装放疗技术为宫腔内置管联合组织间插植三维近距离放射治疗。

[0003] 后装治疗流程基本为：患者完成宫腔内置管和组织间插植后先转运至CT室进行调针，调针后完成CT扫描再转运至后装治疗室等候接管放疗，近距离放疗结束后拔管拔针回病床休息。

[0004] 因此后装转运床是所有开展该项技术所必备的，国内的后装转运床为了便于转运而将床身设置成较窄的结构，而且不配置相应的扶手，在转运患者的过程中常常导致患者双手被电梯门、房门等造成刮擦和碰撞，同时在手术操作的过程中双手容易滑落导致针头不稳，而且在转运的过程中常出现滑落、移位的情况，导致在进行医护(拔针)时产生的医护污物直接污染床体或者地面。

【实用新型内容】

[0005] 本实用新型要解决的技术问题是提供可有效对患者双手进行防护且可有效对医护污物进行集中排放的一种后装放疗手术转运床。

[0006] 本实用新型的目的是这样实现的：

[0007] 一种后装放疗手术转运床，包括床板、设于所述床板底部的4个角落位置处的支柱、设于所述支柱下端的滑轮以及设于所述床板两侧的扶手结构，所述床板的一端设有用于投放污物的投放口，所述投放口向下延伸有用于对污物倾倒时进行导向的导向通道。

[0008] 本实用新型采用上述结构，在床板两侧设置扶手结构可有效对患者双手进行防护，防止患者双手在转运过程中被电梯门、房门等造成刮擦和碰撞，而投放口和导向通道的设置则有利于医护污物的集中排放，防止消毒水、血液等医护污物到处飞溅而污染床体。

[0009] 如上所述的一种后装放疗手术转运床，所述床板的底部设有用于放置资料的置物架。由于后装治疗需转运不同的治疗区域，因此后装病历应该跟随患者一同转运，既往直接将病历资料放在患者头颈或者压在患者身上，容易出现遗失、掉落等情况，设置置物架既利于放置病历资料，又利于转运，且便于医护人员查对患者和核对手术及相关资料。

[0010] 如上所述的一种后装放疗手术转运床，所述扶手结构包括设于床板侧部的套管、可转动地套设于所述套管内的转动杆和设于所述转动杆上且供手扶的扶手杆，所述扶手杆与所述转动杆的端部之间设有连杆，所述套管的端部在其上方位置处设有供所述连杆卡入的缺口。正常使用时，连杆卡入缺口内，从而有效对扶手杆进行限位以正常地充当扶手使用，当需要将患者转置于转运床上时，则先需要将连杆拉开使其脱离缺口，此时即可使转动杆相对套管转动以将扶手杆转动至床板的下方，从而便于转置和转运患者。

[0011] 如上所述的一种后装放疗手术转运床，4根所述支柱的下部之间围设有支架，所述

支架上设有用于放置物品的支板，从而提高转运床的储物功能。

[0012] 如上所述的一种后装放疗手术转运床，所述支板上放置有污物盆，所述导向通道向所述污物盆倾斜，医护污物通过投放口和导向通道可直接倾倒于污物盆，防止医护污物污染床体和地面。

[0013] 如上所述的一种后装放疗手术转运床，所述扶手杆与所述转动杆的两端部之间均设有所述连杆，从而有效防止转动杆脱离套管，同时提高扶手杆的稳定性。

[0014] 如上所述的一种后装放疗手术转运床，所述转动杆的长度与所述套管的长度相等，从而使得扶手结构的整体结构更加紧凑。

[0015] 如上所述的一种后装放疗手术转运床，所述扶手杆呈跑道状，且所述扶手杆的中部横跨有扶手栏杆，增大手扶面积的同时减少患者双手伸出的空间。

【附图说明】

[0016] 下面结合附图对本实用新型的具体实施方式作进一步详细说明，其中：

[0017] 图1为本实用新型的结构示意图；

[0018] 图2为本实用新型所述连杆卡入所述缺口内时的使用状态参考图；

[0019] 图3为本实用新型所述扶手杆转动至所述床板下方时的使用状态参考图。

【具体实施方式】

[0020] 一种后装放疗手术转运床，包括床板1、设于床板1底部的4个角落位置处的支柱2、设于支柱2下端的滑轮3以及设于床板1两侧的扶手结构4，床板1的一端设有用于投放污物的投放口5，投放口5向下延伸有用于对污物倾倒时进行导向的导向通道51。

[0021] 为方便放置病历资料，床板1的底部设有用于放置资料的置物架6。

[0022] 扶手结构4包括设于床板1侧部的套管41、可转动地套设于套管41内的转动杆42和设于转动杆42上且供手扶的扶手杆43，扶手杆43与转动杆42的端部之间设有连杆44，套管41的端部在其上方位置处设有供连杆44卡入的缺口45。

[0023] 为提高转运床的储物功能，4根所述支柱2的下部之间围设有支架7，支架7上设有用于放置物品的支板8。

[0024] 为方便收集医护污物并防止医护污物污染床体和地面，支板8上放置有污物盆9，导向通道51向污物盆9倾斜。可在污物盆9与支板8之间设置可拆卸连接结构以使得使用过程中污物盆9科稳定地置于支板8上，即不会在转运中移位又便于清理污物。

[0025] 为有效防止转动杆42脱离套管41，同时提高扶手杆42的稳定性，扶手杆43与转动杆42的两端部之间均设有连杆44。

[0026] 为使扶手结构4的整体结构更加紧凑，转动杆42的长度与套管41的长度相等。

[0027] 为增大手扶面积的同时减少患者双手伸出的空间，扶手杆43呈跑道状，且扶手杆43的中部横跨有扶手栏杆431。

[0028] 本实用新型使用时，当需要将患者转置于转运床上时，则先需要将连杆44拉开，此时转动杆42沿套管41的轴向运动，使得连杆44脱离缺口45，然后将转动杆42相对套管41转动并将扶手杆43转动至床板1的下方(如图3所示)，此时即可便于转置和转运患者，使得患者转运至床板1上，此后重新转动转动杆42并使连杆44重新卡入缺口45内，使得扶手杆42获

得有效的限位以正常地充当扶手使用(如图1或图2所示)。在转运过程中,期间进行的医护护理所产生的医护污物可直接通过投放口5和导向通道51而直接倾倒和收集污物盆9中,非常方便,而且还可有效防止医护污物飞溅并污染床体和地面。

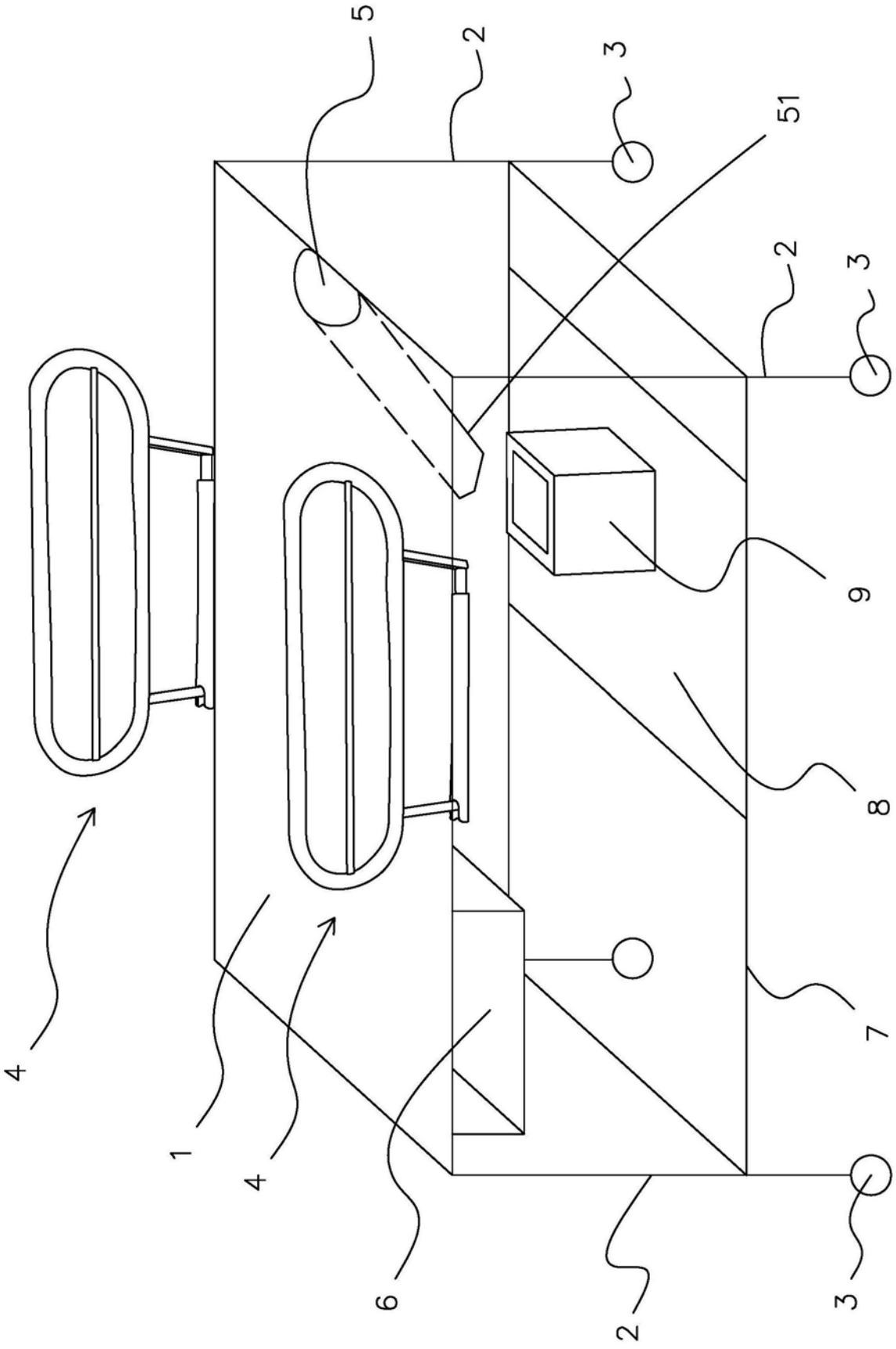

图1

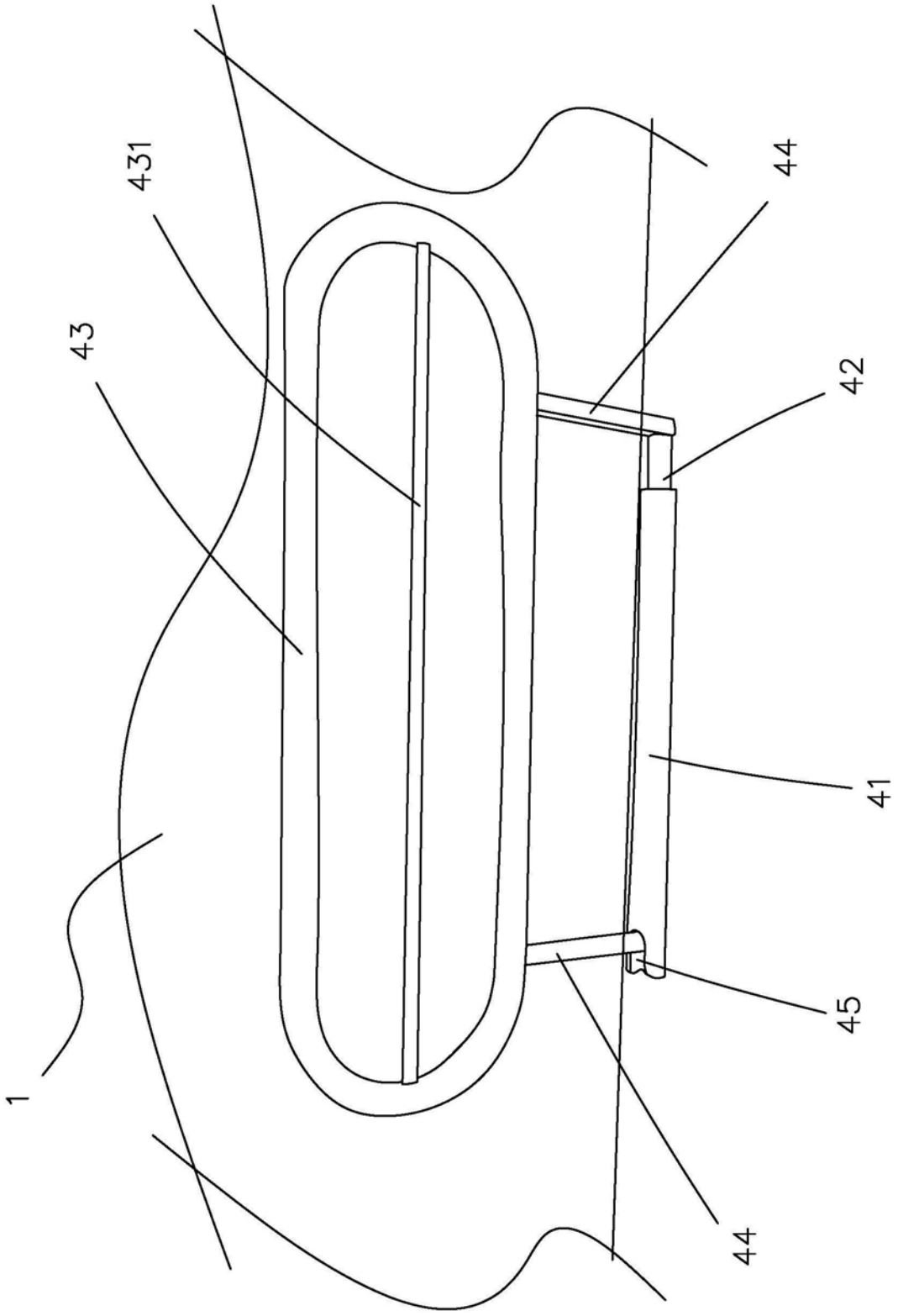

图2

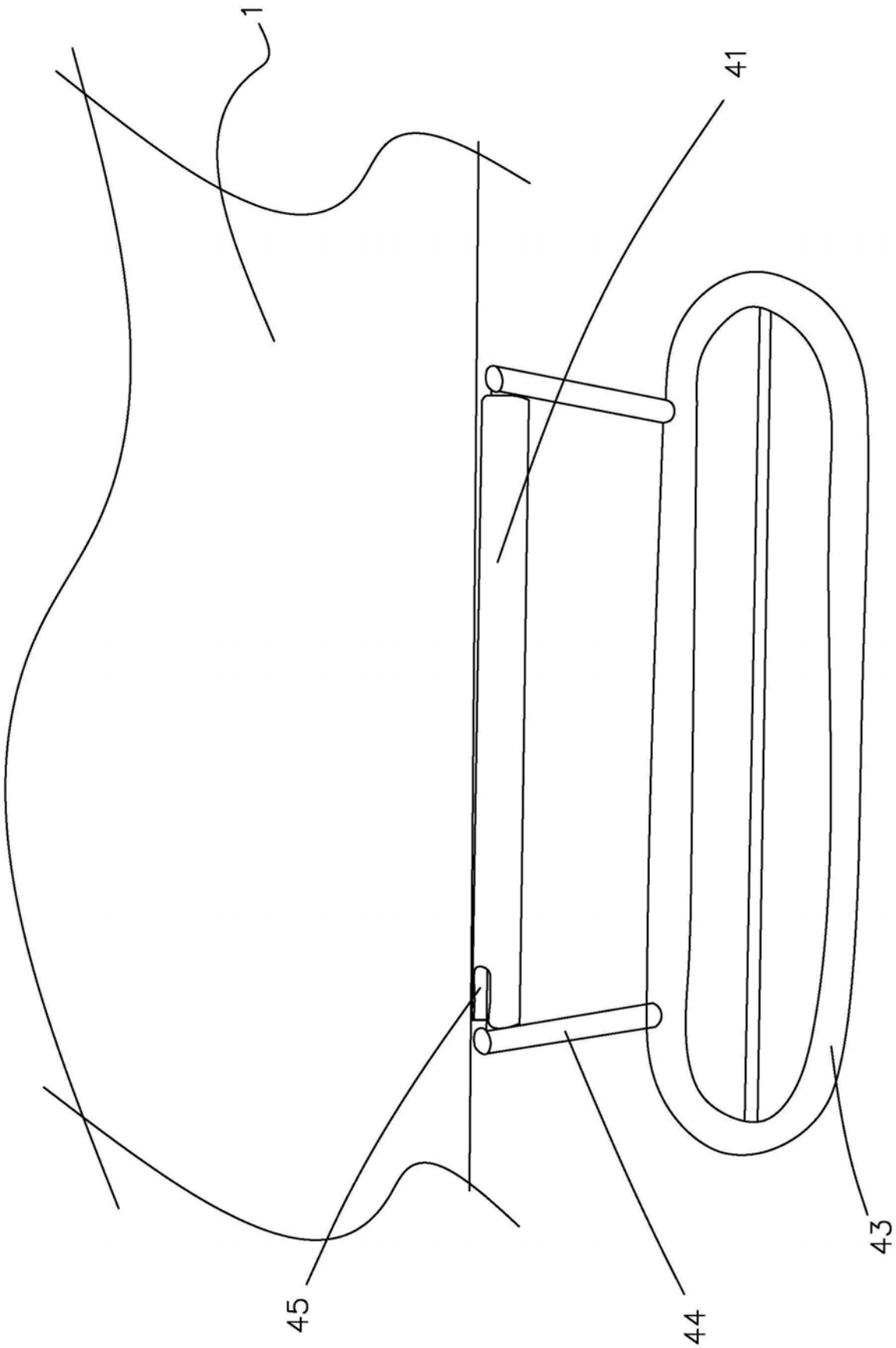

图3