(19)中华人民共和国国家知识产权局

(12)实用新型专利

(10)授权公告号 CN 202270270 U
(45)授权公告日 2012.06.13

(21)申请号 201120389412.0

(22)申请日 2011.10.13

(73)专利权人 深圳市威尔德医疗电子有限公司
地址 518000 广东省深圳市坪山新区生物医药园区青兰三路威尔德工业园

(72)发明人 黄小划 毛志林 白宁 全宏岳 刘立元

(74)专利代理机构 深圳市精英专利事务所 44242
代理人 李新林

(51)Int.Cl.
A61N 7/00(2006.01)

权利要求书 1 页 说明书 2 页 附图 1 页

(54)实用新型名称

一种超声波治疗仪的治疗探头

(57)摘要

本实用新型涉及一种超声波治疗仪的治疗探头，包括上壳，上壳设有一固定部件，固定部件上设有一绑定部件，本实用新型超声波治疗仪的治疗探头能够固定在治疗部位上，不需要手持，节省人工成本，使用方便。

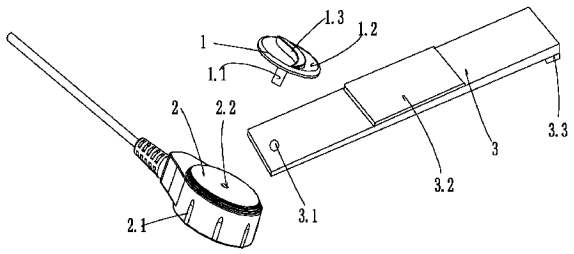

CN 202270270 U

1. 一种超声波治疗仪的治疗探头，包括上壳，其特征在于所述的上壳设有一固定部件，固定部件上设有一绑定部件。

2. 根据权利要求 1 所述超声波治疗仪的治疗探头，其特征在于所述的固定部件为一螺钉旋钮，螺钉旋钮与上壳通过螺孔固定连接。

3. 根据权利要求 2 所述超声波治疗仪的治疗探头，其特征在于所述的一螺钉旋钮包括一螺钉和一旋钮，螺钉和旋钮固定连接，旋钮上设一 S 形把持部。

4. 根据权利要求 1 所述超声波治疗仪的治疗探头，其特征在于所述的绑定部件为一扎带，扎带的一端设有一通孔，螺钉穿过通孔将扎带与上壳固定连接。

5. 根据权利要求 4 所述超声波治疗仪的治疗探头，其特征在于所述的扎带一端头内面设有一粘接部件，扎带的背面设有一粘接部件。

6. 根据权利要求 5 所述超声波治疗仪的治疗探头，其特征在于所述的粘接部件为粘带。

7. 根据权利要求 4 所述超声波治疗仪的治疗探头，其特征在于所述的扎带为尼龙材料制成。

8. 根据权利要求 1 至 7 任一所述超声波治疗仪的治疗探头，其特征在于所述的上壳侧面周向设有一个以上的竖筋。

一种超声波治疗仪的治疗探头

技术领域

[0001] 本实用新型涉及医疗设备，尤其涉及一种超声波治疗仪的治疗探头。

背景技术

[0002] 现有的超声波治疗仪在对患者固定部位进行治疗时，需要长时间的手持治疗探头，使用十分不方便。

实用新型内容

[0003] 本实用新型的目的在于为克服现有技术的缺陷，而提供一种不需要手持，能够固定在治疗部位的治疗探头。

[0004] 为实现上述目的，本实用新型采用以下技术方案：一种超声波治疗仪的治疗探头，包括上壳，其特征在于所述的上壳设有一固定部件，固定部件上设有一绑定部件。

[0005] 所述的固定部件为一螺钉旋钮，螺钉旋钮与上壳通过螺孔固定连接。

[0006] 所述的一螺钉旋钮包括一螺钉和一旋钮，螺钉和旋钮固定连接，旋钮上设一 S 形把持部。

[0007] 所述的绑定部件为一扎带，扎带的一端设有一通孔，螺钉穿过通孔将扎带与上壳固定连接。

[0008] 所述的扎带一端头内面设有一粘接部件，扎带的背面设有一粘接部件。

[0009] 所述的粘接部件为粘带。

[0010] 所述的扎带为尼龙材料制成。

[0011] 所述的上壳侧面周向设有一个以上的竖筋。

[0012] 本实用新型与现有技术相比的有益效果是：治疗探头能够固定在治疗部位上，不需要手持，节省人工成本，使用方便。

附图说明

[0013] 图 1 为本实用新型的爆炸结构示意图。

具体实施方式

[0014] 为了更充分理解本实用新型的技术内容，下面结合具体实施例对本实用新型的技术方案进一步介绍和说明。

[0015] 如图 1 所示，为本实用新型的爆炸结构示意图，包括上壳 2，上壳设有一固定部件，固定部件上设有一绑定部件。

[0016] 固定部件为一螺钉旋钮 1，螺钉旋钮 1 与上壳 2 通过螺孔 2.2 固定连接。

[0017] 螺钉旋钮 3 包括一螺钉 1.1 和一旋钮 1.2，螺钉 1.1 和旋钮 1.2 固定连接，旋钮 1.2 上设一 S 形把持部 1.3。

[0018] 绑定部件为一扎带 3，扎带 3 的一端设有一通孔 3.1，螺钉 1.1 穿过通孔 3.1 将扎

带 3 与上壳 2 固定连接。

[0019] 扎带 3 一端头内面设有一粘接部件 3.3，扎带的背面设有一粘接部件 3.2。

[0020] 进一步，粘接部件 3.2、3.3 为粘带。

[0021] 进一步，扎带 3 为尼龙材料制成。

[0022] 进一步，上壳 2 侧面周向设有一个以上的竖筋 2.1。

[0023] 在治疗时，将超声波治疗仪的治疗探头置于需治疗的部位，如手臂的前臂，将扎带 3 沿前臂周向缠绕，扎带 3 一端头内面的粘接部件 3.3 粘接于背面的粘接部件 3.2 上，将超声波治疗仪的治疗探头固定。

[0024] 以上所述仅以实施例来进一步说明本实用新型的技术内容，以便于读者更容易理解，但不代表本实用新型的实施方式仅限于此，任何依本实用新型所做的技术延伸或再创造，均受本实用新型的保护。

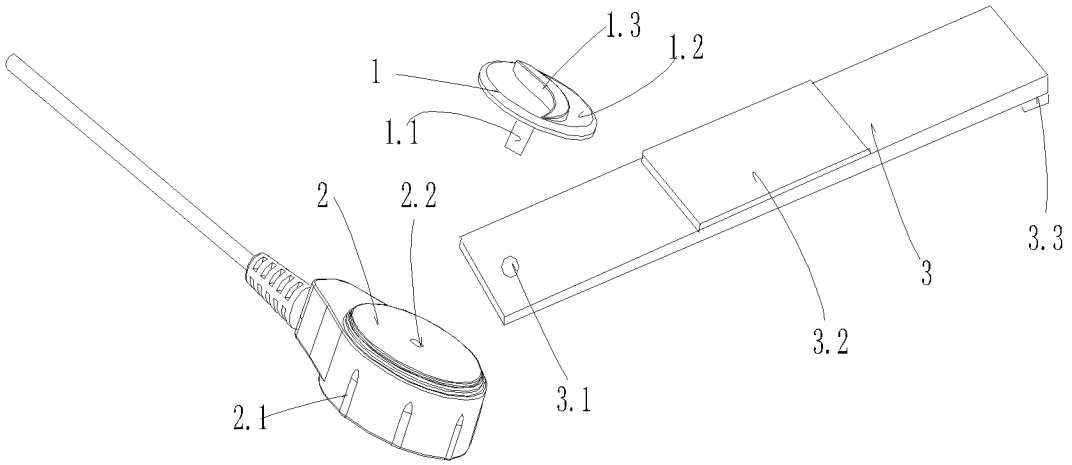

图 1