(19)中华人民共和国国家知识产权局

(12)实用新型专利

(10)授权公告号 CN 203935714 U
(45)授权公告日 2014.11.12

(21)申请号 201420224148.9

(22)申请日 2014.05.01

(73)专利权人 铜陵钱谊化工设备有限责任公司
地址 244100 安徽省铜陵市狮子山区西湖镇

(72)发明人 周加兵

(51)Int.Cl.
B01D 46/00(2006.01)
B01D 53/02(2006.01)

权利要求书1页 说明书2页 附图1页

(54)实用新型名称

一种废气处理装置

(57)摘要

本实用新型公开了一种废气处理装置，包括进气烟箱、箱体和出气烟箱，所述箱体内设有吸附装置，所述吸附装置包括初过滤层、中效过滤层和高效过滤层，所述箱体下方设有灰斗，所述灰斗是由两个平面构成的V形结构，在V字形的底部设有锥形出灰口，所述出气烟箱上连接有反吹风机。本实用新型通过在箱体下方增设V形结构的灰斗，方便更换吸附装置中的吸附物质，吸附装置设有初过滤层、中效过滤层和高效过滤层，提高了废气净化效率，本实用新型的废气处理装置具有净化效率高、结构简单，维护管理简单方便，运转成本低等优点。

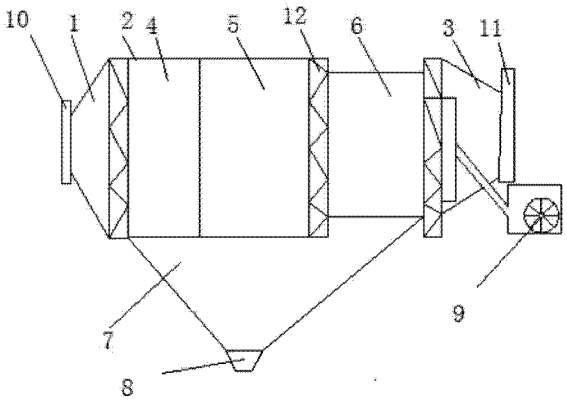

CN 203935714 U

1. 一种废气处理装置，包括进气烟箱、箱体和出气烟箱，其特征在于：所述箱体内设有吸附装置，所述吸附装置包括初过滤层、中效过滤层和高效过滤层，所述箱体下方设有灰斗，所述灰斗是由两个平面构成的 V 形结构，在 V 字形的底部设有锥形出灰口，所述出气烟箱上连接有反吹风机。

2. 根据权利要求 1 所述的废气处理装置，其特征在于：所述灰斗的 V 形夹角为 130-150 度。

3. 根据权利要求 1 所述的废气处理装置，其特征在于：所述进气烟箱的入口端设置入口连接法兰，出气烟箱的出口端设置出口连接法兰。

4. 根据权利要求 1 所述的废气处理装置，其特征在于：所述进气烟箱与初过滤层、中效过滤层与高效过滤层、高效过滤层与出气烟箱之间分别设有过滤网。

一种废气处理装置

技术领域

[0001] 本实用新型涉及化工设备领域，具体涉及一种农药生产过程中用的废气处理装置。

背景技术

[0002] 在化工生产领域中，经常会产生废水、废气，如果将废气直接排放到大气中，会对环境造成严重污染，随着环境优化的愈发明显，生产工艺中的废气处理越来越重要。目前，使用多种废气处理装置，但多数存在净化效率不高，安装不方便、运行不方便，消耗人力物力的问题。

实用新型内容

[0003] 本实用新型的目的是提供了一种净化效率高的废气处理装置，该装置性能稳定、结构简单，维护方便，是一种能耗低、操作方便，无需专人值守的废气处理装置。

[0004] 本实用新型采用的技术方案如下：

[0005] 一种废气处理装置，包括进气烟箱、箱体和出气烟箱，所述箱体内设有吸附装置，所述吸附装置包括初过滤层、中效过滤层和高效过滤层，所述箱体下方设有灰斗，所述灰斗是由两个平面构成的V形结构，在V字形的底部设有锥形出灰口，所述出气烟箱上连接有反吹风机。

[0006] 所述灰斗的V形夹角为130-150度。出灰效率更方便，不会有残留物在灰斗上面。

[0007] 所述进气烟箱的入口端设置入口连接法兰，出气烟箱的出口端设置出口连接法兰。安装维护更方便。

[0008] 所述进气烟箱与初过滤层、中效过滤层与高效过滤层、高效过滤层与出气烟箱之间分别设有过滤网。提高了净化效率。

[0009] 与已有技术相比，本实用新型的有益效果如下：

[0010] 本实用新型通过在箱体下方增设V形结构的灰斗，方便更换吸附装置中的吸附物质，吸附装置设有初过滤层、中效过滤层和高效过滤层，提高了废气净化效率，本实用新型的废气处理装置具有净化效率高、结构简单，维护管理简单方便，运转成本低等优点。

附图说明

[0011] 图1为本实用新型的结构示意图。

具体实施方式

[0012] 下面结合实施例对本实用新型作进一步的描述。

[0013] 参见附图1，一种废气处理装置，包括进气烟箱1、箱体2和出气烟箱3，所述箱体2内设有吸附装置，所述吸附装置包括初过滤层4、中效过滤层5和高效过滤层6，所述箱体2下方设有灰斗7，所述灰斗7是由两个平面构成的V形结构，V形夹角为140度，在V字形

的底部设有锥形出灰口 8，所述出气烟箱 3 上连接有反吹风机 9，所述进气烟箱 1 的入口端设置入口连接法兰 10，出气烟箱 3 的出口端设置出口连接法兰 11，所述进气烟箱 1 与初过滤层、中效过滤层与高效过滤层、高效过滤层与出气烟箱之间分别设有过滤网 12，提高了净化效率。本实用新型的废气处理装置在使用时，打开入口连接法兰 10，废气依次经过进气烟箱 1、初过滤层 4、中效过滤层 5、高效过滤层 6 和出气烟箱 3，同时打开反吹风机 9，箱体 2 中添加活性碳等吸附物质，打开出口连接法兰 11，净化后的气体从出气烟箱 3 排出，当使用完后，需要更换吸附物质时，将吸附物质如活性碳从箱体 2 下方的 V 形结构的灰斗 7 中排出即可，本实用新型的废气处理装置结构简单，净化效率高，维护管理简单方便，运转成本低。

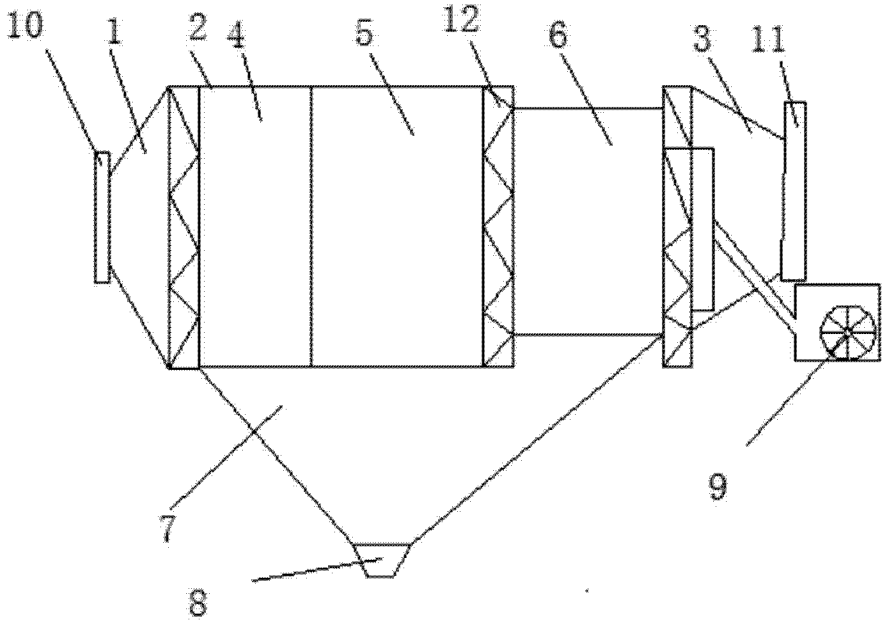

图 1