(19)中华人民共和国国家知识产权局

(12)实用新型专利

(10)授权公告号 CN 206777738 U
(45)授权公告日 2017.12.22

(21)申请号 201720446614.1

(22)申请日 2017.04.25

(73)专利权人 乐山师范学院
地址 614000 四川省乐山市市中区滨河路778号

(72)发明人 范强 杨建会 肖啸

(74)专利代理机构 成都点睛专利代理事务所（普通合伙）51232
代理人 李玉兴

(51)Int.Cl.
A63B 23/16(2006.01)
A63B 21/02(2006.01)

权利要求书1页 说明书3页 附图2页

(54)实用新型名称

手持式握力器

(57)摘要

本实用新型公开了一种方便使用且能够自由调节握力大小的手持式握力器。该手持式握力器，包括弧形内板与弧形外板，弧形内板与弧形外板之间设置有多个弹簧，弧形外板的外侧表面沿其弧面依次设置有食指套、中指套、无名指套、小指套，弧形外板与弧形内板之间还设置有第一防护布与第二防护布。该握力器在使用时既方便了人们握紧和放松，同时，握力器也不会在松开的过程中掉落，大大方便了人们的使用。另外，弧形内板和弧形外板的弧形设计可以使人们握拳时更加容易用力，再者，使用者可以根据自己的需要，自由调节握力器的握紧力大小，使用非常方便。适合在健身器械领域推广运用。

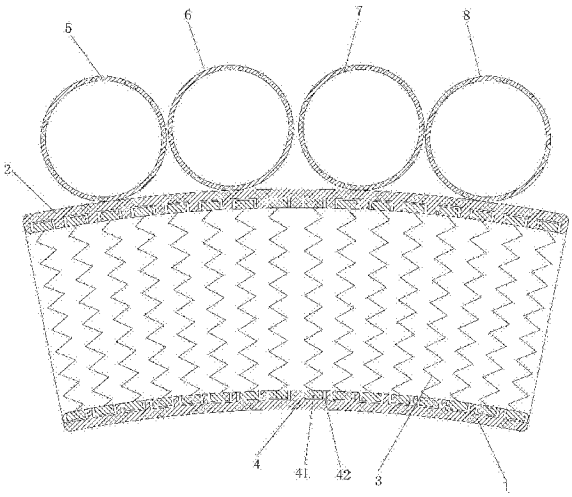

CN 206777738 U

1.手持式握力器，其特征在于：包括弧形内板(1)与弧形外板(2)，所述弧形内板(1)与弧形外板(2)之间设置有多个弹簧(3)，每个弹簧(3)的两端分别通过可拆卸结构(4)连接在弧形内板(1)的外侧表面以及弧形外板(2)的内侧表面，所述弧形外板(2)的外侧表面沿其弧面依次设置有食指套(5)、中指套(6)、无名指套(7)、小指套(8)，所述食指套(5)、中指套(6)、无名指套(7)、小指套(8)的中心轴线互相平行，所述弧形外板(2)与弧形内板(1)之间还设置有第一防护布(9)与第二防护布，所述弧形外板(2)、弧形内板(1)、第一防护布(9)、第二防护布共同围成一个腔体，多个弹簧(3)均位于腔体内，所述可拆卸结构(4)包括设置在弹簧(3)端头的固定块(41)以及设置在弧形外板(2)内表面或弧形内板(1)外表面的卡槽(42)，所述卡槽(42)与固定块(41)的大小相匹配。

2.如权利要求1所述的手持式握力器，其特征在于：所述第一防护布(9)的上下两端分别通过粘接扣固定在弧形外板(2)与弧形内板(1)上，所述第二防护布的上下两端分别通过粘接扣固定在弧形外板(2)与弧形内板(1)上。

3.如权利要求2所述的手持式握力器，其特征在于：所述弧形内板(1)与弧形外板(2)的表面均为连续光滑的曲面。

4.如权利要求3所述的手持式握力器，其特征在于：所述食指套(5)、中指套(6)、无名指套(7)、小指套(8)的表面均为连续光滑的曲面。

5.根据权利要求1至4中任意一项权利要求所述的手持式握力器，其特征在于：所述弧形内板(1)与弧形外板(2)均采用木料制成。

手持式握力器

技术领域

[0001] 本实用新型涉及健身器械领域，具体涉及一种手持式握力器。

背景技术

[0002] 握力器是一种用于改善手臂力量的个人锻炼设备，它便于携带且价格便宜，深受广大用户的喜爱。

[0003] 目前，所使用的握力器通常包括一对握把，他们面向彼此并由弹簧弹性地支承，如果使用者使用比弹簧弹力更大的力来握紧该对握把，那么握把彼此靠近，并且如果使用者释放对其的抓握，那么握把因弹簧的弹力而返回到它们的初始状态，通过重复这种握紧和释放操作，手臂的肌肉力量可以得到锻炼并提高手臂的力量。但是，这种普通的握力器，其结构形状大都为V字形，这种结构的握力器V字口处间距较大，对于手掌较大的人而言，可以握住并进行锻炼，但是对于手掌较小的人而言，单手握住后很难用力将其合拢，而且握力器受力后在弹开的过程中，很容易从手掌弹出从而掉落，影响人们的使用，另外，现有的握力器的弹簧一般是固定在握力器的上部，每个握力器的弹力是固定不变的，因此，如果握力器制成适合成年男子抓握的力量程度，那么握紧力相对较小的未成年人或妇女就很难对其进行握紧和释放，反过来说，如果弹簧的弹力只达到未成年人或妇女对其进行握紧和释放程度，则成年男子不能通过该握力器来达到锻炼的效果，而且，使用者经过一段时间的锻炼后，手臂力量增加，如果还使用原有的握力器则很难再次提升使用者的手臂力量。为了解决上述问题，可能就需要购买多个不同握紧力的握力器，这样无论是生产成本还是对于消费者而言都是不经济的，另外，上述普通的握力器如果经过长时间使用后，其弹簧的弹力会降低，而且现有握力器的弹簧又无法更换，一旦出现弹簧的弹力降低，则只能重新更换新的握力器，不够经济实惠。

实用新型内容

[0004] 本实用新型所要解决的技术问题是提供一种方便使用且能够自由调整握力大小的手持式握力器。

[0005] 本实用新型解决上述技术问题所采用的技术方案是：该手持式握力器，包括弧形内板与弧形外板，所述弧形内板与弧形外板之间设置有多个弹簧，每个弹簧的两端分别通过可拆卸结构连接在弧形内板的外侧表面以及弧形外板的内侧表面，所述弧形外板的外侧表面沿其弧面依次设置有食指套、中指套、无名指套、小指套，所述食指套、中指套、无名指套、小指套的中心轴线互相平行，所述弧形外板与弧形内板之间还设置有第一防护布与第二防护布，所述弧形外板、弧形内板、第一防护布、第二防护布共同围成一个腔体，多个弹簧均位于腔体内。

[0006] 进一步的是，所述可拆卸结构包括设置在弹簧端头的固定块以及设置在弧形外板内表面或弧形内板外表面的卡槽，所述卡槽与固定块的大小相匹配。

[0007] 进一步的是，所述第一防护布的上下两端分别通过粘接扣固定在弧形外板与弧形

内板上，所述第二防护布的上下两端分别通过粘接扣固定在弧形外板与弧形内板上。

[0008] 进一步的是，所述弧形内板与弧形外板的表面均为连续光滑的曲面。

[0009] 进一步的是，所述食指套、中指套、无名指套、小指套的表面均为连续光滑的曲面。

[0010] 进一步的是，所述弧形内板与弧形外板均采用木料制成。

[0011] 本实用新型的有益效果：该手持式握力器在使用时，人们将食指、中指、无名指、小指分别套入食指套、中指套、无名指套、小指套内，然后将弧形内板顶在手掌内，呈半握拳状态，然后用力握紧拳头即可将弧形外板向弧形内板靠拢，然后松开拳头呈半握拳状态，如此反复即可，由于握力器的食指套、中指套、无名指套、小指套分别套在人们的食指、中指、无名指、小指上，同时整个握力器被握在人们的手掌内，这样既方便了人们握紧和放松，同时，握力器也不会在松开的过程中掉落，极大方便了人们的使用。另外，弧形内板和弧形外板的弧形设计可以使人们握拳时更加容易用力，再者，每个弹簧的两端分别通过可拆卸结构连接在弧形内板的外侧表面以及弧形外板的内侧表面，因此，使用者可以根据自己的需要，在弧形内板与弧形外板之间安装适合自己的弹簧数目。安装不同数量的弹簧，握力器在使用时需要的握紧力就不同，使用者可以根据自己的需求自由调节握力器的握紧力大小，即使使用者的手臂力量增加后，也不用重新购买新的握力器，只需增加的弹簧即可，使用非常方便。

附图说明

[0012] 图1是本实用新型手持式握力器的截面示意图；

[0013] 图2为本实用新型手持式握力器的外部结构示意图；

[0014] 附图标记说明：弧形内板1、弧形外板2、弹簧3、可拆卸结构4、固定块41、卡槽42、食指套5、中指套6、无名指套7、小指套8、第一防护布9。

具体实施方式

[0015] 下面结合附图对本实用新型的具体实施方式作进一步的说明。

[0016] 如图1、2所示，该手持式握力器，包括弧形内板1与弧形外板2，所述弧形内板1与弧形外板2之间设置有多个弹簧3，每个弹簧3的两端分别通过可拆卸结构4连接在弧形内板1的外侧表面以及弧形外板2的内侧表面，所述弧形外板2的外侧表面沿其弧面依次设置有食指套5、中指套6、无名指套7、小指套8，所述食指套5、中指套6、无名指套7、小指套8的中心轴线互相平行，所述弧形外板2与弧形内板1之间还设置有第一防护布9与第二防护布，所述弧形外板2、弧形内板1、第一防护布9、第二防护布共同围成一个腔体，多个弹簧3均位于腔体内。该手持式握力器在使用时，人们将食指、中指、无名指、小指分别套入食指套5、中指套6、无名指套7、小指套8内，然后将弧形内板1顶在手掌内，呈半握拳状态，然后用力握紧拳头即可将弧形外板2向弧形内板1靠拢，然后松开拳头呈半握拳状态，如此反复即可，由于握力器的食指套5、中指套6、无名指套7、小指套8分别套在人们的食指、中指、无名指、小指上，同时整个握力器被握在人们的手掌内，这样既方便了人们握紧和放松，同时，握力器也不会在松开的过程中掉落，极大方便了人们的使用。另外，弧形内板1和弧形外板2的弧形设计可以使人们握拳时更加容易用力，再者，每个弹簧3的两端分别通过可拆卸结构4连接在弧形内板1的外侧表面以及弧形外板2的内侧表面，因此，使用者可以根据自己的需要，在弧形内板1与

弧形外板2之间安装适合自己的弹簧3数目，安装不同数量的弹簧3，握力器在使用时需要的握紧力就不同，使用者可以根据自己的需求自由调节握力器的握紧力大小，即使使用者的手臂力量增加后，也不用重新购买新的握力器，只需增加的弹簧3即可，使用非常方便。

[0017] 所述可拆卸结构4可以采用插销、螺钉固定等方式，为了方便拆卸和安装，所述可拆卸结构4包括设置在弹簧3端头的固定块41以及设置在弧形外板2内表面或弧形内板1外表面的卡槽42，所述卡槽42与固定块41的大小相匹配。在使用时，只需将固定块41卡入卡槽42内即可，拆除时，只需用力将其拔出即可，操作非常方便。

[0018] 设置第一防护布9和第二防护布是为了避免人们的手掌被弹簧3夹伤，同时，防护布还保证弹簧3不会掉落，为了方便安装更换弹簧3，所述第一防护布9的上下两端分别通过粘接扣固定在弧形外板2与弧形内板1上，所述第二防护布的上下两端分别通过粘接扣固定在弧形外板2与弧形内板1上。

[0019] 为了避免弧形内板1、弧形外板2的尖锐部分划伤人们的手掌，所述弧形内板1与弧形外板2的表面均为连续光滑的曲面。

[0020] 进一步的是，为了避免食指套5、中指套6、无名指套7、小指套8的尖锐边缘划伤人们的手指，所述食指套5、中指套6、无名指套7、小指套8的表面均为连续光滑的曲面。

[0021] 为了增加手感，所述弧形内板1与弧形外板2均采用木料制成。

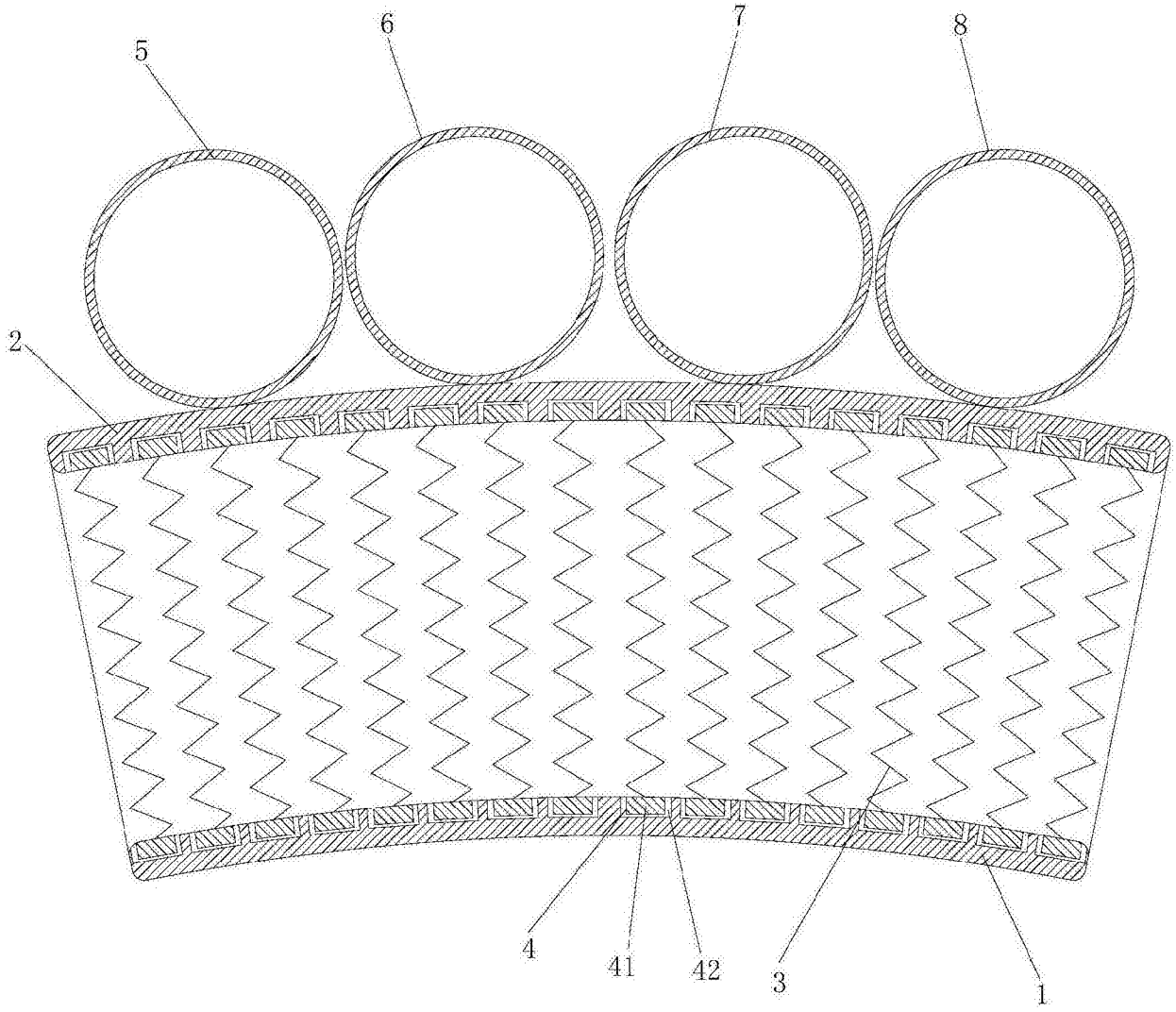

图1

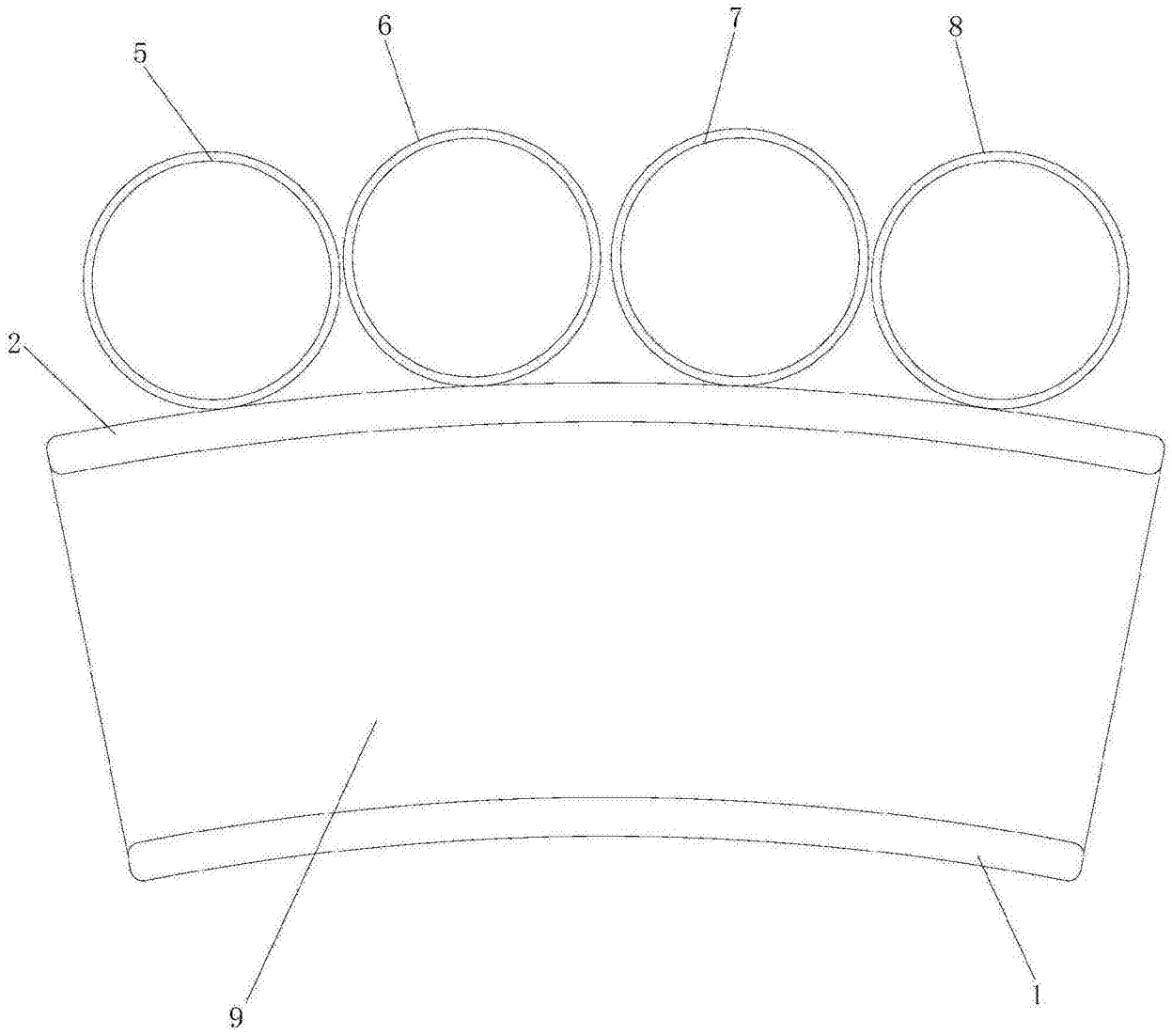

图2