(19)中华人民共和国国家知识产权局

(12)实用新型专利

(10)授权公告号 CN 207412333 U
(45)授权公告日 2018.05.29

(21)申请号 201720422731.4

(22)申请日 2017.04.21

(73)专利权人 王俊杰
地址 266600 山东省青岛市莱西市石岛路电大家属院2号楼2单元201

(72)发明人 王俊杰

(51)Int.Cl.
A61G 7/00(2006.01)
A61G 7/05(2006.01)

权利要求书1页 说明书3页 附图2页

(54)实用新型名称

一种床体大小与倾角可调的医疗用床

(57)摘要

本实用新型公开了一种床体大小与倾角可调的医疗用床，包括基板和固定台面，所述基板下方固定连接有高度调节装置，基板上方左侧固定连接有第一电动伸缩杆，所述基板中部固定连接有复位铰链，复位铰链上方左右对称固定连接有转动压杆，固定台面下侧开设有导向槽，导向槽内部左右对称滑动连接有伸缩板，所述转动压杆上方与伸缩板下表面转动连接，左侧伸缩板右侧固定连接有弹簧。与现有技术相比，本实用新型的有益效果是：本实用新型结构简单，使用方便，能调节床体高度适应不同需求，此外装置该能够调节床板面积大小，便于将床板撑大给陪护人员休息的地方，此外床体还能调节倾角，便于根据病情需要调节床体倾角。

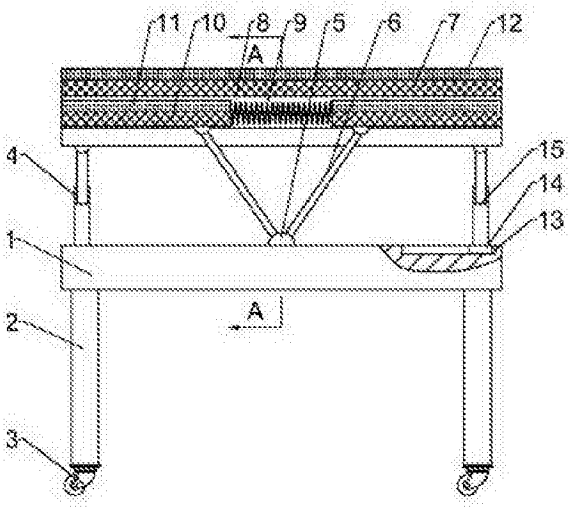

CN 207412333 U

1.一种床体大小与倾角可调的医疗用床,包括基板(1)和固定台面(7),其特征在于,所述基板(1)下方固定连接有高度调节装置(2),基板(1)上方左侧固定连接有第一电动伸缩杆(4),所述基板(1)中部固定连接有复位铰链(5),复位铰链(5)上方左右对称固定连接有转动压杆(6),固定台面(7)下侧开设有导向槽(8),导向槽(8)内部左右对称滑动连接有伸缩板(10),所述转动压杆(6)上方与伸缩板(10)下表面转动连接,左侧伸缩板(10)右侧固定连接有弹簧(9),所述弹簧(9)右端与右侧伸缩板(10)左侧固定连接,基板(1)右侧开设有限位滑槽(13),限位滑槽(13)内部滑动连接有限位滑块(14),限位滑块(14)上方固定连接有第二电动伸缩杆(15),第一电动伸缩杆(4)与第二电动伸缩杆(15)上方均与固定台面(7)下表面转动连接。

2.根据权利要求1所述的一种床体大小与倾角可调的医疗用床,其特征在于,所述高度调节装置(2)包括套筒(21),套筒(21)内部滑动连接有导向块(22),导向块(22)上方固定连接有支撑杆(23),所述支撑杆(23)上方外侧转动连接有摆杆(24),摆杆(24)下方固定连接有卡槽(25),套筒(21)外侧固定连接有若干卡杆(26),所述卡槽(25)与卡杆(26)相配合。

3.根据权利要求1所述的一种床体大小与倾角可调的医疗用床,其特征在于,所述高度调节装置(2)底部固定连接有万向轮(3)。

4.根据权利要求1所述的一种床体大小与倾角可调的医疗用床,其特征在于,所述固定台面(7)上方固定连接有第一弹性板(12)。

5.根据权利要求1所述的一种床体大小与倾角可调的医疗用床,其特征在于,所述伸缩板(10)上方固定连接有第二弹性板(11)。

6.根据权利要求1所述的一种床体大小与倾角可调的医疗用床,其特征在于,所述弹簧(9)为不锈钢弹簧。

7.根据权利要求2所述的一种床体大小与倾角可调的医疗用床,其特征在于,所述卡杆(26)至少为五个,卡杆(26)间间距为五厘米。

一种床体大小与倾角可调的医疗用床

技术领域

[0001] 本实用新型涉及一种医疗床，具体是一种床体大小与倾角可调的医疗用床。

背景技术

[0002] 众所周知，医疗床是一种医疗辅助设备，是用于患者进行躺卧的装置，并在医疗场所中得到广泛的使用；现有的医疗床包括床板和支撑架，床板直接安装在支撑架上，部分床板通过支撑架可以调节倾斜角度，但是实际使用过程中还发现，床板高度往往调节不便，多数是在支撑架下方垫板来提升高度，部分床板也无法调节床板高度，此外，病床上的病人大多会有陪护人员看护，床板大小无法调节，陪护人员的休息成了问题。

[0003] 为此中国专利(授权公告：CN206007497U)公开了一种多功能医疗床，虽说该床体功能繁多，还能提供按摩，但是该装置依旧无法调节倾斜角度与床板大小。为此本领域技术人员提出了一种床体大小与倾角可调的医疗用床，以解决上述背景中提出的问题。

实用新型内容

[0004] 本实用新型的目的在于提供一种床体大小与倾角可调的医疗用床，以解决上述背景技术中提出的问题。

[0005] 为实现上述目的，本实用新型提供如下技术方案：

[0006] 一种床体大小与倾角可调的医疗用床，包括基板和固定台面，所述基板下方固定连接有高度调节装置，基板上方左侧固定连接有第一电动伸缩杆，所述基板中部固定连接有复位铰链，复位铰链上方左右对称固定连接有转动压杆，固定台面下侧开设有导向槽，导向槽内部左右对称滑动连接有伸缩板，所述转动压杆上方与伸缩板下表面转动连接，左侧伸缩板右侧固定连接有弹簧，所述弹簧右端与右侧伸缩杆左侧固定连接，基板右侧开设有限位滑槽，限位滑槽内部滑动连接有限位滑块，限位滑块上方固定连接有第二电动伸缩杆，第一电动伸缩杆与第二电动伸缩杆上方均与固定台面下表面转动连接。

[0007] 作为本实用新型进一步的方案：所述高度调节装置包括套筒，套筒内部滑动连接有导向块，导向块上方固定连接有支撑杆，所述支撑杆上方外侧转动连接有摆杆，摆杆下方固定连接有卡槽，套筒外侧固定连接有若干卡杆，所述卡槽与卡杆相配合。

[0008] 作为本实用新型再进一步的方案：所述高度调节装置底部固定连接有万向轮。

[0009] 作为本实用新型再进一步的方案：所述固定台面上方固定连接有第一弹性板。

[0010] 作为本实用新型再进一步的方案：所述伸缩板上方固定连接有第二弹性板。

[0011] 作为本实用新型再进一步的方案：所述弹簧为不锈钢弹簧。

[0012] 作为本实用新型再进一步的方案：所述卡杆至少为五个，卡杆间间距为五厘米。

[0013] 与现有技术相比，本实用新型的有益效果是：本实用新型结构简单，使用方便，能调节床体高度适应不同需求，此外装置该能够调节床板面积大小，便于将床板撑大给陪护人员休息的地方，此外床体还能调节倾角，便于根据病情需要调节床体倾角。

附图说明

[0014] 图1为一种床体大小与倾角可调的医疗用床的结构示意图；

[0015] 图2为一种床体大小与倾角可调的医疗用床中A-A处剖视图；

[0016] 图3为一种床体大小与倾角可调的医疗用床中高度调节装置的结构示意图；

[0017] 图4为一种床体大小与倾角可调的医疗用床中B-B处剖视图。

[0018] 图中：1-基板、2-高度调节装置、3-万向轮、4-第一电动伸缩杆、5-复位铰链、6-转动压杆、7-固定台面、8-导向槽、9-弹簧、10-伸缩板、11-第二弹性板、12-第一弹性板、13-限位滑槽、14-限位滑块、15-第二电动伸缩杆、21-套筒、22-导向块、23-支撑杆、24-摆杆、25-卡槽、26-卡杆。

具体实施方式

[0019] 下面结合具体实施方式对本专利的技术方案作进一步详细地说明。

[0020] 请参阅图1-4，一种床体大小与倾角可调的医疗用床，包括基板1和固定台面7，所述基板1下方固定连接有高度调节装置2，基板1上方左侧固定连接有第一电动伸缩杆4，所述基板1中部固定连接有复位铰链5，复位铰链5上方左右对称固定连接有转动压杆6，固定台面7下侧开设有导向槽8，导向槽8内部左右对称滑动连接有伸缩板10，所述转动压杆6上方与伸缩板10下表面转动连接，转动压杆6向外侧转动时外端向外侧移动，带动伸缩板向外侧伸展，左侧伸缩板10右侧固定连接有弹簧9，所述弹簧9右端与右侧伸缩杆10左侧固定连接，基板1右侧开设有限位滑槽13，限位滑槽13内部滑动连接有限位滑块14，限位滑块14上方固定连接有第二电动伸缩杆15，第一电动伸缩杆4与第二电动伸缩杆15上方均与固定台面7下表面转动连接；

[0021] 使用时通过调节第一电动伸缩杆4和第二电动伸缩杆15的高度从而调节伸缩板10伸缩长度与固定台面7的倾斜角度，当第一电动伸缩杆4与第二电动伸缩杆15伸缩长度一直时，伸缩长度越短转动压杆6被压的越低，转动压杆6外侧越靠外，伸缩板10的伸缩长度越长，面积越大，伸缩长度越长转动压杆6被压的越少，转动压杆6外侧越靠内，伸缩板10的伸缩长度越短，面积越小，当第一电动伸缩杆4与第二电动伸缩杆15的伸缩长度不一致时，固定台面7会向伸缩高度越短的一侧倾斜，弹簧9在第一电动伸缩杆4与第二电动伸缩杆15伸长时能自动将伸缩板10收回，无需人工向内侧推动，通过高度调节装置2即可调节装置整体高度；

[0022] 所述高度调节装置2包括套筒21，套筒21内部滑动连接有导向块22，导向块22上方固定连接有支撑杆23，所述支撑杆23上方外侧转动连接有摆杆24，摆杆24下方固定连接有卡槽25，套筒21外侧固定连接有若干卡杆26，所述卡槽25与卡杆26相配合，向上拉伸支撑杆23即可调节高度，调节到合适的位置将卡槽25卡设于相应的卡槽26内即可。

[0023] 所述高度调节装置2底部固定连接有万向轮3，方便装置移动。

[0024] 所述固定台面7上方固定连接有第一弹性板12。

[0025] 所述伸缩板10上方固定连接有第二弹性板11。

[0026] 所述弹簧9为不锈钢弹簧。

[0027] 所述卡杆26至少为五个，卡杆26间间距为五厘米。

[0028] 本实用新型的工作原理是：本实用新型在使用时通过调节第一电动伸缩杆4和第二电动伸缩杆15的高度从而调节伸缩板10伸缩长度与固定台面7的倾斜角度，当第一电动伸缩杆4与第二电动伸缩杆15伸缩长度一直时，伸缩长度越短转动压杆6被压的越低，转动压杆6外侧越靠外，伸缩板10的伸缩长度越长，面积越大，伸缩长度越长转动压杆6被压的越少，转动压杆6外侧越靠内，伸缩板10的伸缩长度越短，面积越小，当第一电动伸缩杆4与第二电动伸缩杆15的伸缩长度不一致时，固定台面7会向伸缩高度越短的一侧倾斜，弹簧9在第一电动伸缩杆4与第二电动伸缩杆15伸长时能自动将伸缩板10收回，无需人工向内侧推动，通过高度调节装置2即可调节装置整体高度，向上拉伸支撑杆23即可调节高度，调节到合适的位置将卡槽25卡设于相应的卡槽26内即可。

[0029] 对于本领域技术人员而言，显然本实用新型不限于上述示范性实施例的细节，而且在不背离本实用新型的精神或基本特征的情况下，能够以其他的具体形式实现本实用新型。因此，无论从哪一点来看，均应将实施例看作是示范性的，而且是非限制性的，本实用新型的范围由所附权利要求而不是上述说明限定，因此旨在将落在权利要求的等同要件的含义和范围内的所有变化囊括在本实用新型内。不应将权利要求中的任何附图标记视为限制所涉及的权利要求。

[0030] 此外，应当理解，虽然本说明书按照实施方式加以描述，但并非每个实施方式仅包含一个独立的技术方案，说明书的这种叙述方式仅仅是为清楚起见，本领域技术人员应当将说明书作为一个整体，各实施例中的技术方案也可以经适当组合，形成本领域技术人员可以理解的其他实施方式。

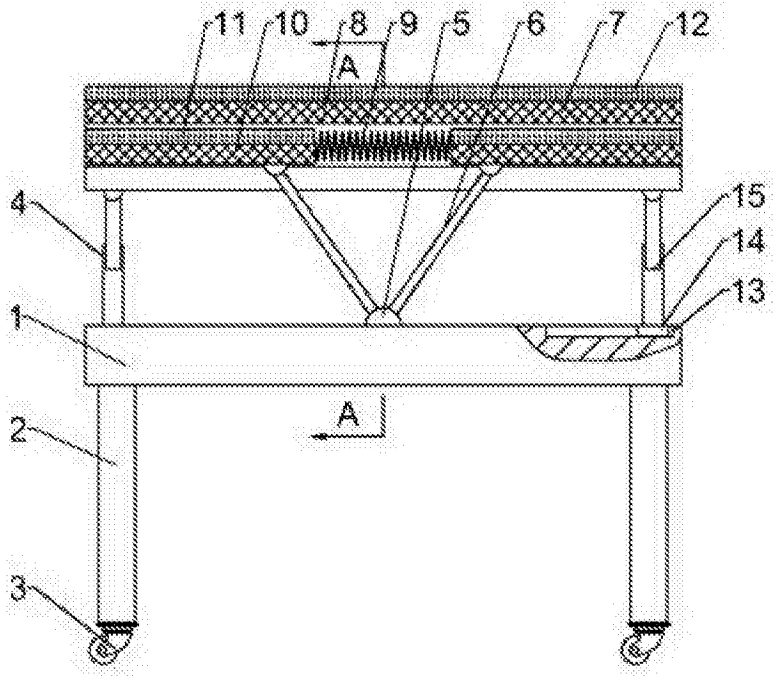

图1

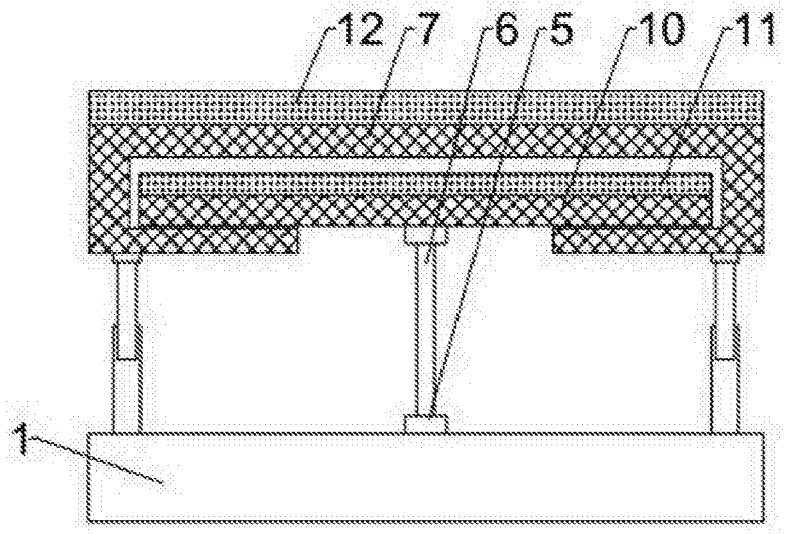

图2

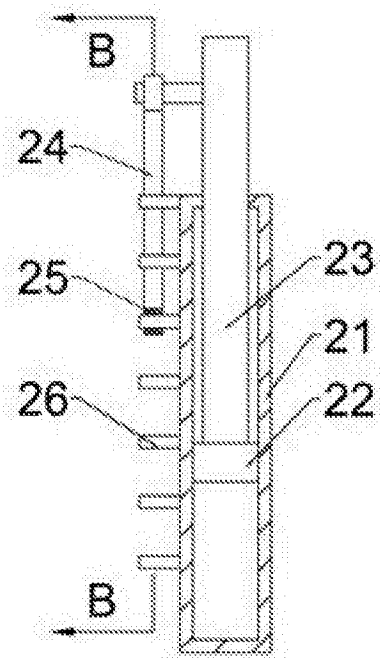

图3

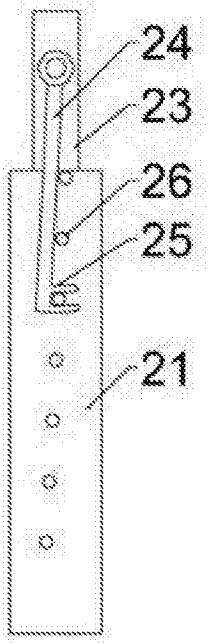

图4