(19)中华人民共和国国家知识产权局

(12)发明专利申请

(10)申请公布号 CN 111466646 A
(43)申请公布日 2020.07.31

(21)申请号 202010419581.8

(22)申请日 2020.05.18

(71)申请人 东莞昱诚高分子科技有限公司
地址 523000 广东省东莞市茶山镇粟边鸿福街10号101室

(72)发明人 金清标

(74)专利代理机构 昆明合众智信知识产权事务所 53113
代理人 高兴云

(51)Int.Cl.
A41D 13/11(2006.01)
A41D 31/14(2019.01)
A41D 31/02(2019.01)

权利要求书1页 说明书2页 附图2页

(54)发明名称

一种新型防尘呼吸口罩

(57)摘要

本发明公开了一种新型防尘呼吸口罩，包括口罩本体，所述口罩本体包括耳带部和过滤部，所述耳带部由海绵材料制成，所述耳带部缝制在过滤部的边缘处。本发明采用舒适透气的海绵材质打造而成，长期配搭不会引起耳朵的不适，戴着舒适透气，口罩采用优质透气的面料设计而成，防灰尘无异味自由呼吸，可水洗，动力学设计阀盖，引导气流远离眼睛和面部，减少眼部护具起雾，大口径的阀门，减少呼吸阻力，让呼吸更加的舒适与顺畅，高弹力加宽耳带设计，弹性拉伸不勒耳朵，立体效果更佳，佩戴更加的舒适，双层过滤更清新，专为空气污染防护设计，舒适应对中度重度的污染气候，聚氨酯外层，过滤大颗粒物及粉尘的杂物。

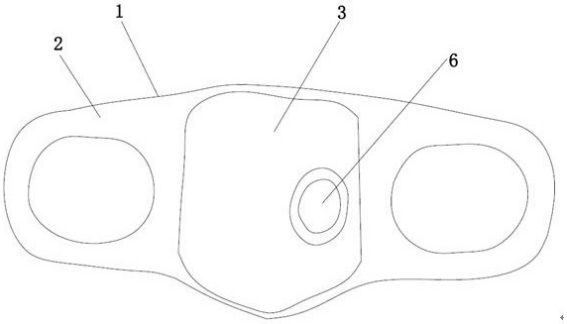

CN 111466646 A

1.一种新型防尘呼吸口罩,包括口罩本体(1),其特征在于:所述口罩本体(1)包括耳带部(2)和过滤部(3),所述耳带部(2)由海绵材料制成,所述耳带部(2)缝制在过滤部(3)的边缘处,所述过滤部(3)包括第一过滤层(4)和第二过滤层(5),所述第一过滤层(4)设置在第二过滤层(5)的外侧,所述阀门(6)设置在过滤部(3)的表面,所述阀盖(7)设置在阀门(6)的表面。

2.根据权利要求1所述的一种新型防尘呼吸口罩,其特征在于:所述耳带部(2)上设置有挂孔。

3.根据权利要求1所述的一种新型防尘呼吸口罩,其特征在于:所述第一过滤层(4)由聚氨酯材料制成。

4.根据权利要求1所述的一种新型防尘呼吸口罩,其特征在于:所述第二过滤层(5)由无纺布材料制成。

5.根据权利要求1所述的一种新型防尘呼吸口罩,其特征在于:所述阀盖(7)的表面设置有通气孔。

一种新型防尘呼吸口罩

技术领域

[0001] 本发明涉及口罩技术领域，具体为一种新型防尘呼吸口罩。

背景技术

[0002] 口罩是一种卫生用品，一般指戴在口鼻部位用于过滤进入口鼻的空气，以达到阻挡有害的气体、气味、飞沫、病毒等物质的作用，以纱布或纸等制成。口罩对进入肺部的空气有一定的过滤作用，在呼吸道传染病流行时，在粉尘等污染的环境中作业时，戴口罩具有非常好的作用。

[0003] 目前常见的口罩舒适透气性能不太理想，长期佩戴会引起耳朵的不适，不能进行水洗，并且不能引导气流远离眼睛和面部，容易引起眼部护具起雾而且佩戴过程中呼吸阻力比较大，使用者呼吸舒适与顺畅度比较差，给使用者带来极大的不便，为此我们提出一种新型防尘呼吸口罩。

发明内容

[0004] 本发明的目的在于提供一种新型防尘呼吸口罩，以解决上述背景技术中提出的问题。

[0005] 为实现上述目的，本发明提供如下技术方案：一种新型防尘呼吸口罩，包括口罩本体，所述口罩本体包括耳带部和过滤部，所述耳带部由海绵材料制成，所述耳带部缝制在过滤部的边缘处，所述过滤部包括第一过滤层和第二过滤层，所述第一过滤层设置在第二过滤层的外侧，所述阀门设置在过滤部的表面，所述阀盖设置在阀门的表面。

[0006] 优选的，所述耳带部上设置有挂孔。

[0007] 优选的，所述第一过滤层由聚氨酯材料制成。

[0008] 优选的，所述第二过滤层由无纺布材料制成。

[0009] 优选的，所述阀盖的表面设置有通气孔。

[0010] 与现有技术相比，本发明的有益效果如下：

本发明采用舒适透气的海绵材质打造而成，长期配搭不会引起耳朵的不适，戴着舒适透气，口罩采用优质透气的面料设计而成，防灰尘无异味自由呼吸，可水洗，动力学设计阀盖，引导气流远离眼睛和面部，减少眼部护具起雾，大口径的阀门，减少呼吸阻力，让呼吸更加的舒适与顺畅，高弹力加宽耳带设计，弹性拉伸不勒耳朵，立体效果更佳，佩戴更加的舒适，双层过滤更清新，专为空气污染防护设计，舒适应对中度重度的污染气候，聚氨酯外层，过滤大颗粒物及粉尘的杂物。

附图说明

[0011] 图1为本发明的结构示意图；

图2为本发明阀盖的安装结构示意图；

图3为本发明过滤部的结构剖面图。

[0012] 图中：1口罩本体、2耳带部、3过滤部、4第一过滤层、5第二过滤层、6阀门、7阀盖。

具体实施方式

[0013] 下面将结合本发明实施例中的附图，对本发明实施例中的技术方案进行清楚、完整地描述，显然，所描述的实施例仅仅是本发明一部分实施例，而不是全部的实施例。基于本发明中的实施例，本领域普通技术人员在没有做出创造性劳动前提下所获得的所有其他实施例，都属于本发明保护的范围。

[0014] 请参阅图1-3，一种新型防尘呼吸口罩，包括口罩本体1，口罩本体1包括耳带部2和过滤部3，耳带部2由海绵材料制成，耳带部2缝制在过滤部3的边缘处，耳带部2上设置有挂孔，过滤部3包括第一过滤层4和第二过滤层5，第一过滤层4由聚氨酯材料制成，第二过滤层5由无纺布材料制成，第一过滤层4设置在第二过滤层5的外侧，阀门6设置在过滤部3的表面，阀盖7设置在阀门6的表面。

[0015] 工作原理：耳带部2采用舒适透气的海绵材质打造而成，长期配搭不会引起耳朵的不适，戴着舒适透气，口罩采用优质透气的面料设计而成，防灰尘无异味自由呼吸，可水洗，动力学设计阀盖7，引导气流远离眼睛和面部，减少眼部护具起雾，大口径的阀门6，减少呼吸阻力，让呼吸更加的舒适与顺畅，高弹力加宽耳带设计，弹性拉伸不勒耳朵，立体效果更佳，佩戴更加的舒适，第一过滤层4和第二过滤层5构成口罩的过滤部，双层过滤更清新，专为空气污染防护设计，舒适应对中度重度的污染气候，第一过滤层4由聚氨酯材料制成，能够过滤大颗粒物及粉尘的杂物。

[0016] 尽管已经示出和描述了本发明的实施例，对于本领域的普通技术人员而言，可以理解在不脱离本发明的原理和精神的情况下可以对这些实施例进行多种变化、修改、替换和变型，本发明的范围由所附权利要求及其等同物限定。

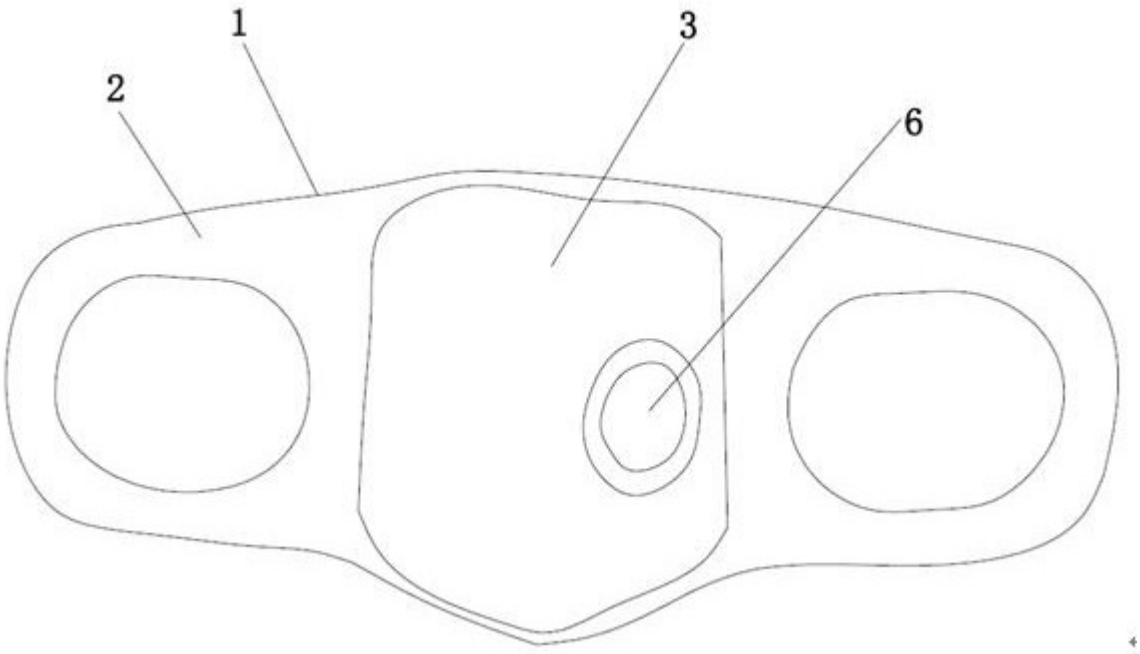

图1

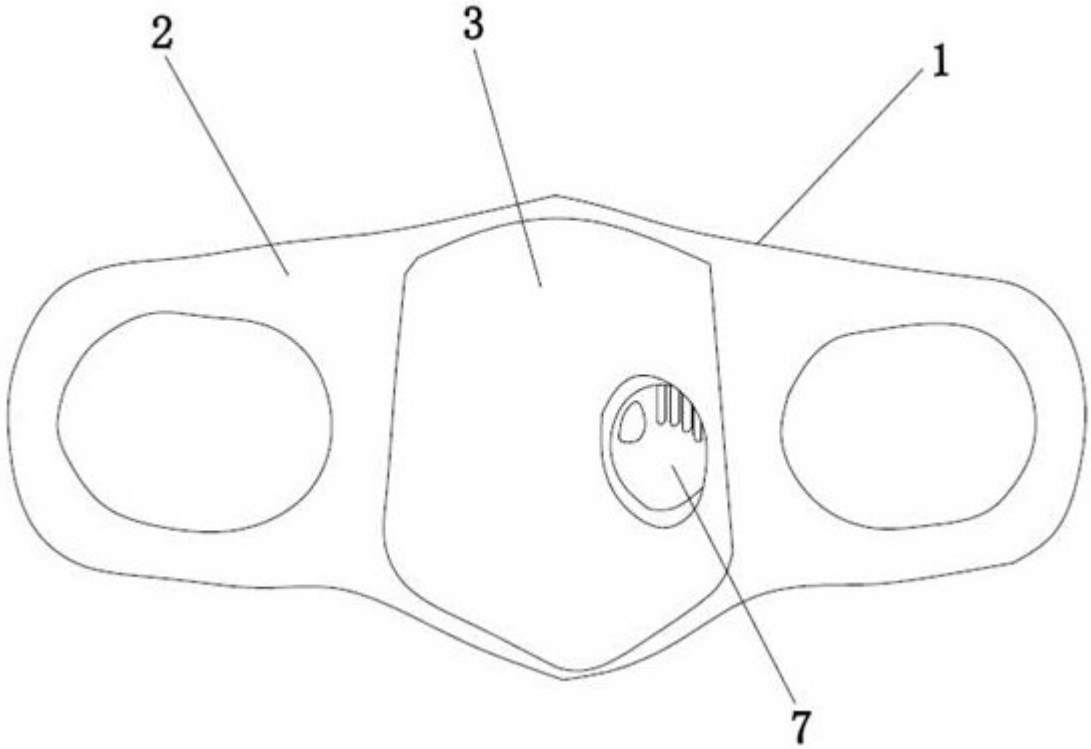

图2

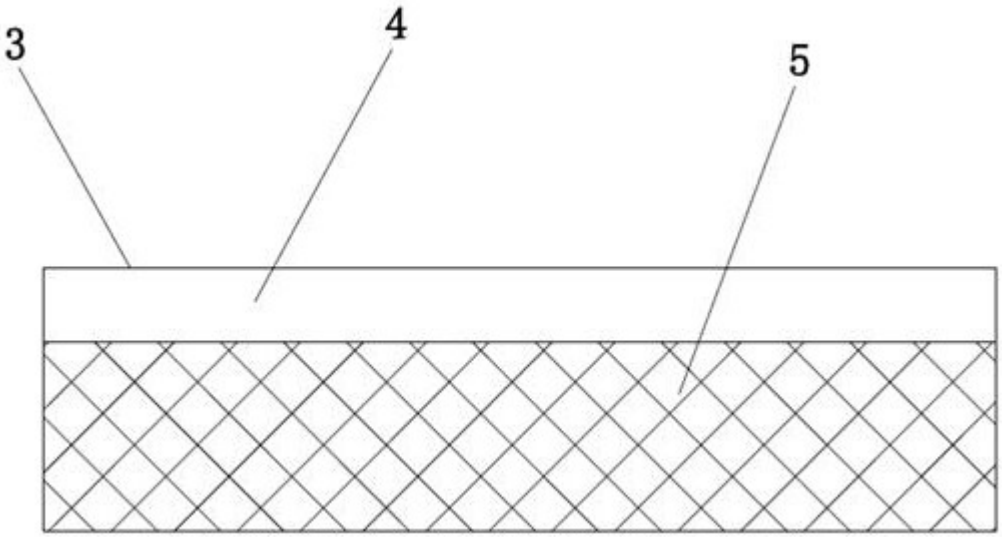

图3