(19)中华人民共和国国家知识产权局

(12)实用新型专利

(10)授权公告号 CN 204488174 U
(45)授权公告日 2015.07.22

(21)申请号 201520154489.8

(22)申请日 2015.03.18

(73)专利权人 深圳市华达华惠机械有限公司
地址 518116 广东省深圳市龙岗区龙岗街道同乐社区万泉工业区 33、34 号厂房 1、2、3 楼

(72)发明人 高艳林

(74)专利代理机构 北京世誉鑫诚专利代理事务所（普通合伙） 11368
代理人 郭官厚

(51)Int.Cl.
B41F 7/02(2006.01)
B41F 7/20(2006.01)

权利要求书1页 说明书2页 附图2页

(54)实用新型名称

胶面印刷装置

(57)摘要

本实用新型的胶面印刷装置，结构包括一固定在印刷机床上的机架，该机架套设在印刷座和紫外线灯箱的外围，所述的机架由分纸部件支板、连接板、复合部件支板依次连接组成的一体成型结构，分离辊设置在分纸部件支板的内部，导向辊设置在连接板的内部，压轮组和调节装置均设置在复合部件支板的内部，分离辊将胶质印刷纸拆分成面纸和底纸，其中面纸在导向辊和调节装置的引带下行进至压轮组；底纸直行进入印刷座进行油墨的印制和紫外线灯箱的烘干，之后引带至压轮组；面纸和底纸在压轮组的作用下重新贴合，重新贴合后油墨会自动转印到面纸上，自动完成一个胶印过程，整个过程非常简洁快速，本实用新型设计新颖，工作效率和成品质量非常高。

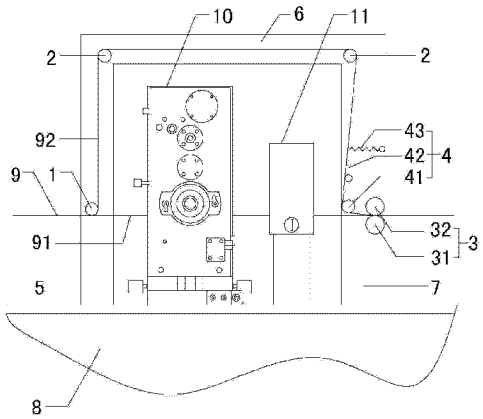

CN 204488174 U

1. 一种胶面印刷装置，包括一固定在印刷机床上的机架，其特征在于：所述的机架套设在印刷座和紫外线灯箱的外围，所述的机架在内部分别安装有分离辊、导向辊、压轮组，以及置于压轮组前端的调节装置。

2. 根据权利要求 1 所述的胶面印刷装置，其特征在于：所述的机架由分纸部件支板、连接板、复合部件支板依次连接组成的一体成型结构，其中分离辊设置在分纸部件支板的内部，导向辊设置在连接板的内部，压轮组和调节装置均设置在复合部件支板的内部。

3. 根据权利要求 1 所述的胶面印刷装置，其特征在于：所述的导向辊数量为两个，两导向辊平行分设于连接板与分纸部件支板和复合部件支板的接合处。

4. 根据权利要求 1 所述的胶面印刷装置，其特征在于：所述的压轮组由相互夹紧接触的复合辊一和复合辊二所组成，且压轮组与分离辊处于同一水平轴线位置。

5. 根据权利要求 1 所述的胶面印刷装置，其特征在于：所述的调节装置由拉簧、摆动臂、活动导向辊所组成，其中拉簧和活动导向辊之间通过摆动臂予以连接。

胶面印刷装置

技术领域：

[0001] 本实用新型涉及胶版印刷技术领域，具体是指一种印刷机组件中的胶面印刷装置。

背景技术：

[0002] 众所周知，胶质印刷纸是由面纸（又称热敏纸）和底纸（又称剥离纸）贴合而成，其中面纸与底纸贴合的一侧设有胶水，底纸与面纸贴合的一侧设有硅油，油墨通过专用的胶版印刷机直接印刷在设有胶水的面纸之上，在此过程中，印刷座必须反座安装才能正常进行印刷，而且胶版印刷机只能专机专用，即这种类型的印刷机只能进行单一类型的胶质印刷，而无法印刷其它类型的印刷纸，而且普通类型的印刷机也无法通用，或者普通印刷机无法通过改良进而适用胶质印刷，适用范围非常局限；另外，这种专用的胶版印刷机至少需要安装一个拆分座、一个印刷座、一个压合座，不仅结构复杂、部件较多、体积和重量均庞大，而且造价高昂、维护困难、装配麻烦，显著增加了生产制造成本。

实用新型内容：

[0003] 针对背景技术所述的问题，本实用新型提供一种设计合理、结构紧凑的胶面印刷装置，将该胶面印刷装置加装在任意普通类型的印刷机上即可实现胶质印刷的需求，对现有的普通类型的印刷机改良程度小，通用程度高。

[0004] 本实用新型为实现其目的所采用的技术方案是：一种胶面印刷装置，结构包括一固定在印刷机床上的机架，所述的机架套设在印刷座和紫外线灯箱的外围，所述的机架在内部分别安装有分离辊、导向辊、压轮组，以及置于压轮组前端的调节装置。

[0005] 进一步地，所述的机架由分纸部件支板、连接板、复合部件支板依次连接组成的一体成型结构，其中分离辊设置在分纸部件支板的内部，导向辊设置在连接板的内部，压轮组和调节装置均设置在复合部件支板的内部。

[0006] 所述的导向辊数量为两个，两导向辊平行分设于连接板与分纸部件支板和复合部件支板的接合处。

[0007] 所述的压轮组由相互夹紧接触的复合辊一和复合辊二所组成，且压轮组与分离辊处于同一水平轴线位置。

[0008] 所述的调节装置由拉簧、摆动臂、活动导向辊所组成，其中拉簧和活动导向辊之间通过摆动臂予以连接。

[0009] 本实用新型充分利用机架的结构进行合理设置，在机架内部分别安装分离辊、导向辊、压轮组，以及置于压轮组前端的调节装置，将本实用新型加装固定在任意类型的印刷机的印刷座上，即可开始胶质印刷，且印刷座无须反座安装，对现有普通类型的印刷机改良程度小，适用范围广。

[0010] 工作时分离辊将胶纸拆分成面纸和底纸，其中面纸在导向辊和调节装置的引带下行进，底纸直行进入印刷座进行油墨的印制，并在紫外线灯箱烘干之后与面纸在压轮组的

作用下重新贴合，重新贴合后油墨会自动转印到面纸上，整个过程非常简洁快速，显著提高胶质印刷纸生产工序的效率。

[0011] 无须专门购买胶版印刷机，降低了胶质印刷纸专机专用所带来的各项高昂开支，节省成本，需要印刷胶质印刷纸时将本实用新型安装在普通类型印刷机的印刷座外围，需要印刷其它类型印刷纸时将本实用新型拆卸下来即可，可根据印刷任务灵活地转换，增加了普通类型印刷机的使用灵活性，由此满足不同的产品需求。

[0012] 本实用新型结构简单、印刷精准、性能优越，提高了设备整体操作的精准度和控制的方便度。显著提升印刷机的使用价值。

附图说明：

[0013] 图 1 是本实用新型的整体结构示意图；

[0014] 图 2 是本实用新型的安装结构示意图。

[0015] 图中，1、分离辊，2、导向辊，3、压轮组，31、复合辊一，32、复合辊二，4、调节装置，41、活动导向辊，42、摆动臂，43、拉簧，5、分纸部件支板，6、连接板，7、复合部件支板，8、印刷机床，9、胶质印刷纸，91、底纸，92、面纸，10、印刷座，11、紫外线灯箱。

具体实施方式：

[0016] 下面结合具体实施例和附图对本实用新型进一步说明。

[0017] 结合图 1 所示，本实用新型的胶面印刷装置结构包括一机架，该机架是由分纸部件支板 5、连接板 6、复合部件支板 7 依次连接组成的一体成型结构。分离辊 1 设置在分纸部件支板 5 的内部，连接板 6 内部的导向辊 2 平行分设于连接板 6 与分纸部件支板 5 和复合部件支板 7 的接合处，压轮组 3 和调节装置 4 均设置在复合部件支板 7 的内部，且调节装置 4 置于压轮组 3 的前端。

[0018] 该压轮组 3 由相互夹紧接触的复合辊一 31 和复合辊二 32 所组成，且压轮组 3 与分离辊 1 处于同一水平轴线位置；该调节装置 4 由拉簧 43、摆动臂 42、活动导向辊 41 所组成，其中拉簧 43 和活动导向辊 41 之间通过摆动臂 42 予以连接。

[0019] 结合图 2 所示，将本实用新型的机架安装固定在印刷机床 8 上，且机架套设在印刷座 10 和紫外线灯箱 11 的外围，胶质印刷纸 9 进入分纸部件支板 5 后，分离辊 1 将其拆分成沿上行方向行进的面纸 92 和沿直行方向行进的底纸 91。

[0020] 其中面纸 92 在导向辊 2 和调节装置 4 的引带下行进，活动导向辊 41 在拉簧 43 的作用下将面纸 92 紧贴在复合部件支板 7 的内壁，并将面纸 92 引带至压轮组 3；底纸 91 直行进入印刷座 10 进行油墨的印制，并在紫外线灯箱 11 烘干之后引带至压轮组 3；面纸 92 和底纸 91 在压轮组 3 的作用下重新贴合，重新贴合后油墨会自动转印到面纸 92 上，一个胶印过程自动完成，非常方便快捷，显著提高胶质印刷纸生产工序的效率。

[0021] 以上显示了描述了本实用新型的基本原理和主要特征及其优点，本领域技术人员应该了解，上述描述的只是对本实用新型的说明，而非限制，在不脱离本实用新型范围的前提下，本实用新型还会有各种变化和改进，而这些变化和改进均属于本实用新型的保护范围之内。

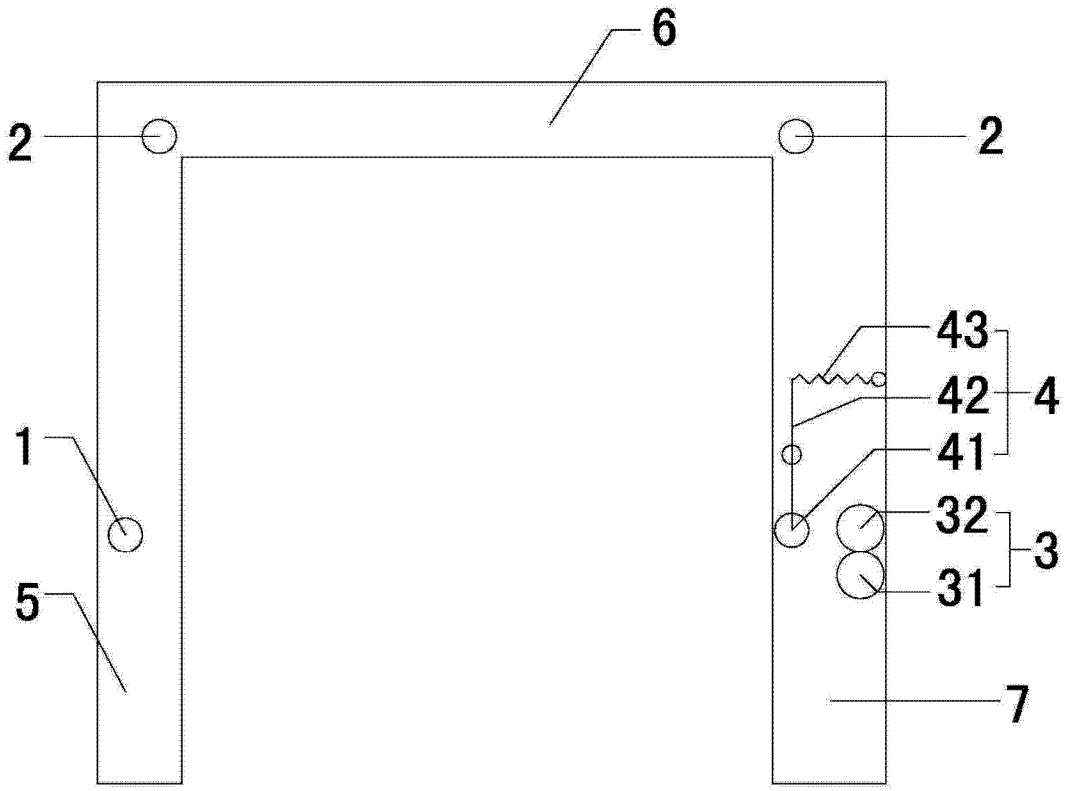

图 1

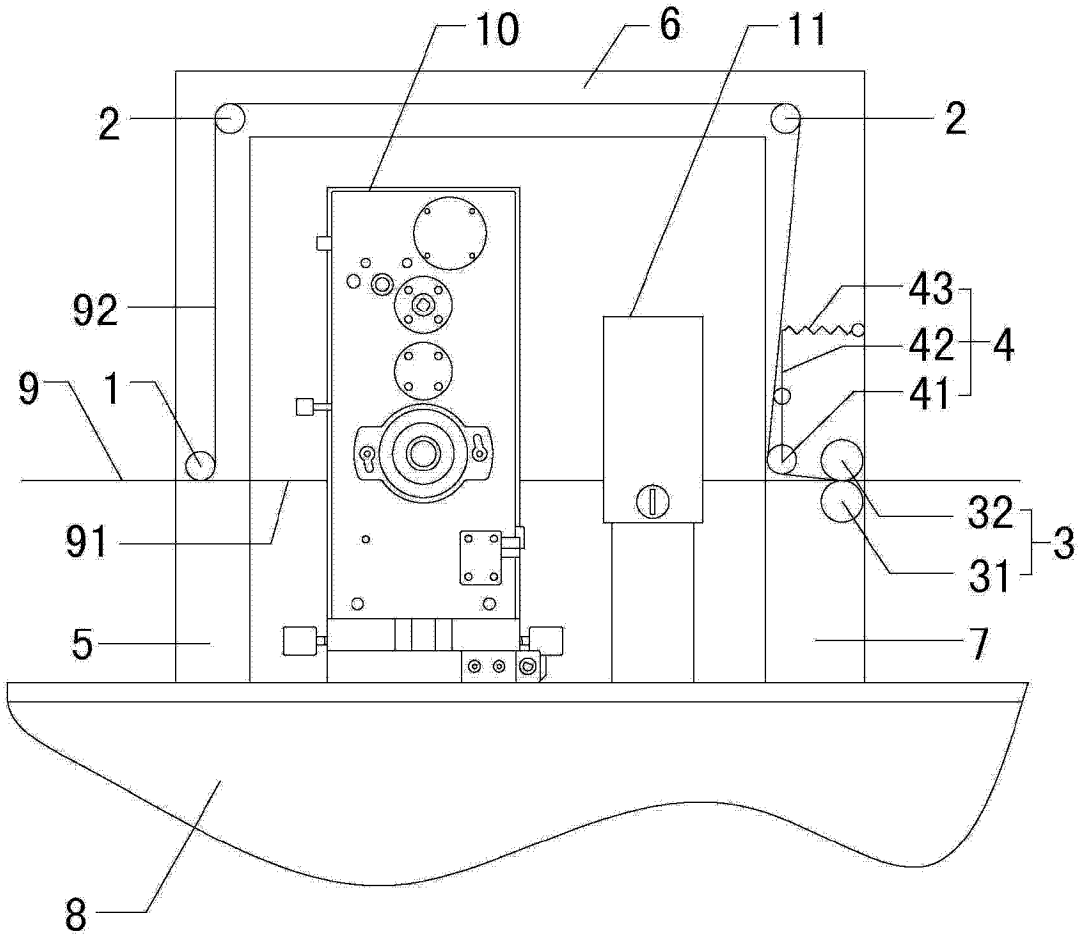

图 2