(19)中华人民共和国国家知识产权局

(12)实用新型专利

(10)授权公告号 CN 202277380 U
(45)授权公告日 2012.06.20

(21)申请号 201120421683.X

(22)申请日 2011.10.31

(73)专利权人 刘廷宾
地址 257091 山东省东营市东城曹州路 6 号

(72)发明人 刘廷宾

(51)Int.Cl.
A61B 17/88(2006.01)

权利要求书 1 页 说明书 2 页 附图 1 页

(54)实用新型名称

骨钉复位夹持钳

(57)摘要

本实用新型提供一种骨钉复位夹持钳，属于医疗器械技术领域，其结构包括中部通过铰轴连接的主钳臂和副钳臂，主钳臂和副钳臂前端分别固定设置有圆缺形骨钉座，铰轴后部的主钳臂内侧设置有铰座，铰轴后部的副钳臂上开设有穿接孔，铰座上铰接有铰接螺栓，铰接螺栓通过穿接孔穿接在副钳臂上，铰接螺栓前端部探出副钳臂穿接孔并设置有旋拧螺母。该骨钉复位夹持钳尤其在钳柄处设置铰接螺栓和旋拧螺母，使操作力放在钳柄，利用钳柄处的铰接螺栓和旋拧螺母的操作使钳臂张合，其牵拉作用力均匀缓慢，不会对钳头骨钉造成其他外力，减少骨折复位手术的危险，大大提高骨骼复位的手术成功率。

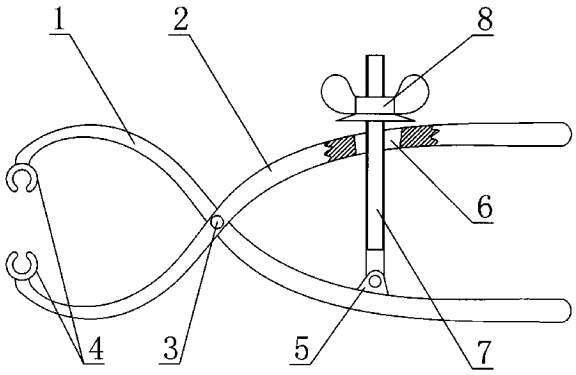

CN 202277380 U

1. 骨钉复位夹持钳，其特征在于包括中部通过铰轴连接的主钳臂和副钳臂，主钳臂和副钳臂前端分别固定设置有圆缺形骨钉座，铰轴后部的主钳臂内侧设置有铰座，铰轴后部的副钳臂上开设有穿接孔，铰座上铰接有铰接螺栓，铰接螺栓通过穿接孔穿接在副钳臂上，铰接螺栓前端部探出副钳臂穿接孔并设置有旋拧螺母。

骨钉复位夹持钳

技术领域

[0001] 本实用新型涉及医疗器械技术领域，具体地说是一种骨钉复位夹持钳。

背景技术

[0002] 一般的，骨折复位是骨折手术中的一项重大难题，由于人体的骨骼坚硬而又具有韧性，骨折后的复位给手术操作者常常会带来很大的难度，有时骨折后的复位需要用骨钉来协助固定骨骼位置使骨折处复原进行自我修复的生长。手术中由于骨折复位的难度，常常是先在骨骼断裂的两处分别打入骨钉，再在骨钉上施加力量进行复位，临床上多采用螺旋给进的两点牵拉器进行骨钉的牵拉复位，其在螺旋旋拧时会对骨钉有额外方向的力，给骨钉造成更大的吃力，严重时对骨骼造成损伤。

发明内容

[0003] 本实用新型的技术任务是解决现有技术的不足，提供一种骨钉复位夹持钳。

[0004] 本实用新型的技术方案是按以下方式实现的，该骨钉复位夹持钳，其结构包括中部通过铰轴连接的主钳臂和副钳臂，主钳臂和副钳臂前端分别固定设置有圆缺形骨钉座，铰轴后部的主钳臂内侧设置有铰座，铰轴后部的副钳臂上开设有穿接孔，铰座上铰接有铰接螺栓，铰接螺栓通过穿接孔穿接在副钳臂上，铰接螺栓前端部探出副钳臂穿接孔并设置有旋拧螺母。

[0005] 本实用新型与现有技术相比所产生的有益效果是：

[0006] 该骨钉复位夹持钳采用杠杆原理，尤其在钳柄处设置铰接螺栓和旋拧螺母，使操作力放在钳柄，钳头处的圆缺形骨钉座把骨钉卡住，利用钳柄处的铰接螺栓和旋拧螺母的操作使钳臂张合，其牵拉作用力均匀缓慢，不会对钳头骨钉造成其他外力，减少骨折复位手术的危险，大大提高骨骼复位的手术成功率。

[0007] 该骨钉复位夹持钳具有设计合理、结构简单、安全可靠、使用方便、易于维护等特点，因而，具有很好的推广使用价值。

附图说明

[0008] 附图 1 是本实用新型的结构示意图。

[0009] 附图中的标记分别表示：

[0010] 1、主钳臂，2、副钳臂，3、铰轴，4、圆缺形骨钉座，5、铰座，6、穿接孔，7、铰接螺栓，8、旋拧螺母。

具体实施方式

[0011] 下面结合附图对本实用新型的骨钉复位夹持钳作以下详细说明。

[0012] 如附图 1 所示，本实用新型的骨钉复位夹持钳，其结构包括中部通过铰轴 3 连接的主钳臂 1 和副钳臂 2，主钳臂 1 和副钳臂 2 前端分别固定设置有圆缺形骨钉座 4，铰轴 3 后

部的主钳臂 1 内侧设置有铰座 5，铰轴 3 后部的副钳臂 2 上开设有穿接孔 6，铰座 5 上铰接有铰接螺栓 7，铰接螺栓 7 通过穿接孔 6 穿接在副钳臂 2 上，铰接螺栓 7 前端部探出副钳臂穿接孔 6 并设置有旋拧螺母 8。

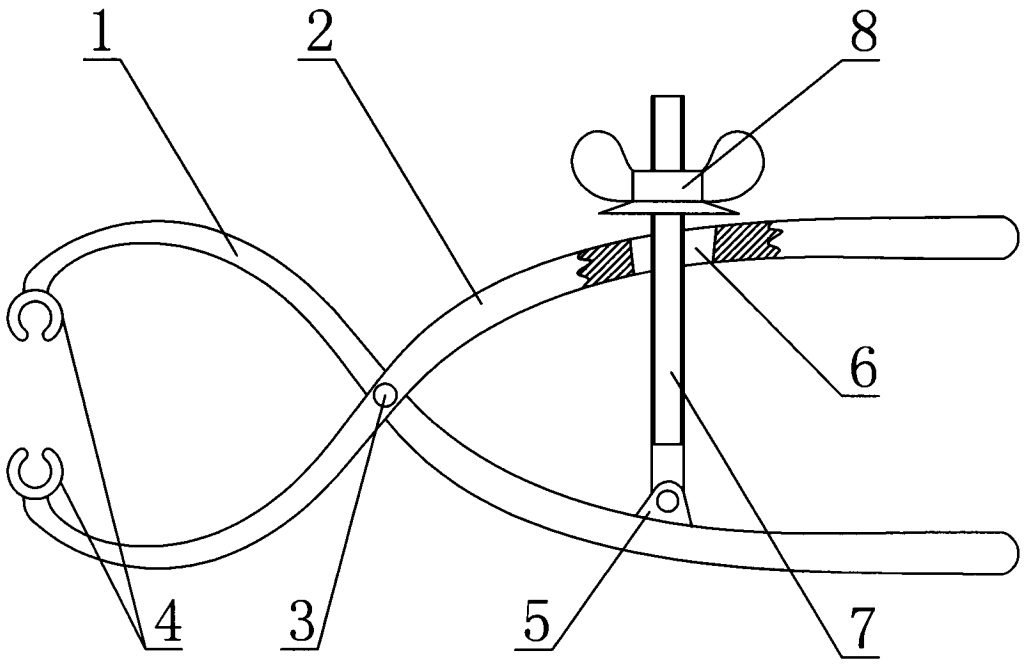

图 1