(19)国家知识产权局

(12)实用新型专利

(10)授权公告号 CN 218419010 U
(45)授权公告日 2023.02.03

(21)申请号 202222200536.0

(22)申请日 2022.08.19

(73)专利权人 广州诗尼曼家居股份有限公司
地址 511440 广东省广州市番禺区石楼镇莲花山联围村浮莲岗

(72)发明人 陈佳春 丁淑娟 欧阳晓婵 胡秀雄 黄齐升

(74)专利代理机构 广州科沃园专利代理有限公司 44416
专利代理师 王维霞

(51)Int.Cl.
A47B 83/00(2006.01)
A47B 61/00(2006.01)
A47B 67/00(2006.01)

权利要求书1页 说明书3页 附图5页

(54)实用新型名称

一种具备折叠梳妆台的衣柜

(57)摘要

本实用新型公开了一种具备折叠梳妆台的衣柜，包括衣柜主体，所述衣柜主体的内底壁开设有滑动槽，所述滑动槽的内壁滑动连接有滑动门，所述衣柜主体的下端设置有收纳组件，所述衣柜主体的下端内部放置有可折叠梳妆机构；可折叠梳妆机构包括铁制梳妆台板、旋转板、化妆镜、磁吸片、收纳槽、空心杆、实心杆、扭固螺丝、导滑槽、导滑块、限位板、衔接块、内六角螺丝和螺纹孔，所述铁制梳妆台板放置在衣柜主体的下端内部。本实用新型通过设置可折叠梳妆机构和收纳组件，使得衣柜在使用期间还能更好将可折叠梳妆机构取出进行使用，而且使用完毕后能够进行折叠收回，从而将室内可使用面积提升，让房间变得更为宽敞。

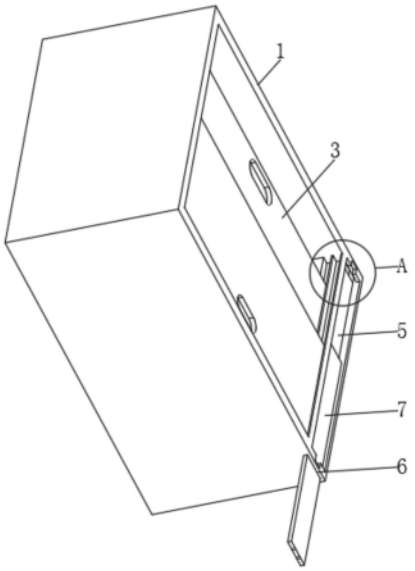

CN 218419010 U

1.一种具备折叠梳妆台的衣柜,包括衣柜主体(1),所述衣柜主体(1)的内底壁开设有滑动槽(2),所述滑动槽(2)的内壁滑动连接有滑动门(3),其特征在于:所述衣柜主体(1)的下端设置有收纳组件,所述衣柜主体(1)的下端内部放置有可折叠梳妆机构;可折叠梳妆机构包括铁制梳妆台板(5)、旋转板(10)、化妆镜(11)、磁吸片(12)、收纳槽(13)、空心杆(14)、实心杆(15)、扭固螺丝(16)、导滑槽(17)、导滑块(18)、限位板(19)、衔接块(20)、内六角螺丝(21)和螺纹孔(22),所述铁制梳妆台板(5)放置在衣柜主体(1)的下端内部,所述旋转板(10)通过转轴与铁制梳妆台板(5)转动连接,所述化妆镜(11)安装在旋转板(10)上,所述磁吸片(12)固定连接在旋转板(10)的表面,所述收纳槽(13)开设在铁制梳妆台板(5)的下端表面,所述空心杆(14)通过转轴与收纳槽(13)的内壁转动连接,所述实心杆(15)插接在空心杆(14)内,所述扭固螺丝(16)螺纹连接在空心杆(14)的表面对实心杆(15)进行定位,所述导滑槽(17)开设在铁制梳妆台板(5)的下端表面,所述导滑块(18)滑动连接在导滑槽(17)的内壁,所述限位板(19)固定连接在导滑块(18)的下端表面,所述衔接块(20)固定连接在限位板(19)的一侧表面,所述内六角螺丝(21)螺纹连接在衔接块(20)上,所述铁制梳妆台板(5)的下端表面开设有插接槽,所述螺纹孔(22)开设在插接槽的内底壁。

2.根据权利要求1所述的一种具备折叠梳妆台的衣柜,其特征在于:收纳组件包括放置槽(4)、插口(6)、隔板(7)、矩形槽(8)和滑动条(9),所述放置槽(4)开设在衣柜主体(1)的下方,所述插口(6)开设在放置槽(4)的内壁,所述隔板(7)插设在插口(6)内,所述矩形槽(8)开设在放置槽(4)的内侧壁,所述滑动条(9)固定连接在铁制梳妆台板(5)的两侧表面。

3.根据权利要求2所述的一种具备折叠梳妆台的衣柜,其特征在于:所述滑动条(9)沿矩形槽(8)的内壁滑动连接,且矩形槽(8)的开设尺寸与滑动条(9)的设计尺寸相互适配。

4.根据权利要求2所述的一种具备折叠梳妆台的衣柜,其特征在于:所述铁制梳妆台板(5)放置在放置槽(4)的内部,且放置槽(4)的开设大小与铁制梳妆台板(5)的设计大小相互适配。

5.根据权利要求2所述的一种具备折叠梳妆台的衣柜,其特征在于:所述滑动门(3)的表面开设有扣动槽,所述隔板(7)的一侧表面开设有扣动孔。

6.根据权利要求1所述的一种具备折叠梳妆台的衣柜,其特征在于:所述衔接块(20)插设在插接槽的内壁,所述内六角螺丝(21)的端部螺纹连接在螺纹孔(22)的内壁。

一种具备折叠梳妆台的衣柜

技术领域

[0001] 本实用新型涉及衣柜相关技术领域，具体为一种具备折叠梳妆台的衣柜。

背景技术

[0002] 随着生活质量的提高，人们对于衣服的款式追求也在提高；而衣服的增多自然需要衣柜对其进行放置，从而方便后期的取用；目前的衣柜仅起到对衣服的分类放置功能，本身不具备相应的梳妆台，而梳妆台与衣柜的分体设计就会涉及到占用大面积空间，从而导致卧室的使用面积大幅度降低。

实用新型内容

[0003] 本实用新型的目的在于提供一种具备折叠梳妆台的衣柜，以解决目前市场上的衣柜不具备梳妆台，从而导致室内使用面积下降的问题。

[0004] 为了解决上述技术问题，本实用新型提供如下技术方案：一种具备折叠梳妆台的衣柜，包括衣柜主体，所述衣柜主体的内底壁开设有滑动槽，所述滑动槽的内壁滑动连接有滑动门，所述衣柜主体的下端设置有收纳组件，所述衣柜主体的下端内部放置有可折叠梳妆机构；可折叠梳妆机构包括铁制梳妆台板、旋转板、化妆镜、磁吸片、收纳槽、空心杆、实心杆、扭固螺丝、导滑槽、导滑块、限位板、衔接块、内六角螺丝和螺纹孔，所述铁制梳妆台板放置在衣柜主体的下端内部，所述旋转板通过转轴与铁制梳妆台板转动连接，所述化妆镜安装在旋转板上，所述磁吸片固定连接在旋转板的表面，所述收纳槽开设在铁制梳妆台板的下端表面，所述空心杆通过转轴与收纳槽的内壁转动连接，所述实心杆插接在空心杆内，所述扭固螺丝螺纹连接在空心杆的表面对实心杆进行定位，所述导滑槽开设在铁制梳妆台板的下端表面，所述导滑块滑动连接在导滑槽的内壁，所述限位板固定连接在导滑块的下端表面，所述衔接块固定连接在限位板的一侧表面，所述内六角螺丝螺纹连接在衔接块上，所述铁制梳妆台板的下端表面开设有插接槽，所述螺纹孔开设在插接槽的内底壁。

[0005] 进一步的，收纳组件包括放置槽、插口、隔板、矩形槽和滑动条，所述放置槽开设在衣柜主体的下方，所述插口开设在放置槽的内壁，所述隔板插设在插口内，所述矩形槽开设在放置槽的内侧壁，所述滑动条固定连接在铁制梳妆台板的两侧表面。

[0006] 进一步的，所述滑动条沿矩形槽的内壁滑动连接，且矩形槽的开设尺寸与滑动条的设计尺寸相互适配。

[0007] 进一步的，所述铁制梳妆台板放置在放置槽的内部，且放置槽的开设大小与铁制梳妆台板的设计大小相互适配。

[0008] 进一步的，所述滑动门的表面开设有扣动槽，所述隔板的一侧表面开设有扣动孔。

[0009] 进一步的，所述衔接块插设在插接槽的内壁，所述内六角螺丝的端部螺纹连接在螺纹孔的内壁。

[0010] 与现有技术相比，本实用新型所达到的有益效果是：

[0011] 该具备折叠梳妆台的衣柜，通过设置可折叠梳妆机构和收纳组件，使得衣柜在使

用期间还能更好将可折叠梳妆机构取出进行使用，而且使用完毕后能够进行折叠收回，从而将室内可使用面积提升，让房间变得更为宽敞。

附图说明

[0012] 附图用来提供对本实用新型的进一步理解，并且构成说明书的一部分，与本实用新型的实施例一起用于解释本实用新型，并不构成对本实用新型的限制。在附图中：

[0013] 图1为本实用新型一种实施例的立体示意图；

[0014] 图2为本实用新型一种实施例图1中A处的结构放大图；

[0015] 图3为本实用新型一种实施例梳妆台的结构示意图；

[0016] 图4为本实用新型一种实施例梳妆台的结构仰视图；

[0017] 图5为本实用新型一种实施例图4中B处的结构放大图。

[0018] 图中：1、衣柜主体；2、滑动槽；3、滑动门；4、放置槽；5、铁制梳妆台板；6、插口；7、隔板；8、矩形槽；9、滑动条；10、旋转板；11、化妆镜；12、磁吸片；13、收纳槽；14、空心杆；15、实心杆；16、扭固螺丝；17、导滑槽；18、导滑块；19、限位板；20、衔接块；21、内六角螺丝；22、螺纹孔。

具体实施方式

[0019] 下面将结合本实用新型实施例中的附图，对本实用新型实施例中的技术方案进行清楚、完整地描述，显然，所描述的实施例仅仅是本实用新型一部分实施例，而不是全部的实施例。基于本实用新型中的实施例，本领域普通技术人员在没有做出创造性劳动前提下所获得的所有其他实施例，都属于本实用新型保护的范围。

[0020] 请参阅图1-5，本实用新型提供技术方案：一种具备折叠梳妆台的衣柜，包括衣柜主体1，所述衣柜主体1的内底壁开设有滑动槽2，所述滑动槽2的内壁滑动连接有滑动门3，所述衣柜主体1的下端设置有收纳组件，所述衣柜主体1的下端内部放置有可折叠梳妆机构；可折叠梳妆机构包括铁制梳妆台板5、旋转板10、化妆镜11、磁吸片12、收纳槽13、空心杆14、实心杆15、扭固螺丝16、导滑槽17、导滑块18、限位板19、衔接块20、内六角螺丝21和螺纹孔22，所述铁制梳妆台板5放置在衣柜主体1的下端内部，所述旋转板10通过转轴与铁制梳妆台板5转动连接，所述化妆镜11安装在旋转板10上，所述磁吸片12固定连接在旋转板10的表面，所述收纳槽13开设在铁制梳妆台板5的下端表面，所述空心杆14通过转轴与收纳槽13的内壁转动连接，所述实心杆15插接在空心杆14内，所述扭固螺丝16螺纹连接在空心杆14的表面对实心杆15进行定位，所述导滑槽17开设在铁制梳妆台板5的下端表面，所述导滑块18滑动连接在导滑槽17的内壁，所述限位板19固定连接在导滑块18的下端表面，所述衔接块20固定连接在限位板19的一侧表面，所述内六角螺丝21螺纹连接在衔接块20上，所述铁制梳妆台板5的下端表面开设有插接槽，所述螺纹孔22开设在插接槽的内底壁。

[0021] 本实施例中，通过设置限位板19，使得空心杆14在完成旋转后能够对其进行限位，从而避免空心杆14使用期间产生旋动复位，更好地巩固了梳妆台的使用稳定性，其中，通过设置实心杆15和扭固螺丝16，使得铁制梳妆台板5在展开使用的期间还能对整体的使用高度进行调节，从而更好地根据使用者身高不一进行适配性调节。

[0022] 具体的，收纳组件包括放置槽4、插口6、隔板7、矩形槽8和滑动条9，所述放置槽4开

设在衣柜主体1的下方，所述插口6开设在放置槽4的内壁，所述隔板7插设在插口6内，所述矩形槽8开设在放置槽4的内侧壁，所述滑动条9固定连接在铁制梳妆台板5的两侧表面。

[0023] 本实施例中，通过设置矩形槽8和滑动条9，使得可折叠梳妆机构在收纳或是从放置槽4中取出的时候都能够具备更好的导向性，而且提高了收纳后的稳固性。

[0024] 具体的，所述滑动条9沿矩形槽8的内壁滑动连接，且矩形槽8的开设尺寸与滑动条9的设计尺寸相互适配。

[0025] 具体的，所述铁制梳妆台板5放置在放置槽4的内部，且放置槽4的开设大小与铁制梳妆台板5的设计大小相互适配。

[0026] 具体的，所述滑动门3的表面开设有扣动槽，所述隔板7的一侧表面开设有扣动孔。

[0027] 具体的，所述衔接块20插设在插接槽的内壁，所述内六角螺丝21的端部螺纹连接在螺纹孔22的内壁。

[0028] 本实用新型的工作原理：此具备折叠梳妆台的衣柜在进行使用的时候，若是需要用到梳妆台，此时可以将隔板7配合着插口6进行抽出，然后让铁制梳妆台板5不再受限，从而从放置槽4的内部取出；紧接着便是扭松内六角螺丝21，使得限位板19配合着导滑槽17和导滑块18产生移动，从而让两块限位板19移至中部位置，让限位板19不再对空心杆14进行限位，从而让空心杆14旋出，随后再将限位板19移至端部并固定；一切就绪后，将旋转板10进行翻转，当旋转板10翻转与铁制梳妆台板5形成直角后，旋转板10会在磁吸片12与铁制梳妆台板5的吸附作用下达到限位，不会再次轻易旋回，然后便可进行梳妆台的使用。

[0029] 最后应说明的是：上文已对基本概念做了描述，显然，对于本领域技术人员来说，上述详细披露仅仅作为示例，而并不构成对本说明书的限定。虽然此处并没有明确说明，本领域技术人员可能会对本说明书进行各种修改、改进和修正。该类修改、改进和修正在本说明书中被建议，所以该类修改、改进、修正仍属于本说明书示范实施例的精神和范围。同时，本说明书使用了特定词语来描述本说明书的实施例。如“一个实施例”、“一实施例”、和/或“一些实施例”意指与本说明书至少一个实施例相关的某一特征、结构或特点。因此，应强调并注意的是，本说明书中在不同位置两次或多次提及的“一实施例”或“一个实施例”或“一个替代性实施例”并不一定是指同一实施例。此外，本说明书的一个或多个实施例中的某些特征、结构或特点可以进行适当的组合。此外，除非权利要求中明确说明，本说明书所述处理元素和序列的顺序、数字字母的使用、或其他名称的使用，并非用于限定本说明书流程和方法的顺序。

[0030] 最后应说明的是：以上所述仅为本实用新型的优选实施例而已，并不用于限制本实用新型，尽管参照前述实施例对本实用新型进行了详细的说明，对于本领域的技术人员来说，其依然可以对前述各实施例所记载的技术方案进行修改，或者对其中部分技术特征进行等同替换。凡在本实用新型的精神和原则之内，所作的任何修改、等同替换、改进等，均应包含在本实用新型的保护范围之内。

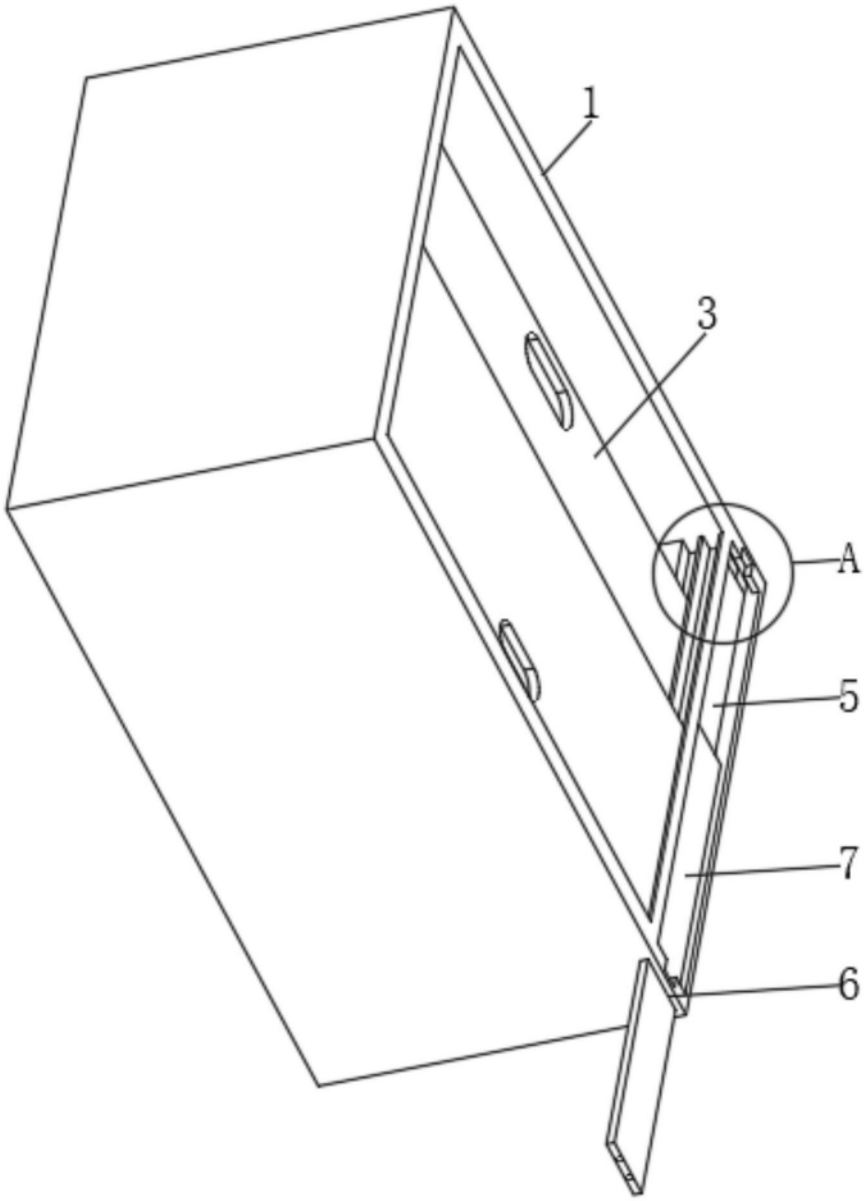

图1

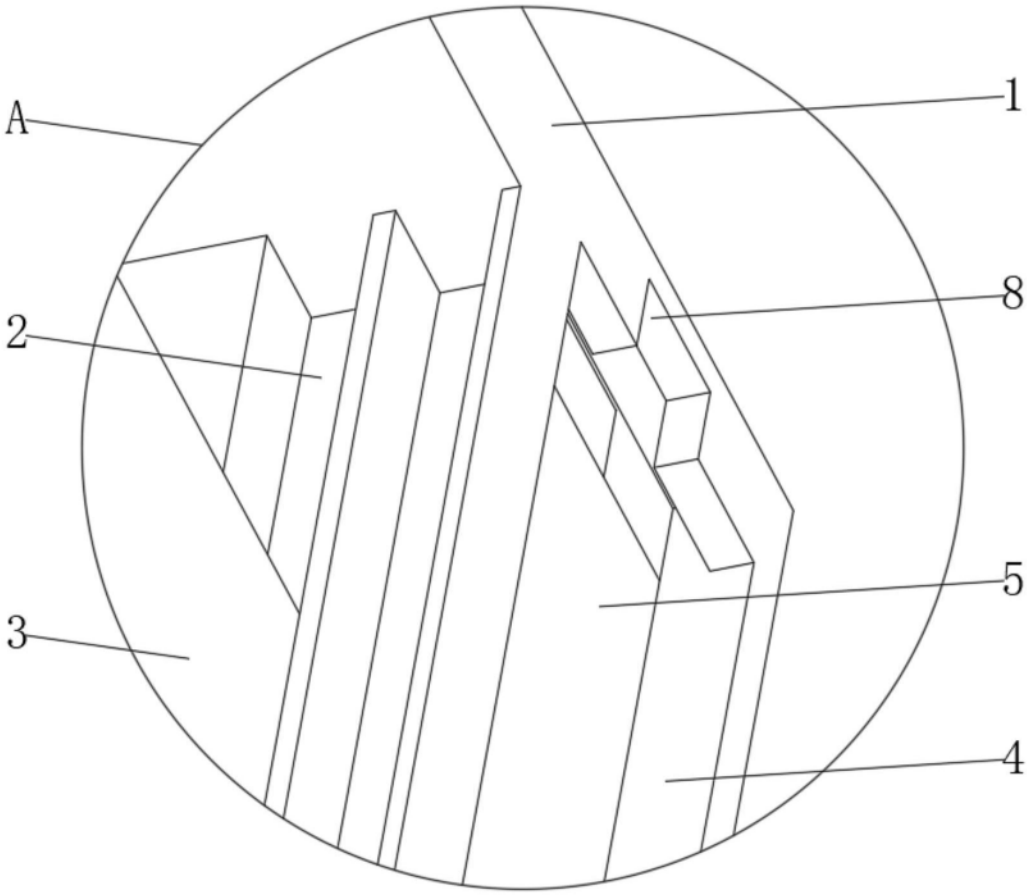

图2

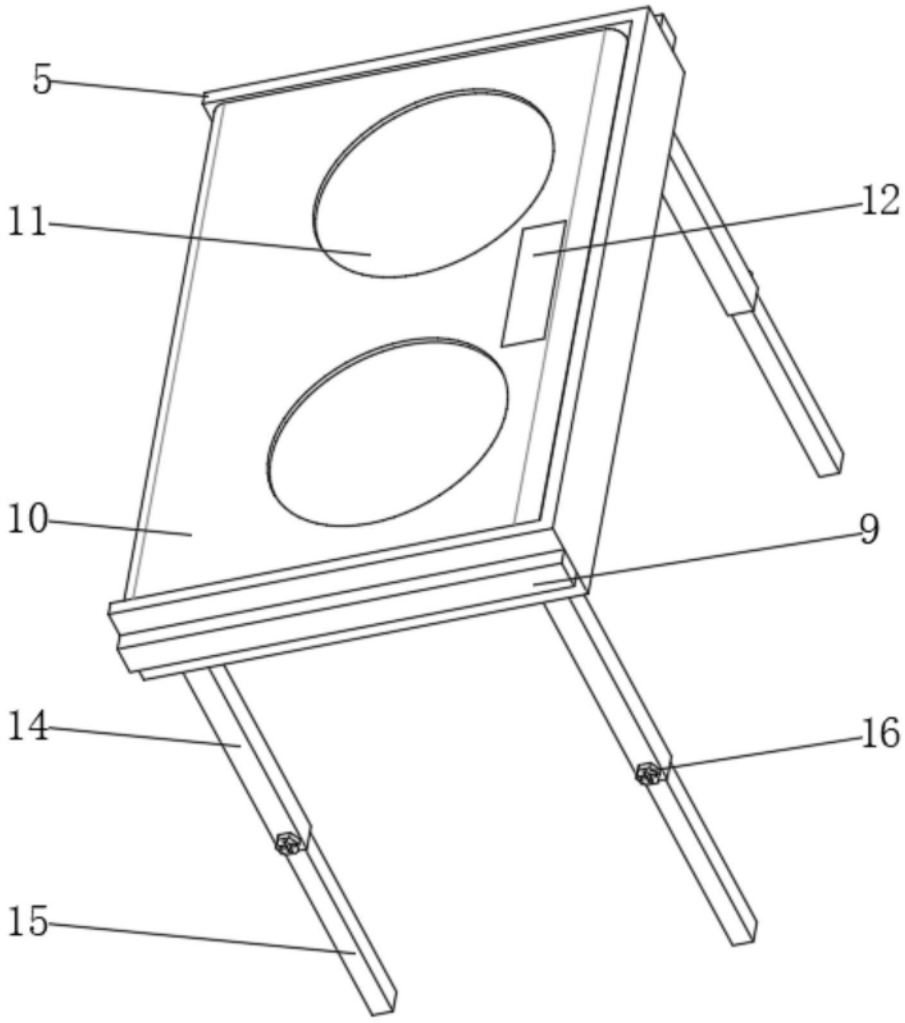

图3

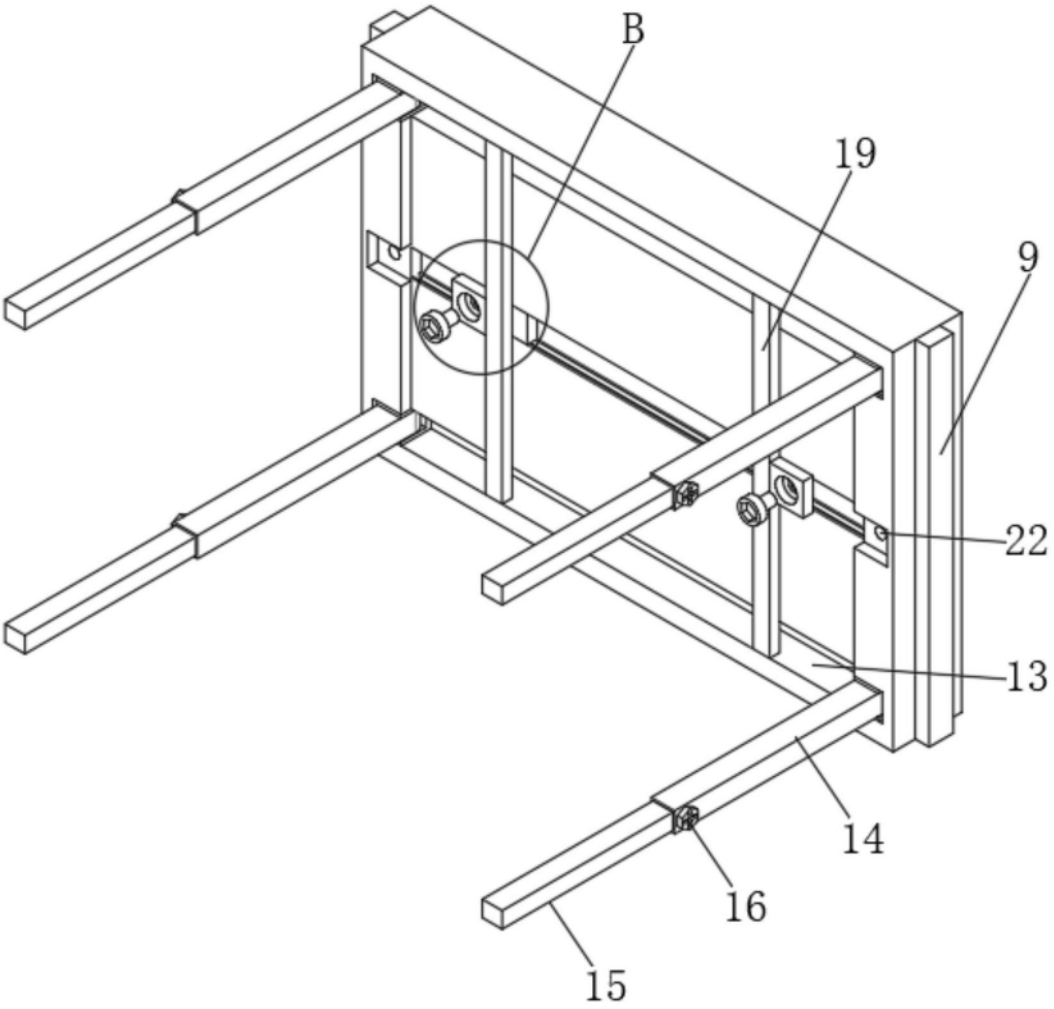

图4

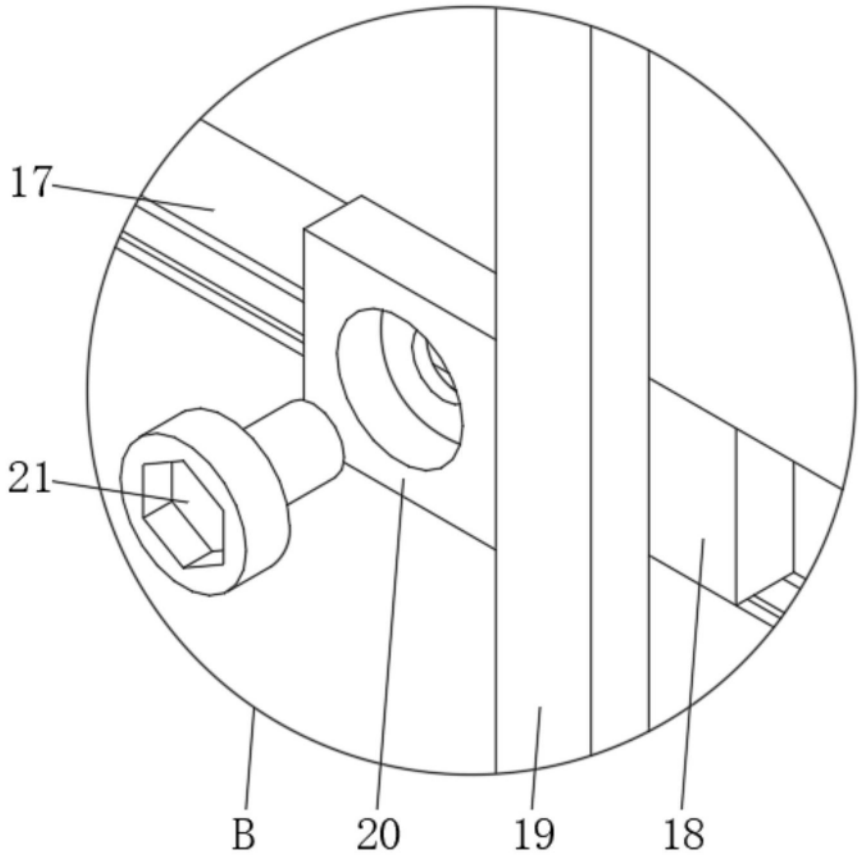

图5