MINISTERO DELLO SVILUPPO ECONOMICO
DIREZIONE GENERALE PER LA TUTELA DELLA PROPRIETA' INDUSTRIALE
UFFICIO ITALIANO BREVETTI E MARCHI

UIBM

DOMANDA NUMERO	**101997900583590**
Data Deposito	**20/03/1997**
Data Pubblicazione	**20/09/1998**

Sezione	Classe	Sottoclasse	Gruppo	Sottogruppo
B	65	F		

Sezione	Classe	Sottoclasse	Gruppo	Sottogruppo
B	65	D		

Titolo

MACCHINA COMPATTATRICE E RACCOGLITRICE DI LATTINE IN ALLUMINIO

LU97A|4

DESCRIZIONE GENERALE

Si tratta di un apparecchio destinato a compattare e raccogliere recipienti metallici vuoti di bibite gassose, birre, etc. di 354 cm3 e di 473 cm.3 di contenuto netto, indistintamente, da installare in luoghi pubblici e sui marciapiedi delle vie ubicate in zone di grande affluenza di persone eventualmente consumatori di tali prodotti.

L'obiettivo e', in primo luogo, migliorare l'aspetto dei posti di consumo vicini ai punti vendita, evitando che i recipienti siano dispersi nell'ambiente o conferiti in discarica, favorendo il loro riciclaggio. Riciclare l'alluminio, il materiale con il quale sono generalmente fabbricati questi recipienti, acquista una grande importanza economica, essendo un metallo che richiede alti costi per la sua produzione, a causa del trattamento elettrolitico della bauxite.

L'aspetto estetico del raccoglitore di cui si richiede il brevetto d'invenzione, e il suo meccanismo compattatore azionato a pedale, attrae il pubblico, in particolare i più giovani, stimolandoli ad azionarlo.

Si evidenzia, in particolare, lo scopo educativo di formare abitudini ecologiche, volte al riciclaggio dei rifiuti, nel rispetto dell'ambiente, evitando che le lattine gettate siano conferite in discariche, che rappresentano altresì un impatto ambientale negativo.

UFFICIO PROVINCIALE INDUSTRIA COMMERCIO ARTIGIANATO - LUCCA
20 MAR. 1997
DATA DI RICEVIMENTO

DESCRIZIONE TECNICA

A. Parti fondamentali

A.1. Struttura esterna : Realizzata interamente in P.R.F.V. (plastica rinforzata con fibra di vetro) composto da : Velo di superficie, Matt 450, Resina poliestere con aggregato ritardante di fiamma e Gel-Coat bianco nei primi strati. Lo spessore e` di mm. 3 e il peso totale di Kg. 6,500.

A.2. Meccanismo : Composto nella sua totalità da pezzi metallici zincati.
Il compattatore propriamente detto, è in lamiera piegata di mm. 3, la leva-pedale è in angolare di mm. 20 a parte, e la struttura portante è di tubo strutturale di mm. 20x20. Tutte le parti mobili ruotano su perni in ferro di mm. 8 di diametro fermate da chiavette. Il peso totale del meccanismo e' di Kg. 8.

A.3. Segnaletica : Stampata su adesivo bianco. La stampa è ottenuta mediante serigrafia a 6 colori. Le tinte adoperate non si stingono ne' si decolorano per l'effetto del sole.

A.4. Verniciato : La carenatura e' composta da modello in vetroresina accoppiato a lastra in PVC e verniciata con vernice trasparente Deltron (Clear D880 2 volumi, catalizzatore D841 1 volume, diluente D807 0,5 volume - ALBA -) per proteggere il PVC e migliorare l'aspetto dell'insieme.

B. Installazione nella via pubblica

Si ottiene mediante cinque bulloni che uniscono il meccanismo con la struttura e il suolo sottostante. Questi non si mostrano alla vista e non entrano in contatto con gli agenti climatici che possono danneggiarli.

C. Funzionamento

Nel premere la leva-pedale, il tetto dell'alloggio che contiene la lattina, si abbassa compattandola fino a cm. 2 e questa cade per gravita' dentro il contenitore. Il pedale ritorna nella sua posizione mediante due molle di richiamo.
Il compattatore e' dotato di una borsa di polietilene in cui cadono le lattine compattate e le cannucce. Per il loro ritiro si utilizza un'apertura laterale apribile mediante una apposita chiave.

D. Modifiche

Le modifiche consistono nella sostituzione dei tubolari della struttura portante con lamiere sagomate di mm. 3 di spessore, per cui il peso della struttura stessa aumenta a Kg. 16. Le modifiche sono rappresentate graficamente nelle tavole n° 10-11-12-13.

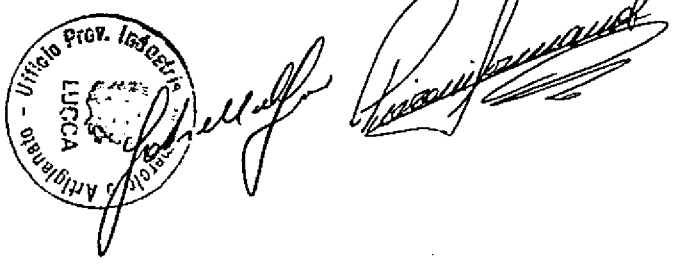

RIVENDICAZIONI

1.Macchina compattatrice e raccoglitrice di lattine in alluminio - Si tutela la forma e l'aspetto estetico del raccoglitore compattatore che ricorda la forma di una lattina, barattolo o bottiglia o altre forme, oltre che sotto il profilo del materiale impiegato per la fabbricazione che puo' essere in vetroresina, PVC, plastica e loro similari; metallo e sue leghe ed altri materiali compatibili per la sua fabbricazione.

2.Macchina compattatrice e raccoglitrice di lattine in alluminio - Si tutela il meccanismo interno del raccoglitore compattatore a schiacciamento delle lattine di alluminio: fatto in lamiera di ferro, acciaio e loro leghe, alluminio e sue leghe ed altri metalli e/o materiali idonei per detta fabbricazione; messo in azione a pedale, con possibilita' anche di essere azionato a mano, elettronicamente o tramite energia solare.

3.Macchina compattatrice e raccoglitrice di lattine in alluminio - Si tutela l'installazione in vie pubbliche e/o private, di transito sia pedonale che con qualsiasi mezzo di locomozione, in luoghi aperti all'accesso del pubblico, pubblici esercizi in genere, luoghi atti ad attivita' commerciali di qualsiasi tipo e altri luoghi pubblici e/o privati dove vi sia un'affluenza di persone.

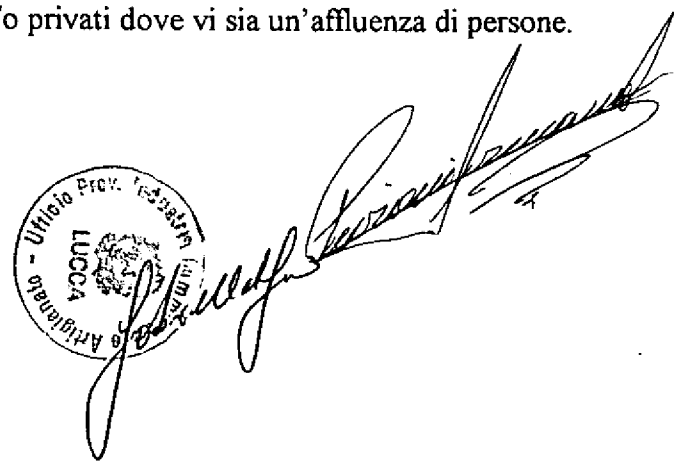

LU97A/4

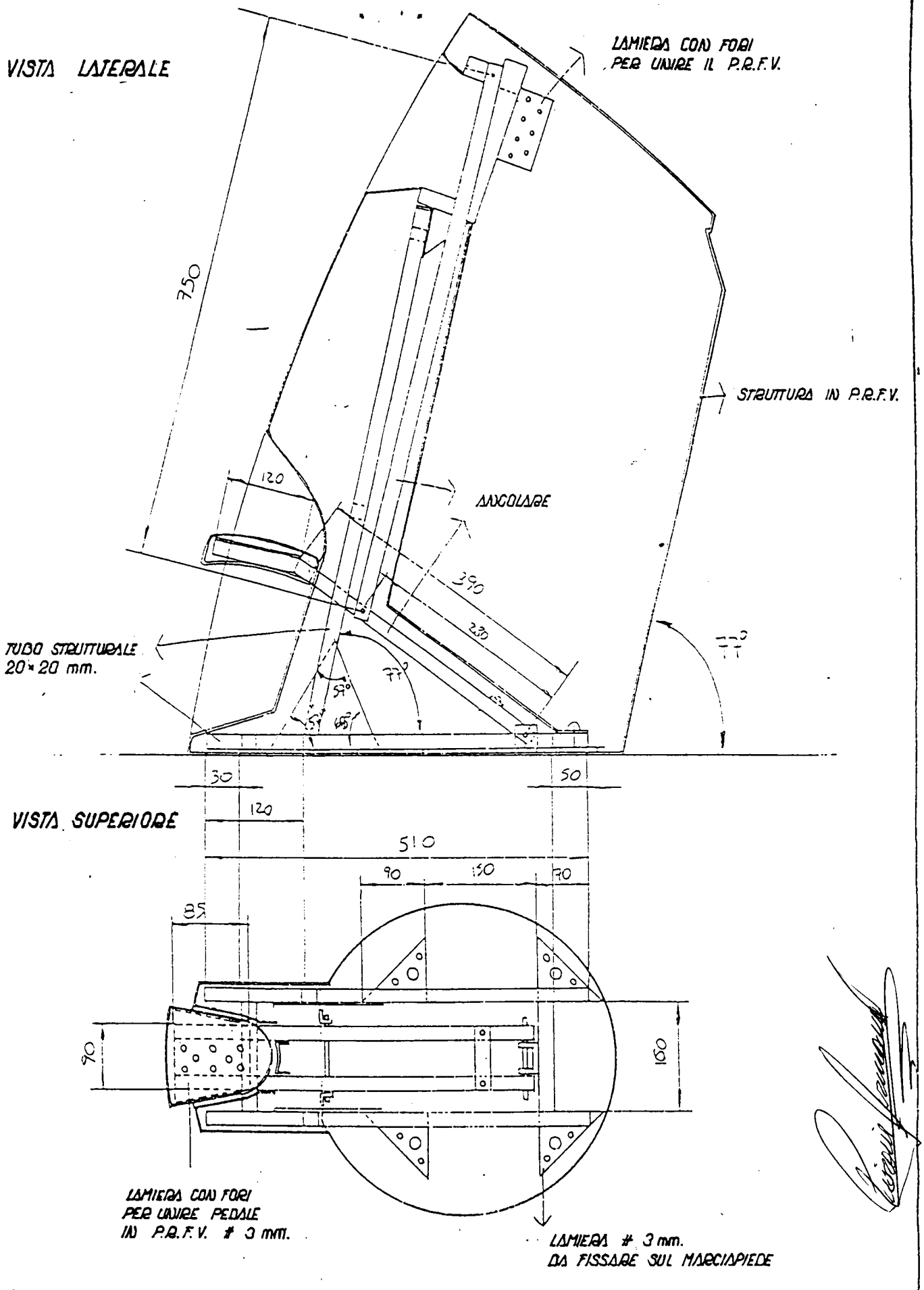

MACCHINA COMPATTATRICE E RACCOGLITRICE DI LATTINE IN ALLUMINIO.

VISTA LATERALE E SUPERIORE

TAV.

Ufficio Prov. Industria Commercio e Artigianato LUCCA

LU97A/4

VISTA LATERALE

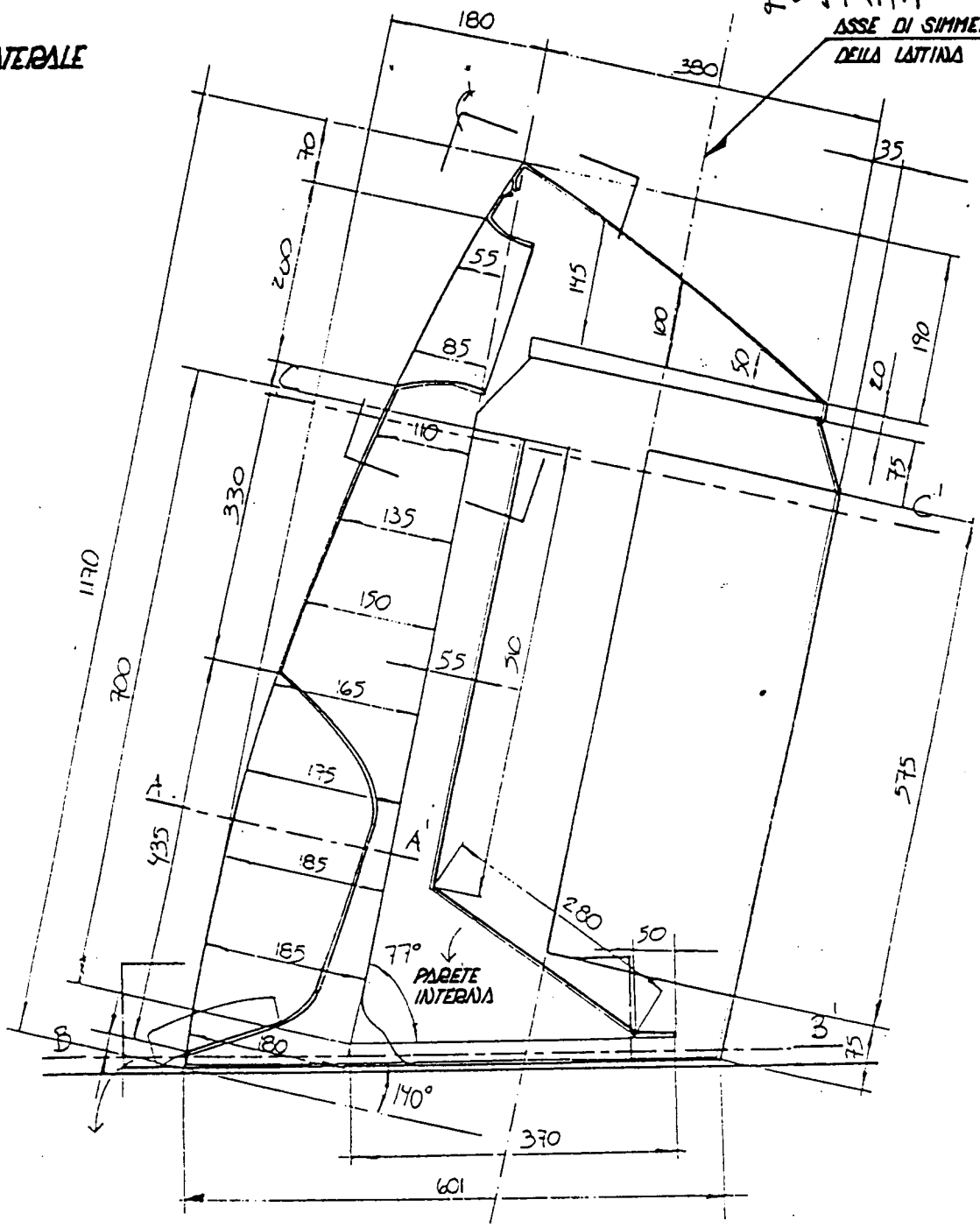

SEZIONE A-A'

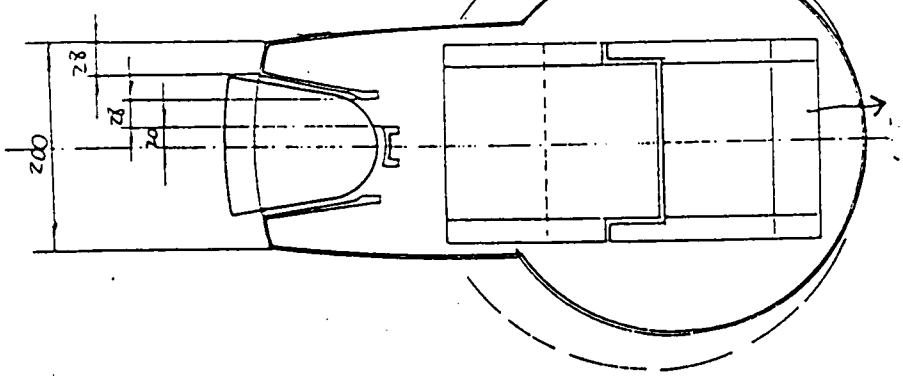

SEZIONE B-B'

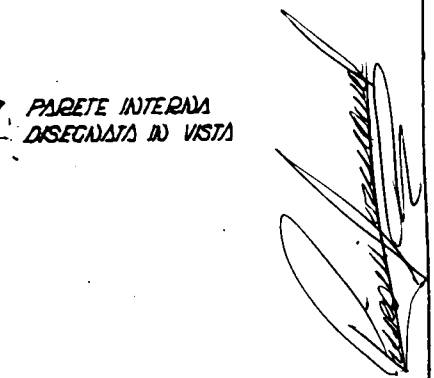

MACCHINA COMPATTATRICE E RACCOGLITRICE DI LATTINE IN ALLUMINIO.

VISTA E SEZIONI

TAV. 2

LV97A/4

VISTA FRONTALE

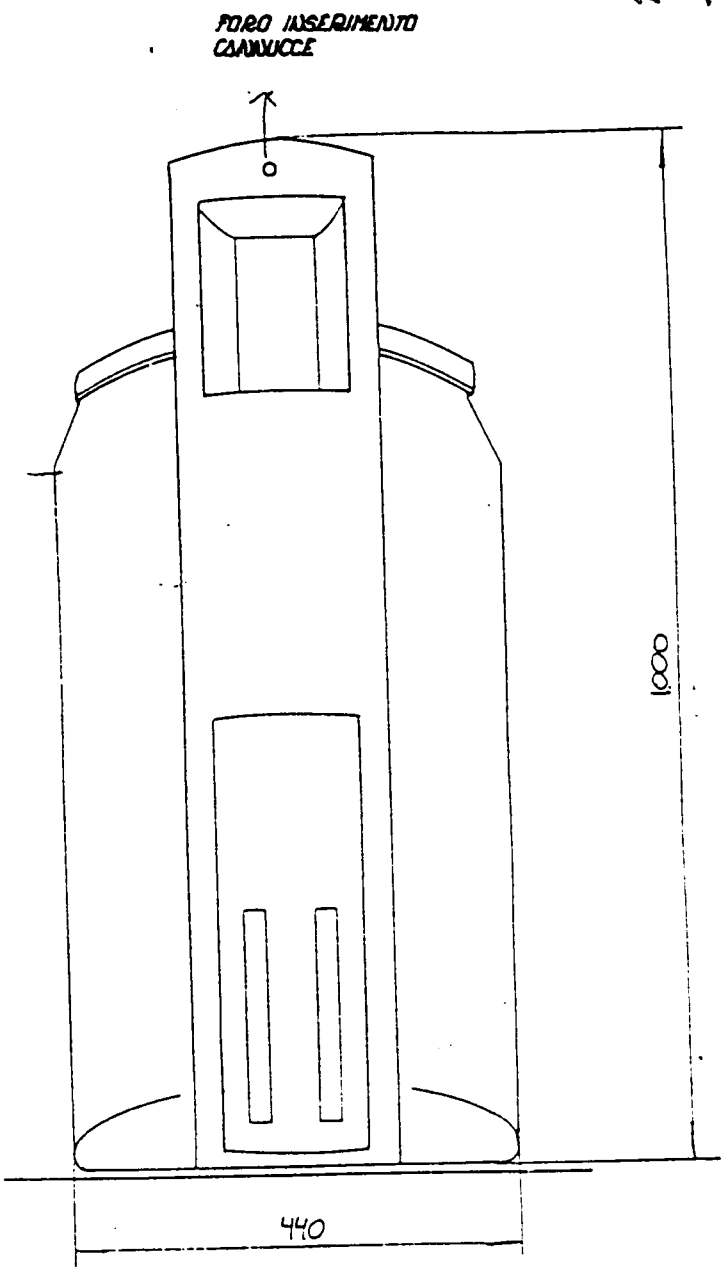

SEZIONE C-C'

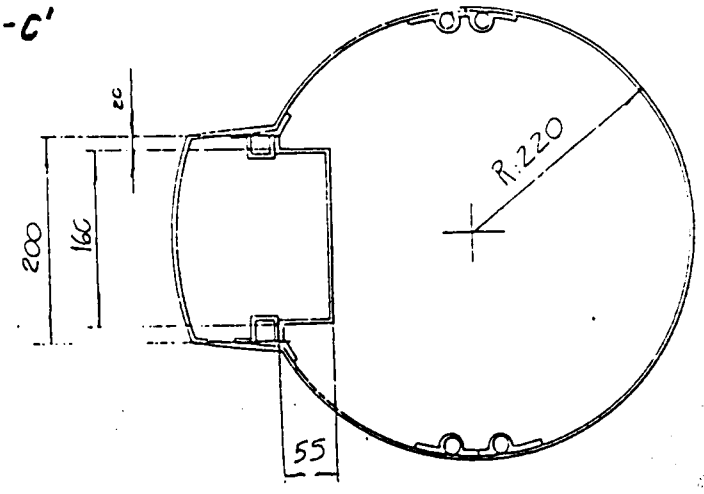

MACCHINA COMPATTATRICE E RACCOGLITRICE DI LATTINE IN ALLUMINIO_

VISTA E SEZIONE

TAV. 3

LU97A/4

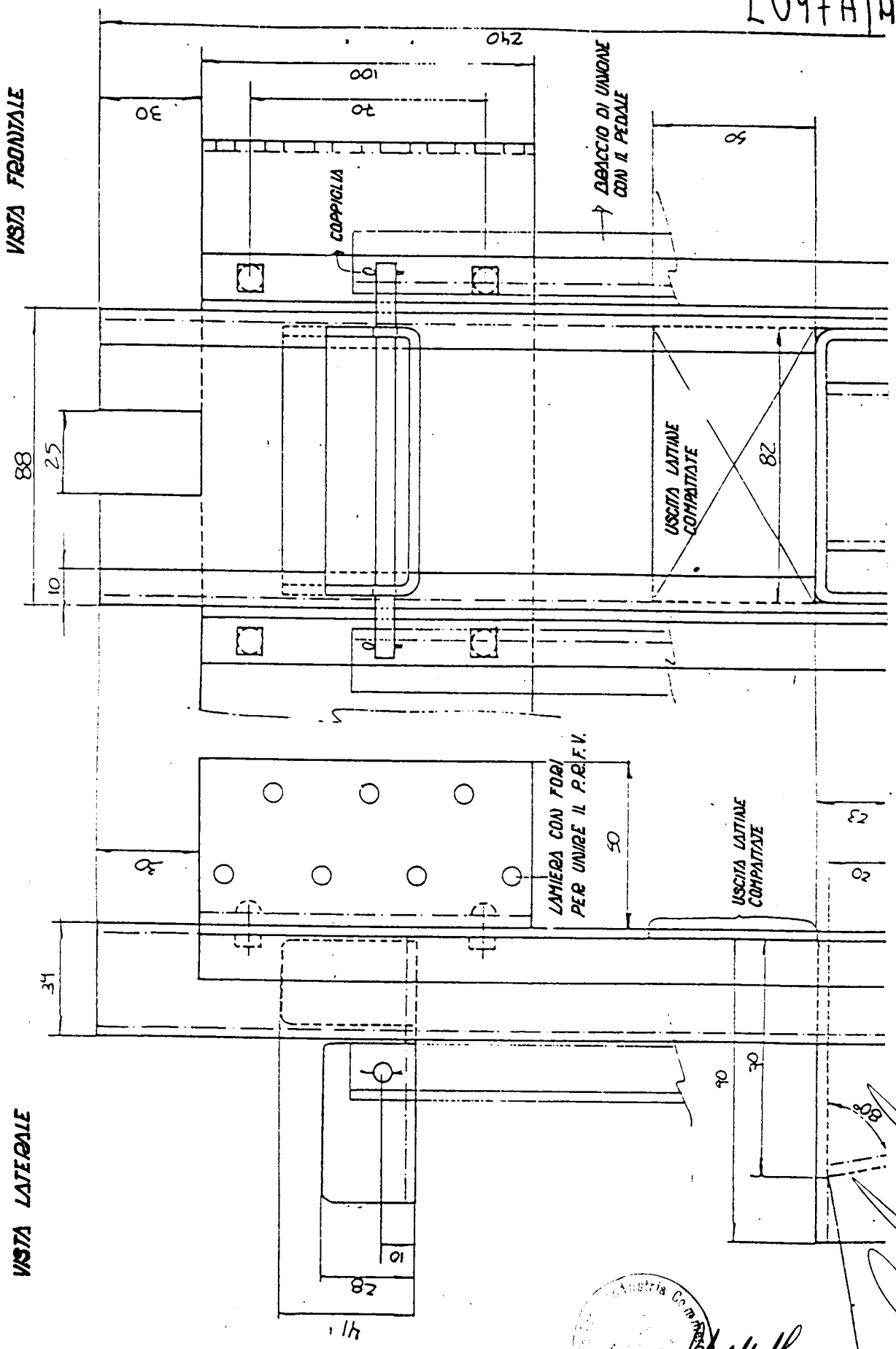

VEDI TAVOLA 5

MACCHINA COMPATTATRICE E RACCOGLITRICE DI LATTINE IN ALLUMINIO.

VISTE DELLA ZONA DI COMPATTAMENTO (SCHEMA 1)

TAV. 4

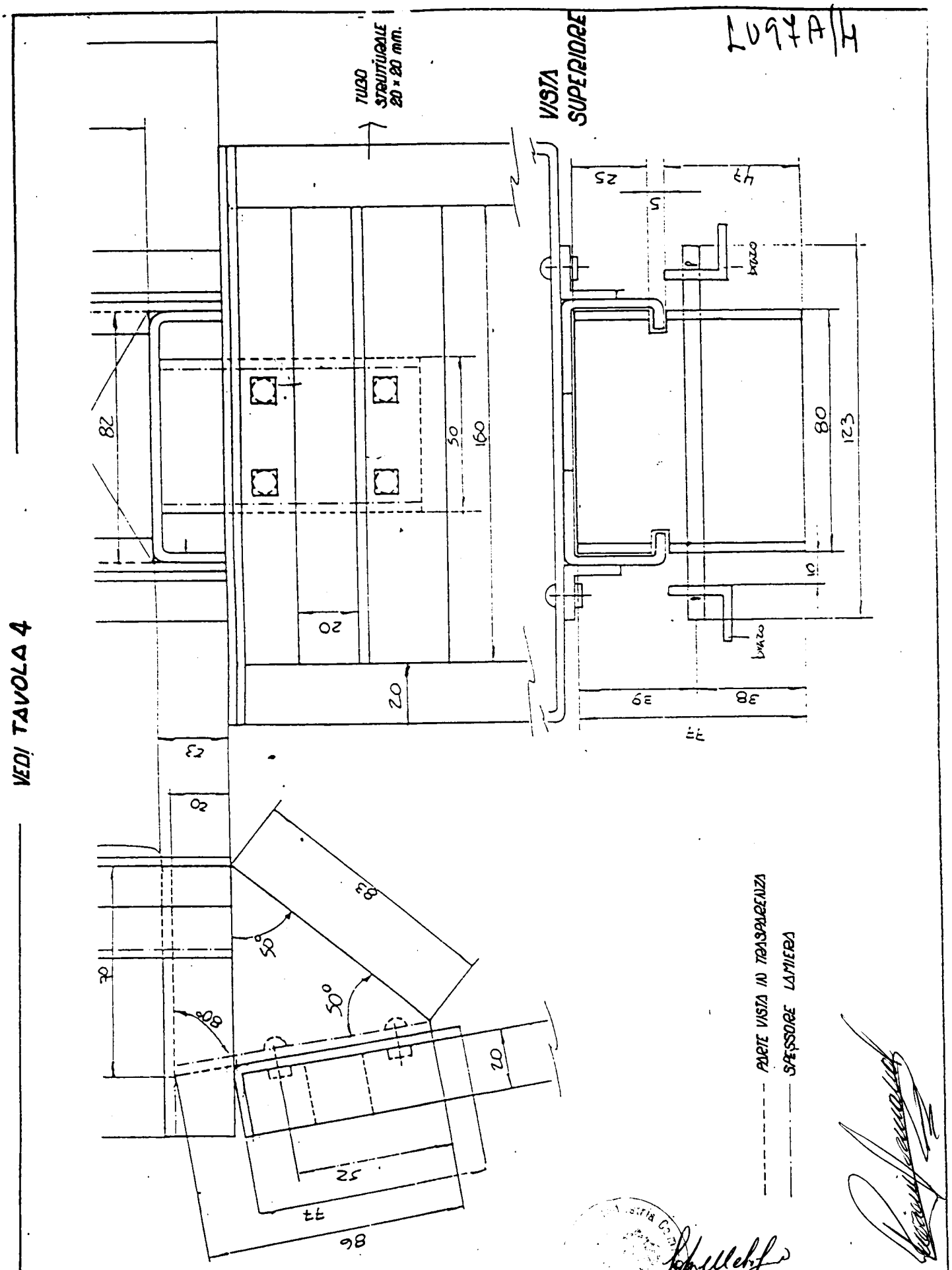

MACCHINA COMPATTATRICE E RACCOGLITRICE DI LATTINE IN ALLUMINIO.

VISTE DELLA ZONA DI COMPATTAMENTO (SCHEMA 2)

TAV. 5

LV97A/4

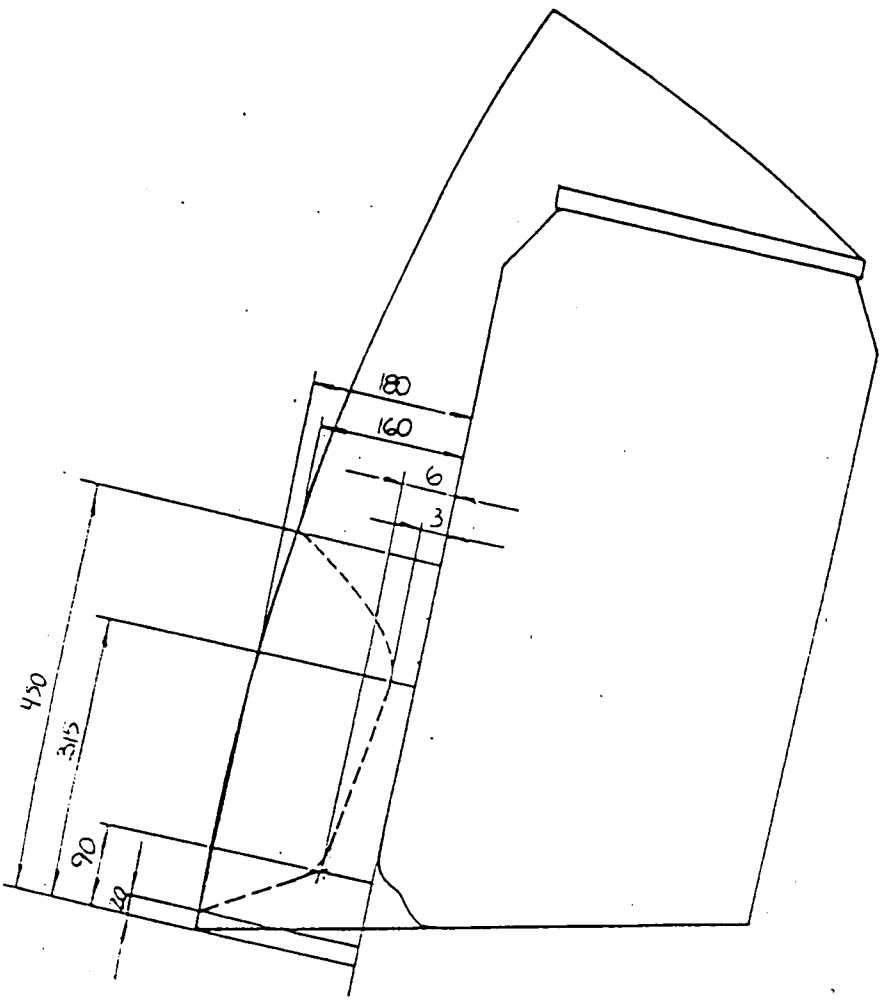

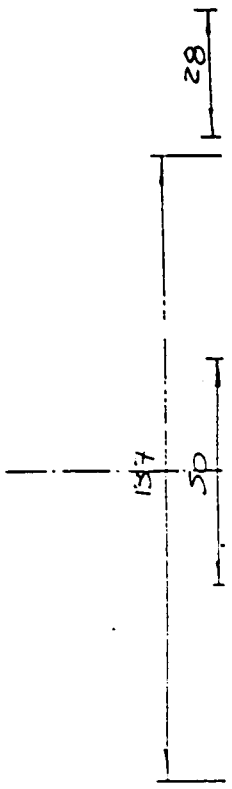

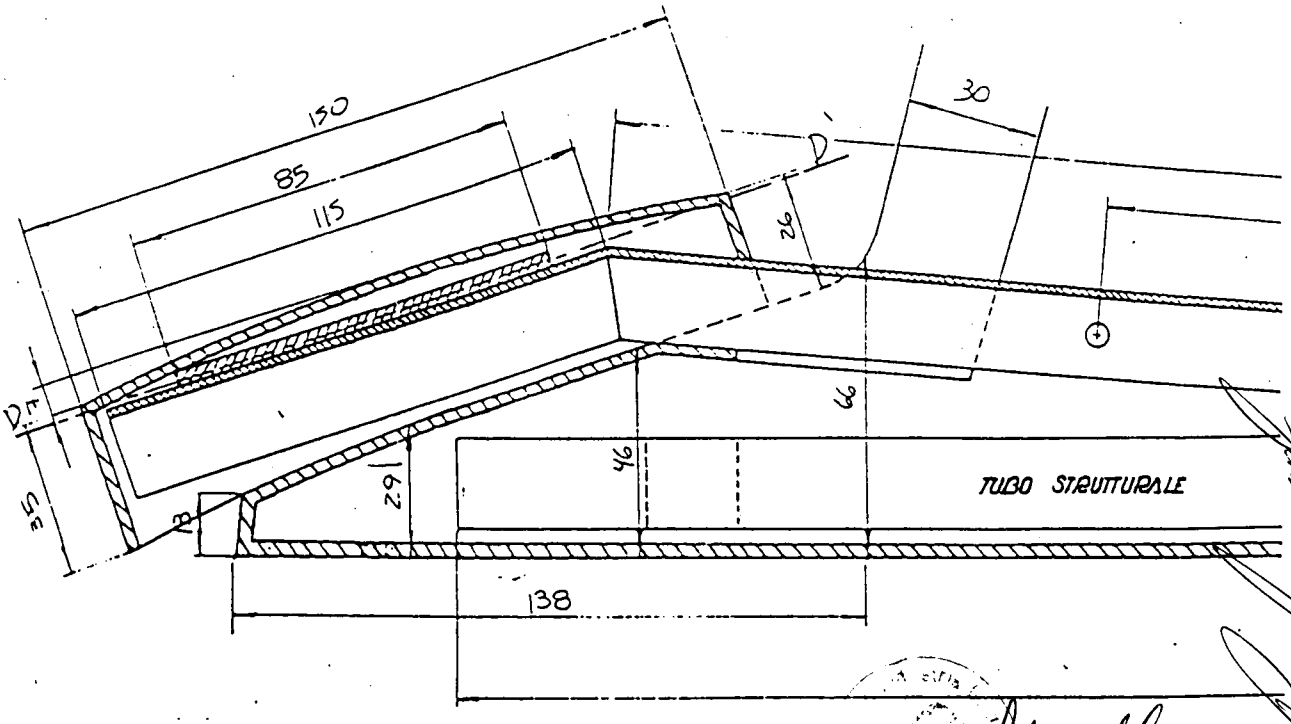

VEDI TAVOLA 7

P.R.F.V. METALLO

MACCHINA COMPATTATRICE E RACCOGLITRICE DI LATTINE IN ALLUMINIO.

DETTAGLIO DEL PEDALE DEL CONTENITORE (SCHEMA 1)

TAV. 6

LU97A14

SEZIONE D-D'

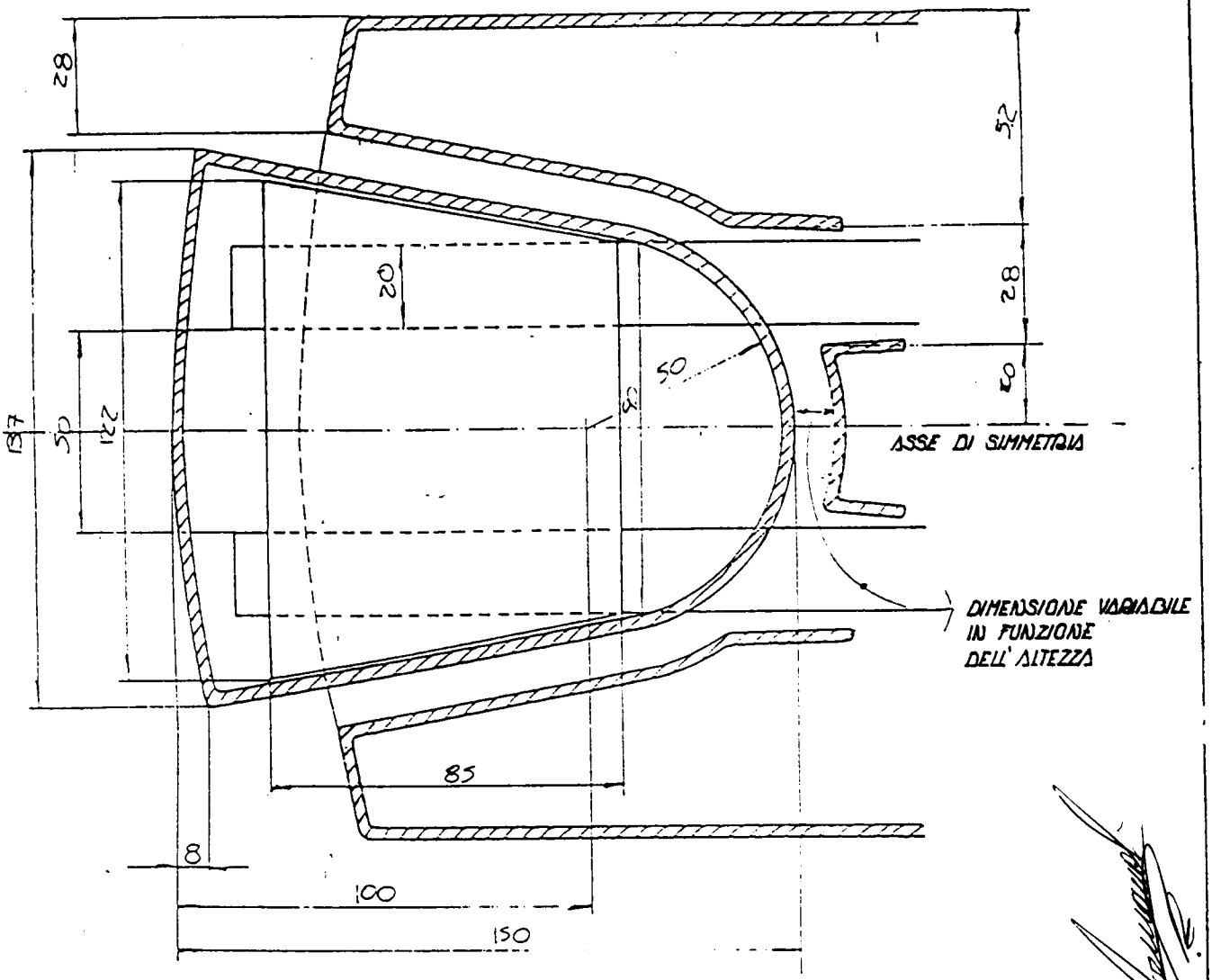

VEDI TAVOLA 6

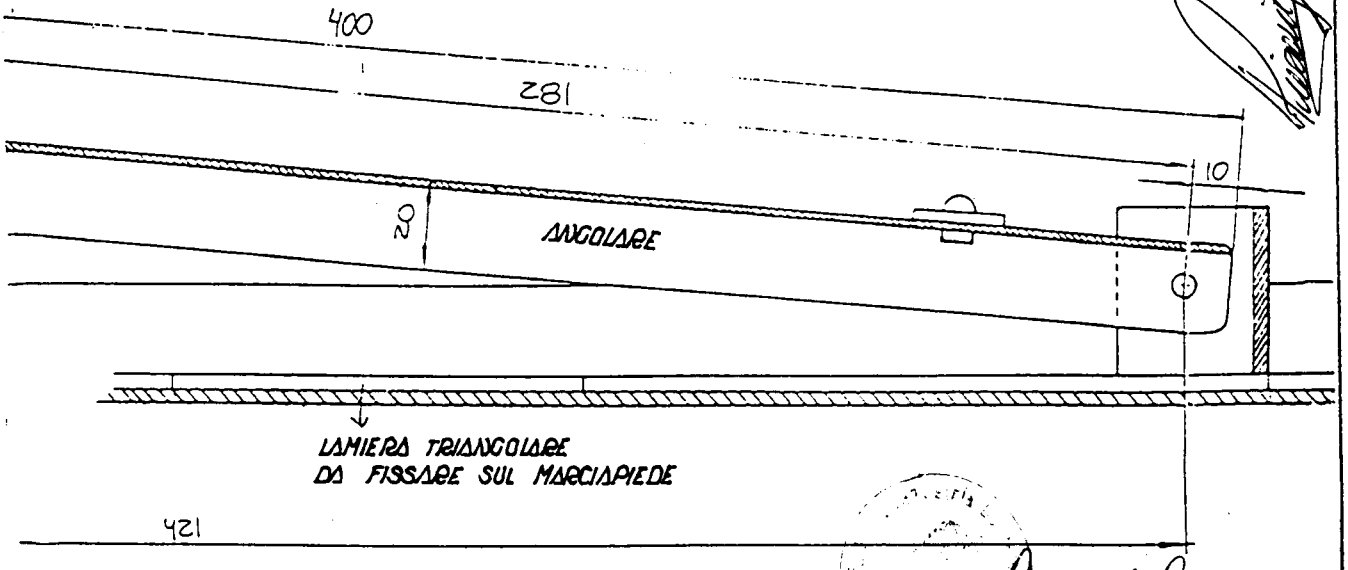

MACCHINA COMPATTATRICE E RACCOGLITRICE DI LATTINE IN ALLUMINIO -

DETTAGLIO DEL PEDALE DEL CONTENITORE (SCHEMA 2)

TAV. 7

LU97A/4

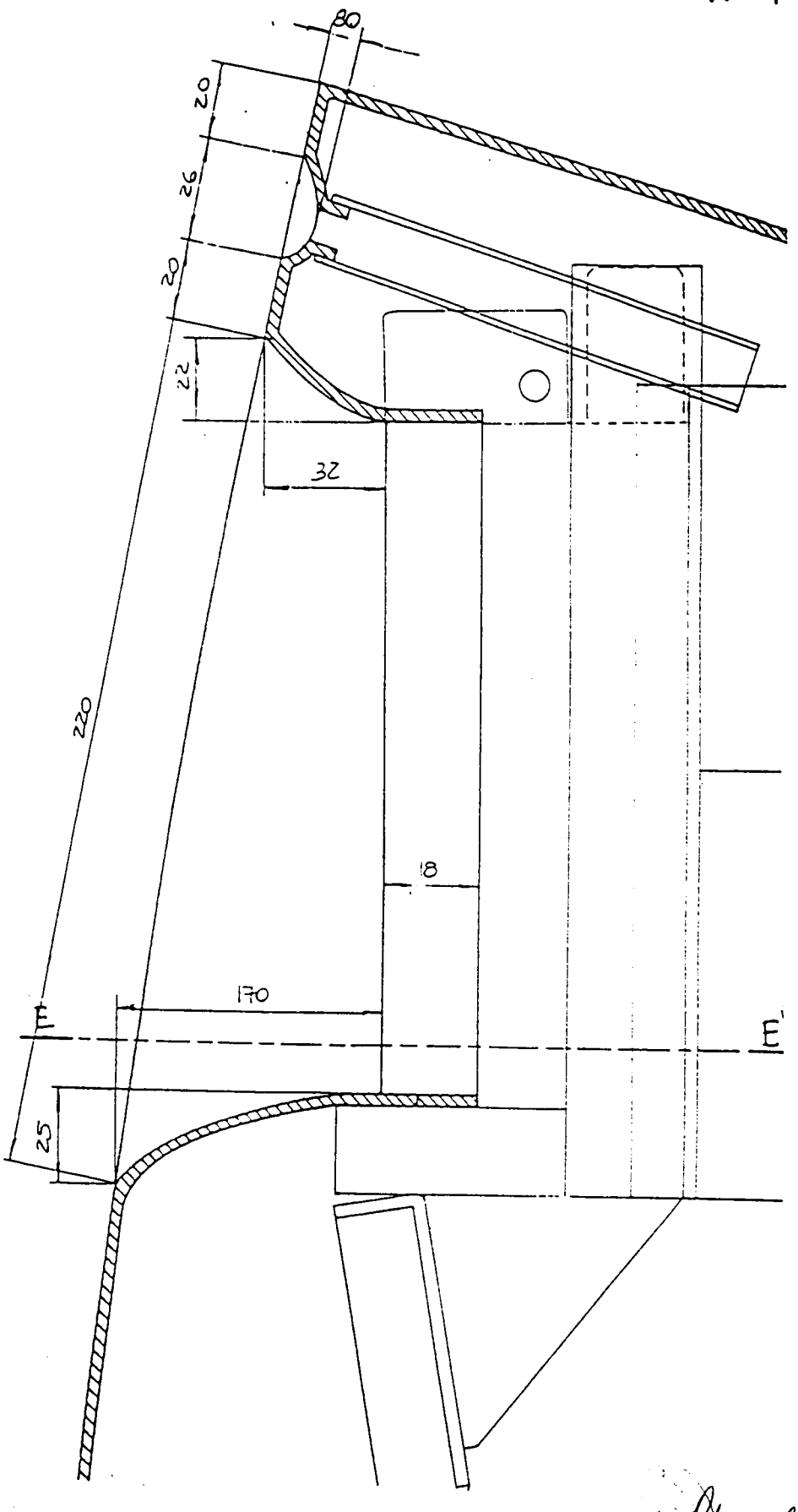

VEDI TAVOLA 9

MACCHINA COMPATTATRICE E RACCOGLITRICE DI LATTINE IN ALLUMINIO_

DETTAGLIO DELL'INVOLUCRO DELLA LATTINA (SCHEMA 1)

TAV. 8

LU97A/4

SEZIONE E-E'

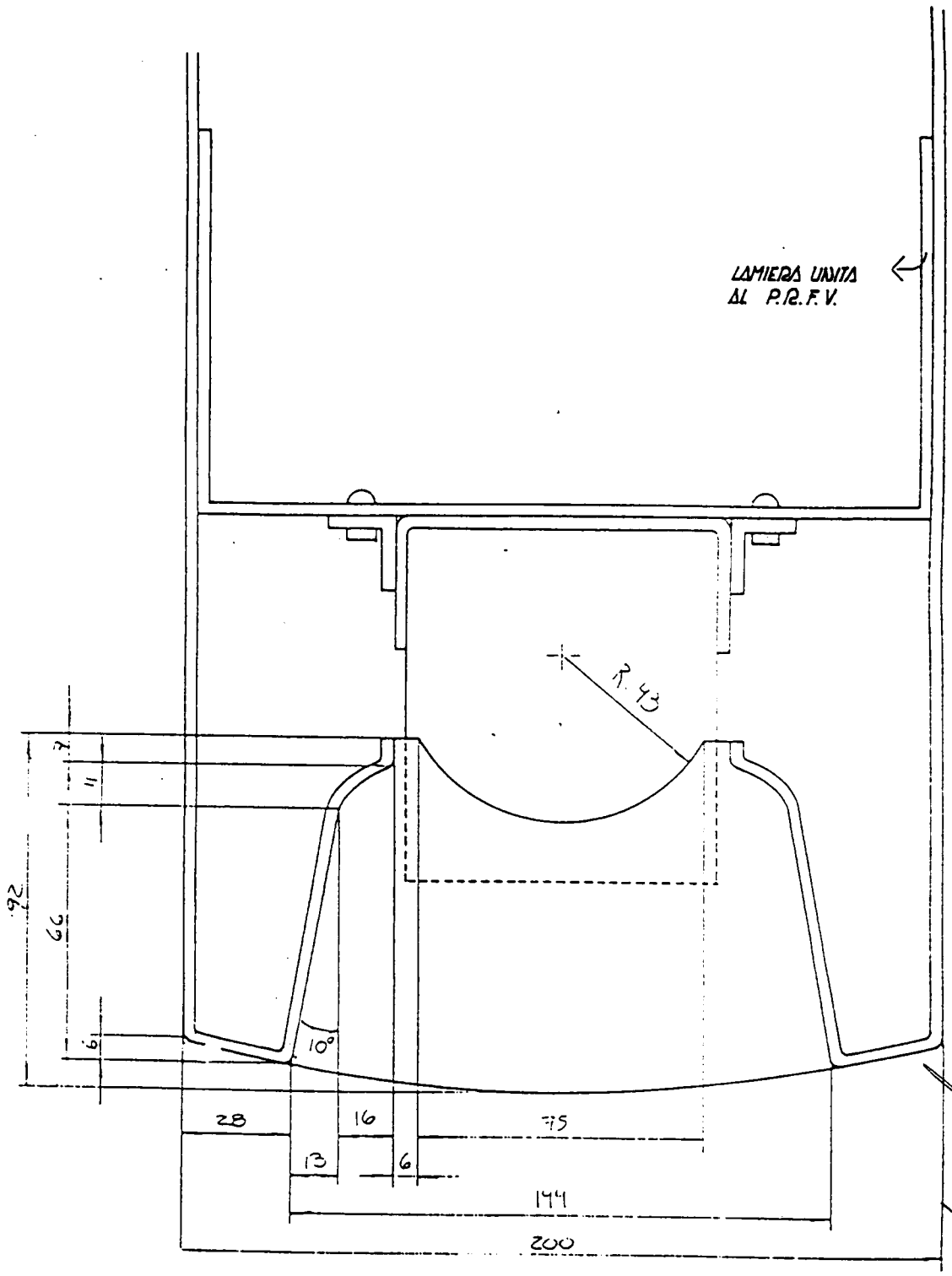

VEDI TAVOLA 8

MACCHINA COMPATTATRICE E RACCOGLITRICE DI LATTINE IN ALLUMINIO.

DETTAGLIO DELL' INVOLUCRO DELLA LATTINA (SCHEMA 2)

TAV. 9

LU97A/4

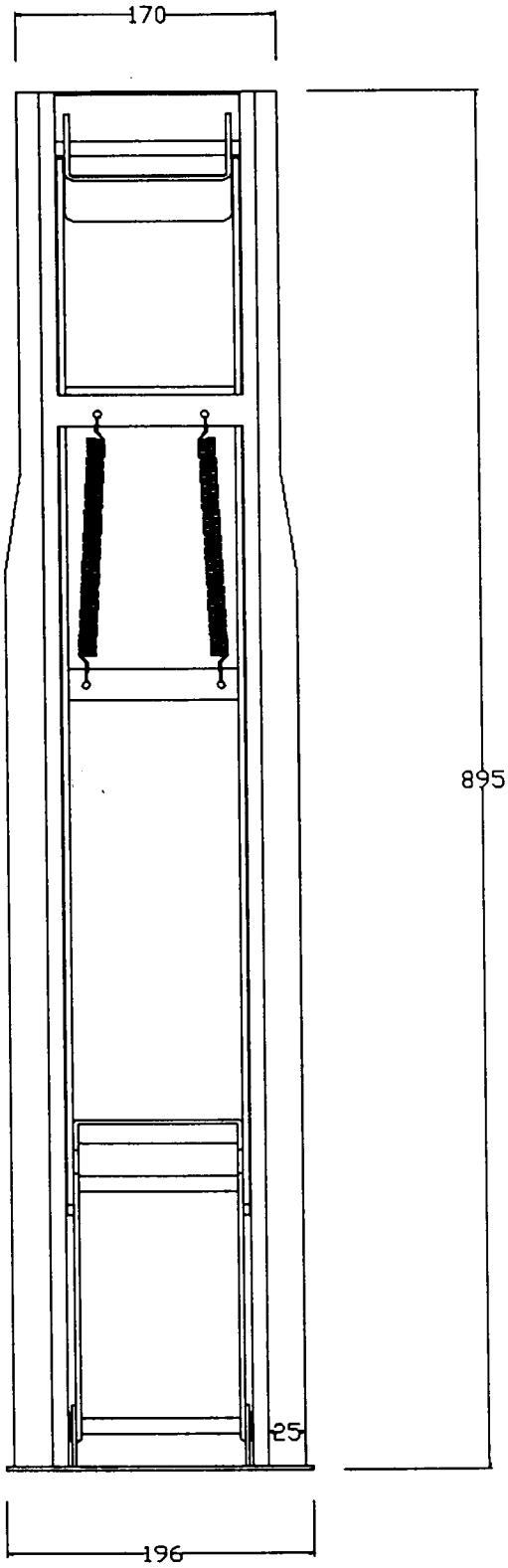

MACCHINA COMPATTATRICE E RACCOGLITRICE
DI LATTINE IN ALLUMINIO

VISTA ANTERIORE

TAV.
10

LU97A/4

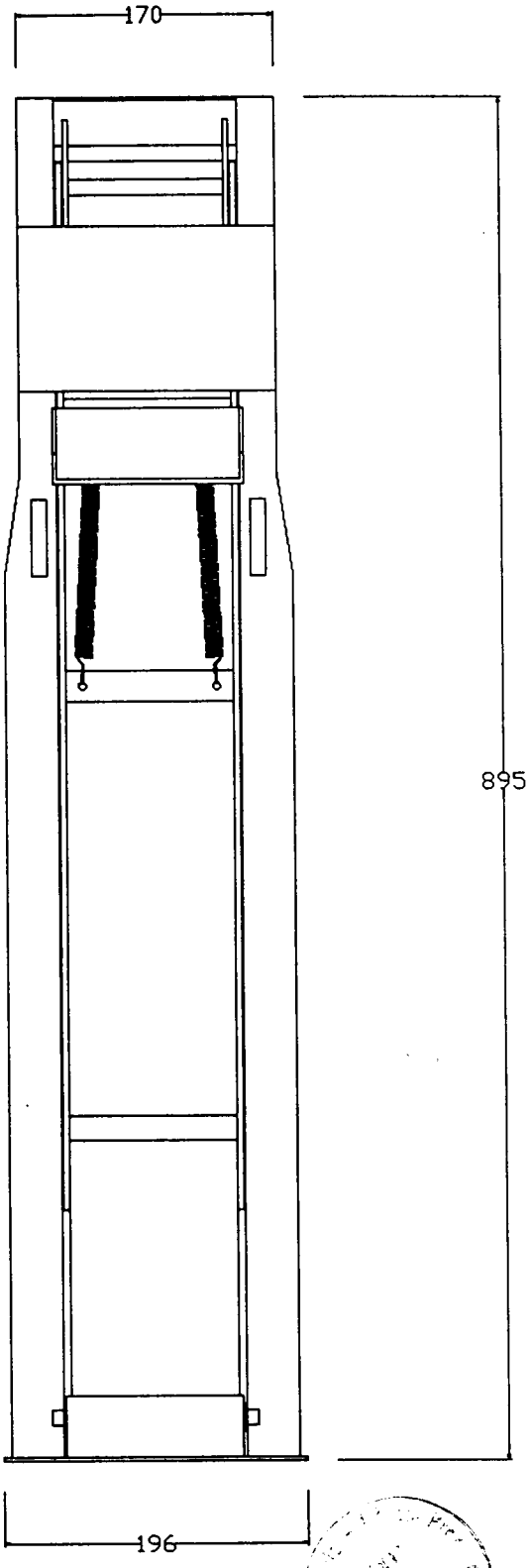

MACCHINA COMPATTATRICE E RACCOGLITRICE
DI LATTINE IN ALLUMINIO

VISTA POSTERIORE

TAV.
11

LO 97A/4

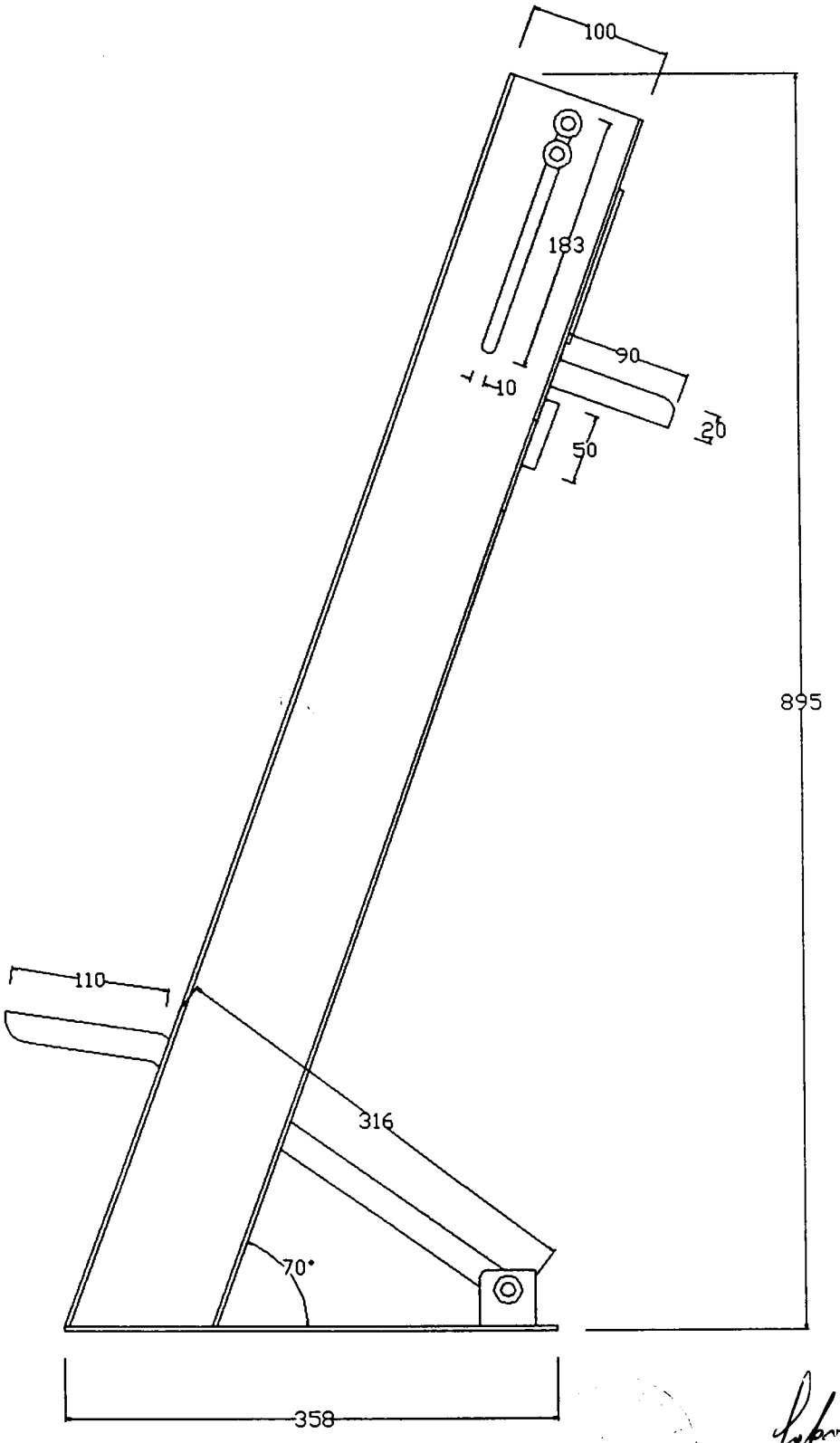

MACCHINA COMPATTATRICE E RACCOGLITRICE
DI LATTINE IN ALLUMINIO

VISTA LATERALE

TAV.
12

LU17A/4

BASE DEL MECCANISMO ANCORATA ALLA BASE DEL CONTENITORE

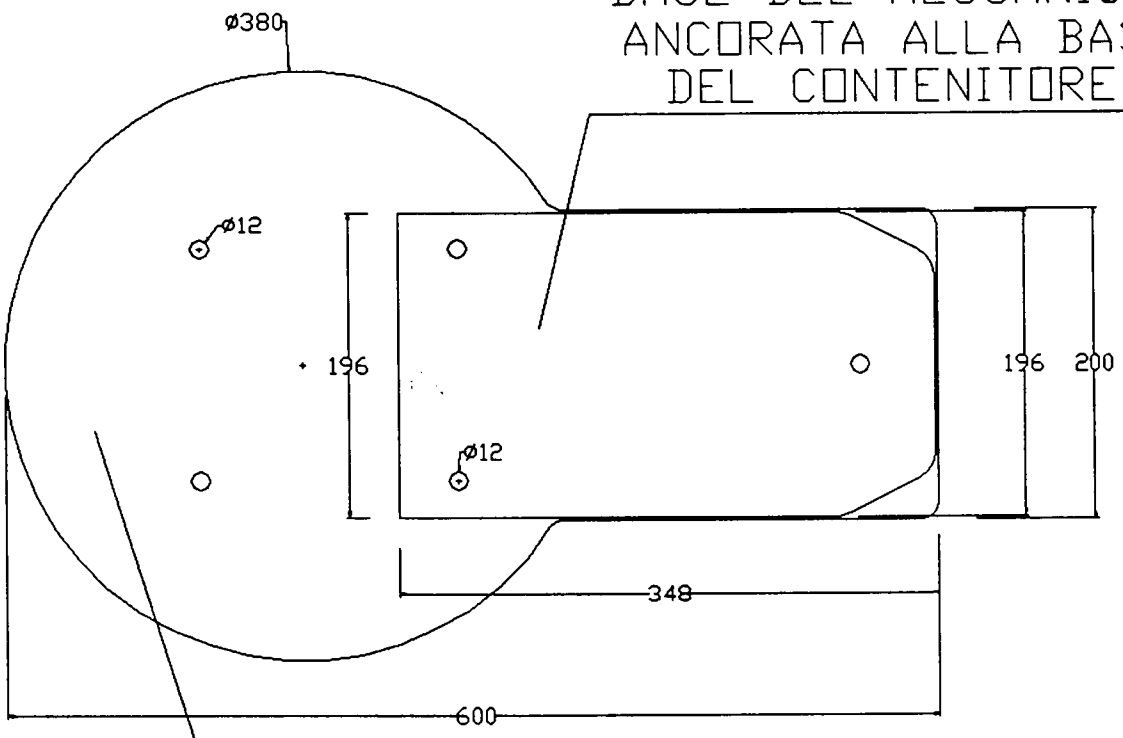

PIASTRA IN LAMIERA CON FORI PER ANCORAGGIO ALLA CARENATURA ED ALLA PAVIMENTAZIONE

MACCHINA COMPATTATRICE E RACCOGLITRICE DI LATTINE IN ALLUMINIO

PARTICOLARI

TAV. 13

LUGA/4 FOTO Nº 1

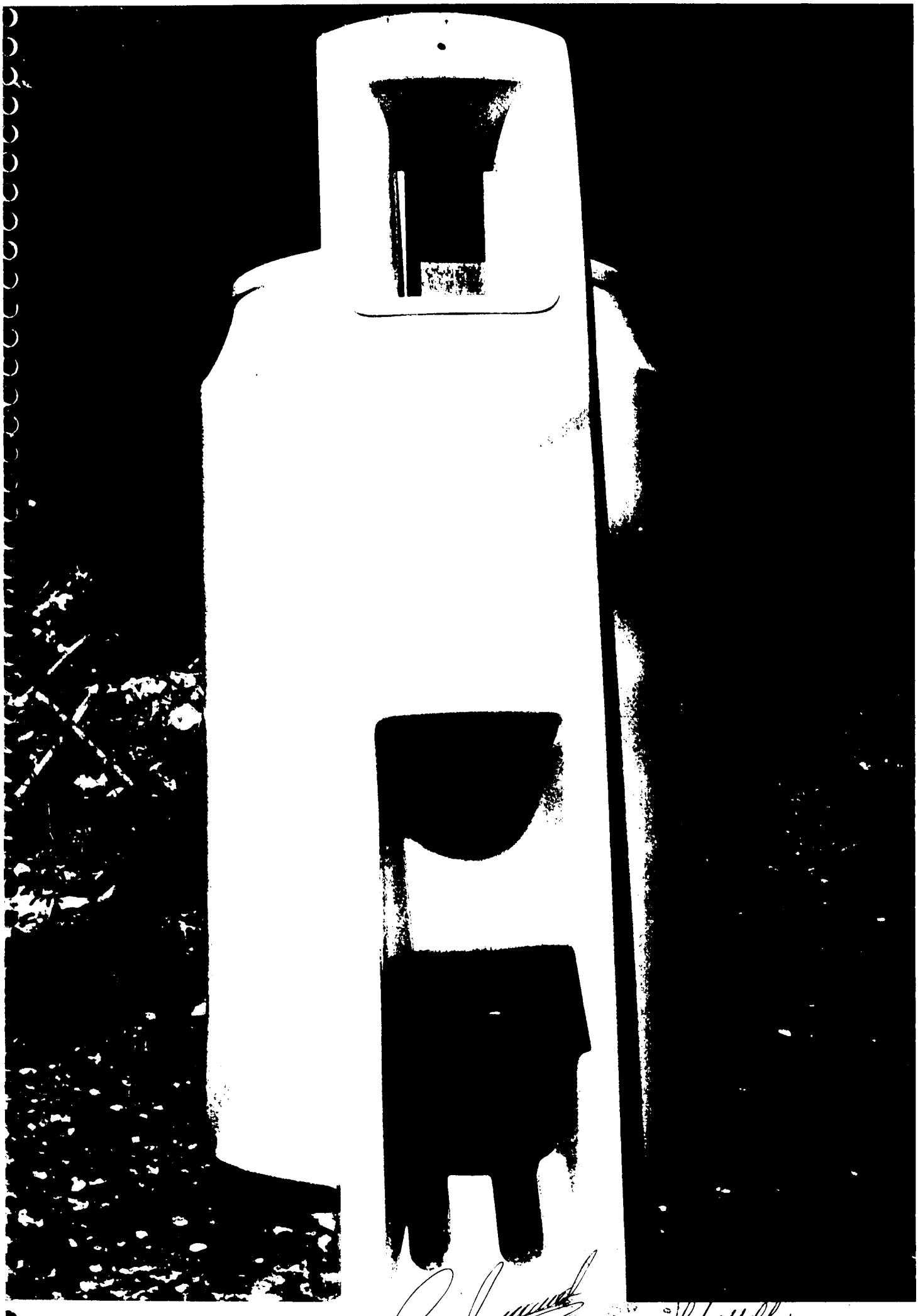

LUG7A/4 FOTO Nº2

