(19)国家知识产权局

(12)实用新型专利

(10)授权公告号 CN 217243100 U
(45)授权公告日 2022.08.23

(21)申请号 202221138805.9

(22)申请日 2022.05.12

(73)专利权人 中国人民解放军海军安庆医院
地址 246000 安徽省安庆市迎江区双井街150号

(72)发明人 徐菁

(74)专利代理机构 合肥中谷知识产权代理事务所(普通合伙) 34146
专利代理师 陈冲

(51)Int.Cl.
A46B 11/02(2006.01)
A46B 15/00(2006.01)
A46B 17/02(2006.01)
A46D 1/00(2006.01)

权利要求书1页 说明书3页 附图1页

(54)实用新型名称

一种病人可冲洗照明牙刷

(57)摘要

本实用新型涉及一种病人可冲洗照明牙刷，包括塑料刷柄，塑料刷柄的刷头位置上设有照明灯，塑料刷柄的刷头外部设有用于防护照明灯的透明医用硅胶套，透明医用硅胶套上形成有刷头部位以及刷柄部位，透明医用硅胶套包括：硅胶刷毛，硅胶刷毛设于刷头部位上。该病人可冲洗照明牙刷，通过在塑料刷柄的外部套设有透明医用硅胶套，能够很好的覆盖在照明灯上，由于透明医用硅胶套不影响照明灯的透光效果，而且透明医用硅胶套一直延伸到塑料刷柄的刷柄位置上，避免漱口水对照明灯的影响，同时，负压通道、清洗通道和硅胶刷毛均设置在透明医用硅胶套内，且相互独立，不影响对照明灯的损伤。

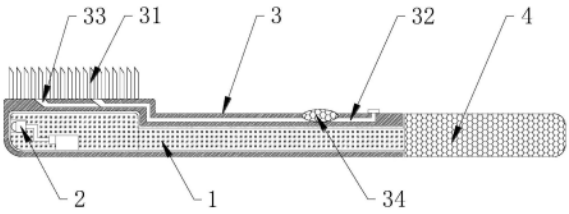

CN 217243100 U

1.一种病人可冲洗照明牙刷,其特征在于:包括塑料刷柄(1),所述塑料刷柄(1)的刷头位置上设有照明灯(2),所述塑料刷柄(1)的刷头外部设有用于防护照明灯(2)的透明医用硅胶套(3),所述透明医用硅胶套(3)上形成有刷头部位以及刷柄部位;

所述透明医用硅胶套(3)包括:

硅胶刷毛(31),所述硅胶刷毛(31)设于刷头部位上;

负压通道(32),所述负压通道(32)设于透明医用硅胶套(3)的内部,且负压通道(32)的入液端位于刷头部位上;

以及用于通入清洗液的清洗通道(33),所述清洗通道(33)设于透明医用硅胶套(3)的内部,且清洗通道(33)的出液端位于刷头部位上;

其中,所述负压通道(32)与清洗通道(33)相互独立。

2.根据权利要求1所述的一种病人可冲洗照明牙刷,其特征在于:所述透明医用硅胶套(3)还包括第一凸起部(34)和第二凸起部(35),所述第一凸起部(34)位于负压通道(32)的中部上侧,所述第一凸起部(34)位于刷柄部位上。

3.根据权利要求2所述的一种病人可冲洗照明牙刷,其特征在于:所述第二凸起部(35)位于清洗通道(33)的中部上侧,所述第二凸起部(35)位于刷柄部位上。

4.根据权利要求1所述的一种病人可冲洗照明牙刷,其特征在于:所述塑料刷柄(1)的刷柄位置上设有防滑套(4)。

5.根据权利要求1所述的一种病人可冲洗照明牙刷,其特征在于:所述硅胶刷毛(31)的材质为医用硅胶,所述硅胶刷毛(31)与透明医用硅胶套(3)之间为一体化结构。

6.根据权利要求1所述的一种病人可冲洗照明牙刷,其特征在于:所述负压通道(32)的输出端设有负压吸引设备,所述清洗通道(33)的入液端设有装有漱口水的注射器。

一种病人可冲洗照明牙刷

技术领域

[0001] 本实用新型属于牙刷技术领域，具体涉及一种病人可冲洗照明牙刷。

背景技术

[0002] 牙刷是日常生活中必须天天使用的口腔保洁用品，目前一般在刷牙前，都是将牙膏挤到牙刷头的刷毛上，在将牙刷头放入口腔内进行清洁，对于重病病人以及因面部疾病导致张口运动受限等生活不能自理的人来说，他们往往躺卧在床，这些常规的口腔清理方法均难以实现，即使是在他人帮助下也难以将挤到牙刷头上的牙膏顺利送入他们口腔内，因此只能使用清洁护理液，但是现有的牙刷无法将清理护理液送入口腔内，医护人员只能使用棉球等物蘸取清洁护理液放入病人口腔内，进行清洁护理，不仅使用非常不方便，而且清洁不够干净彻底，并且每次对病人口腔进行清洁护理都需要使用大量棉签或棉球，造成资源的资源，不够环保。

[0003] 经检索，公开号为“CN209827057U”的中国专利，公开了一种口腔清洗装置，包括清洁牙刷，所述清洁牙刷底面的一侧安装有排水端口，所述排水端口的另一侧安装有进水端口，所述清洁牙刷的外表面安装有排水端口开关，所述排水端口开关的上端安装有进水端口开关，所述进水端口开关的上端安装有照明灯开关，所述照明灯开关的上端安装有压力调节阀，所述压力调节阀的上端安装有照明灯，所述照明灯的上端安装有喷水孔，所述喷水孔的上端安装有牙刷刷毛，所述清洁牙刷的顶端安装有吸水口。本实用新型通过设置有一系列的结构通过照明灯与清洁牙刷的配合，使得操作者在工作中能够非常清楚的看到病人口腔中的具体情况，但是，照明灯位于清洁牙刷的刷头位置上，容易与患者的口腔相接触，经过漱口水的长期腐蚀，会造成对牙刷的损伤，而且水液会顺着刷头进入到照明灯的位置上，造成对照明灯的损伤，因此，提出一种病人可冲洗照明牙刷，以解决上述问题。

实用新型内容

[0004] 本实用新型的目的就在于为了解决上述问题而提供一种病人可冲洗照明牙刷。

[0005] 本实用新型通过以下技术方案来实现上述目的：

[0006] 一种病人可冲洗照明牙刷，包括塑料刷柄，所述塑料刷柄的刷头位置上设有照明灯，所述塑料刷柄的刷头外部设有用于防护照明灯的透明医用硅胶套，所述透明医用硅胶套上形成有刷头部位以及刷柄部位；

[0007] 所述透明医用硅胶套包括：

[0008] 硅胶刷毛，所述硅胶刷毛设于刷头部位上；

[0009] 负压通道，所述负压通道设于透明医用硅胶套的内部，且负压通道的入液端位于刷头部位上；

[0010] 以及用于通入清洗液的清洗通道，所述清洗通道设于透明医用硅胶套的内部，且清洗通道的出液端位于刷头部位上；

[0011] 其中，所述负压通道与清洗通道相互独立。

[0012] 作为本实用新型的进一步优化方案，所述透明医用硅胶套还包括第一凸起部和第二凸起部，所述第一凸起部位于负压通道的中部上侧，所述第一凸起部位于刷柄部位上，通过按压第一凸起部，便于控制负压通道气压以及清洗后漱口水的终止与流通。

[0013] 作为本实用新型的进一步优化方案，所述第二凸起部位于清洗通道的中部上侧，所述第二凸起部位于刷柄部位上，通过按压第二凸起部，便于控制清洗通道内漱口水的终止与流通。

[0014] 作为本实用新型的进一步优化方案，所述塑料刷柄的刷柄位置上设有防滑套，具有良好的防滑效果，方便医务人员把持住塑料刷柄。

[0015] 作为本实用新型的进一步优化方案，所述硅胶刷毛的材质为医用硅胶，所述硅胶刷毛与透明医用硅胶套之间为一体化结构，硅胶刷毛的质地柔软，能够很好的清理患者口腔，同时不损伤患者的牙龈。

[0016] 作为本实用新型的进一步优化方案，所述负压通道的输出端设有负压吸引设备，所述清洗通道的入液端设有装有漱口水的注射器。

[0017] 本实用新型的有益效果在于：该病人可冲洗照明牙刷，通过在塑料刷柄的外部套设有透明医用硅胶套，能够很好的覆盖在照明灯上，由于透明医用硅胶套不影响照明灯的透光效果，而且透明医用硅胶套一直延伸到塑料刷柄的刷柄位置上，避免漱口水对照明灯的影响，同时，负压通道、清洗通道和硅胶刷毛均设置在透明医用硅胶套内，且相互独立，不影响对照明灯的损伤。

附图说明

[0018] 图1是本实用新型的主视剖面结构示意图；

[0019] 图2是本实用新型的俯视剖面结构示意图；

[0020] 图3是本实用新型的俯视结构示意图。

[0021] 图中：1、塑料刷柄；2、照明灯；3、透明医用硅胶套；31、硅胶刷毛；32、负压通道；33、清洗通道；34、第一凸起部；35、第二凸起部；4、防滑套。

具体实施方式

[0022] 下面结合附图对本申请作进一步详细描述，有必要在此指出的是，以下具体实施方式只用于对本申请进行进一步的说明，不能理解为对本申请保护范围的限制，该领域的技术人员可以根据上述申请内容对本申请作出一些非本质的改进和调整。

[0023] 实施例

[0024] 如图1-2所示，一种病人可冲洗照明牙刷，包括塑料刷柄1，塑料刷柄1的刷头位置上设有照明灯2，其中照明灯2采用带有开关和内置电池的照明灯，塑料刷柄1的刷头外部设有用于防护照明灯2的透明医用硅胶套3，透明医用硅胶套3上形成有刷头部位以及刷柄部位；

[0025] 使用时，使用者首先将透明医用硅胶套3套在塑料刷柄1的刷头外部，此时透明医用硅胶套3覆盖在照明灯2的外部，其中由于透明医用硅胶套3不影响照明灯2的透光效果，而且透明医用硅胶套3一直延伸到塑料刷柄1的刷柄位置上，避免漱口水对照明灯2的影响。

[0026] 透明医用硅胶套3包括：

[0027] 硅胶刷毛31，硅胶刷毛31设于刷头部位上；

[0028] 负压通道32，负压通道32设于透明医用硅胶套3的内部，且负压通道32的入液端位于刷头部位上；

[0029] 以及用于通入清洗液的清洗通道33，清洗通道33设于透明医用硅胶套3的内部，且清洗通道33的出液端位于刷头部位上；

[0030] 其中，负压通道32与清洗通道33相互独立。

[0031] 负压通道32的输出端设有负压吸引设备，清洗通道33的入液端设有装有漱口水的注射器。

[0032] 如图3所示，塑料刷柄1的刷柄位置上设有防滑套4，具有良好的防滑效果，方便医务人员把持住塑料刷柄1。

[0033] 硅胶刷毛31的材质为医用硅胶，硅胶刷毛31与透明医用硅胶套3之间为一体化结构，硅胶刷毛31的质地柔软，能够很好的清理患者口腔，同时不损伤患者的牙龈。

[0034] 使用时，医务人员首先将负压吸引设备连接在负压通道32上，并将装有漱口水的注射器与清洗通道33相连接，此时，在注射器的作用下，将漱口水顺着清洗通道33注射至透明医用硅胶套3的硅胶刷毛31内部，方便对患者的口腔进行清理，然后启动负压吸引设备，在负压吸引设备的作用下，使得清洗后的漱口水顺着负压通道32进入到负压吸引设备内部；

[0035] 透明医用硅胶套3还包括第一凸起部34和第二凸起部35，第一凸起部34位于负压通道32的中部上侧，第一凸起部34位于刷柄部位上，通过按压第一凸起部34，便于控制负压通道32气压以及清洗后漱口水的终止与流通。第二凸起部35位于清洗通道33的中部上侧，第二凸起部35位于刷柄部位上，通过按压第二凸起部35，便于控制清洗通道33内漱口水的终止与流通。

[0036] 以上所述实施例仅表达了本发明的几种实施方式，其描述较为具体和详细，但并不能因此而理解为对本发明专利范围的限制。应当指出的是，对于本领域的普通技术人员来说，在不脱离本发明构思的前提下，还可以做出若干变形和改进，这些都属于本发明的保护范围。

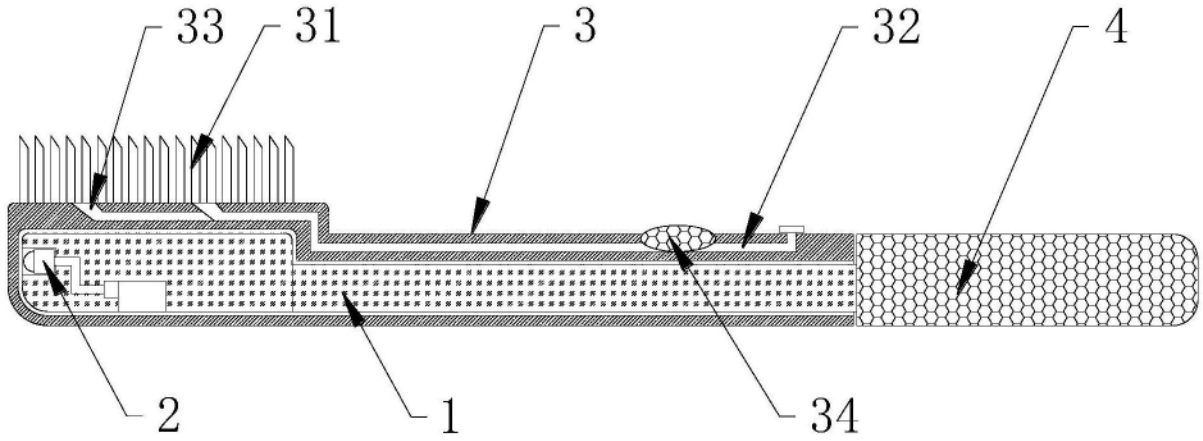

图1

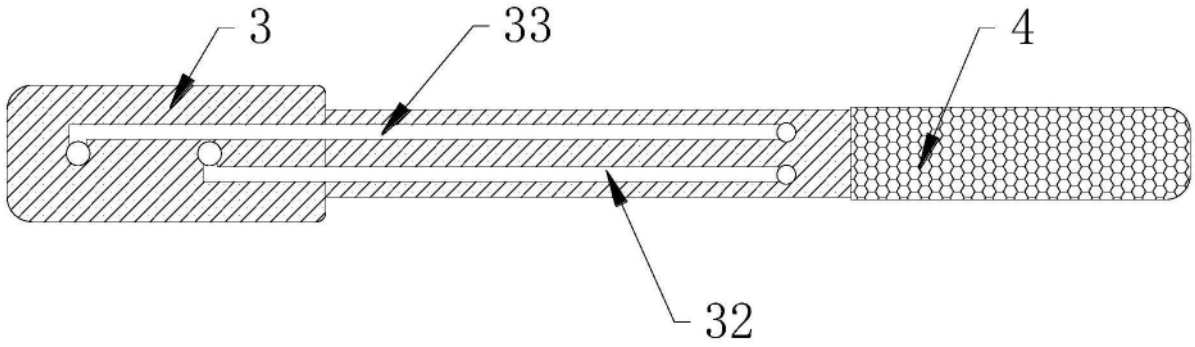

图2

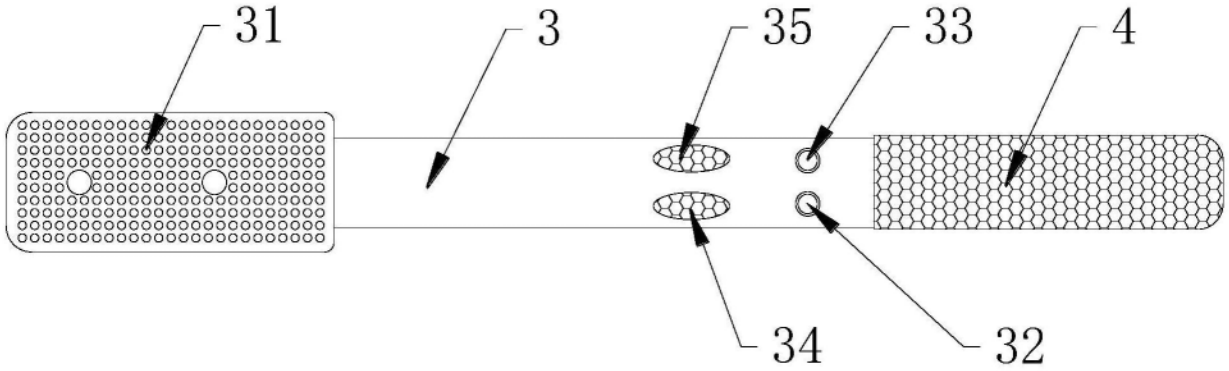

图3