(19)中华人民共和国国家知识产权局

(12)发明专利申请

(10)申请公布号 CN 107028766 A
(43)申请公布日 2017.08.11

(21)申请号 201710349777.2

(22)申请日 2017.05.17

(71)申请人 皖南医学院弋矶山医院
地址 241000 安徽省芜湖市赭山西路2号

(72)发明人 潘丽英 洪哲 何娜娜 洪宗元

(74)专利代理机构 上海精晟知识产权代理有限公司 31253
代理人 冯子玲

(51)Int.Cl.
A61J 7/00(2006.01)
A61J 9/00(2006.01)

权利要求书1页 说明书4页 附图7页

(54)发明名称

婴幼儿专用喂药奶瓶

(57)摘要

本发明公开了婴幼儿专用喂药奶瓶，包括奶瓶、药筒、挡板、限位套、活塞、推杆、奶瓶盖、奶嘴、第一漏孔、送药软管、连接头、弹性遮布、挂环、抓环、钩杆，该婴幼儿专用喂药奶瓶，结构巧妙，功能强大，首先能够通过奶液的配合，来降低婴幼儿的抵抗，方便了医护人员的喂药，其次通过遮挡保护结构，不仅能够避免婴幼儿看见药筒，降低了婴幼儿警惕性，此外还能够对奶液进行保暖以及对药液进行遮光，最终通过上述，从而极大的方便了医护人员对婴幼儿的喂药操作，也便于临床的推广应用。

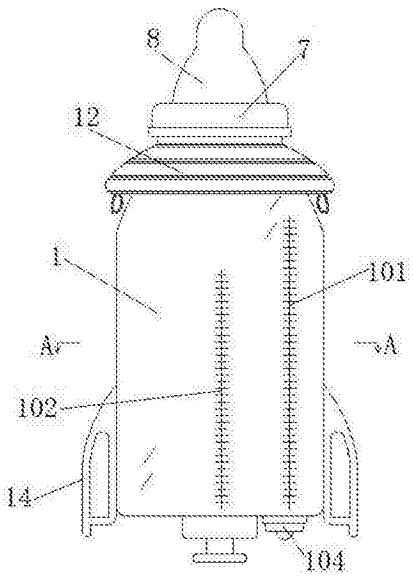

CN 107028766 A

1.婴幼儿专用喂药奶瓶，其特征在于包括奶瓶、药筒、挡板、限位套、活塞、推杆、奶瓶盖、奶嘴、第一漏孔、送药软管、连接头、弹性遮布、挂环、抓环、钩杆，所述的药筒位于奶瓶内部中端，所述的药筒与奶瓶一体相连，所述的挡板位于药筒前端两侧，所述的挡板与药筒一体相连，且所述的挡板与奶瓶一体相连，所述的限位套位于药筒底部，所述的限位套与药筒螺纹相连，所述的活塞位于药筒内部，所述的活塞与药筒滑动相连，所述的推杆贯穿限位套内部中端，所述的推杆与限位套滑动相连，且所述的推杆与活塞紧配相连，所述的奶瓶盖位于奶瓶顶部，所述的奶瓶盖与奶瓶螺纹相连，所述的奶嘴位于奶瓶盖顶部，所述的奶嘴与奶瓶盖胶水相连，所述的第一漏孔位于奶嘴内部顶端，所述的第一漏孔常规奶嘴用小圆孔，所述的送药软管贯穿奶嘴内部左侧，所述的送药软管与奶嘴胶水相连，所述的连接头位于送药软管底部，所述的连接头与送药软管胶水相连，且所述的连接头与药筒螺纹相连，所述的弹性遮布位于奶瓶外壁，所述的弹性遮布与奶瓶胶水相连，所述的挂环位于弹性遮布底部左右两侧，所述的挂环与弹性遮布缝合相连，所述的抓环位于奶瓶下端左右两侧，所述的抓环与奶瓶胶水相连，所述的钩杆位于抓环底部，所述的钩杆与抓环一体相连。

2.如权利要求1所述的婴幼儿专用喂药奶瓶，其特征在于所述的奶瓶前端右侧还设有第一刻度表，所述的第一刻度表与奶瓶一体相连。

3.如权利要求2所述的婴幼儿专用喂药奶瓶，其特征在于所述的奶瓶前端中部还设有第二刻度表，所述的第二刻度表与奶瓶一体相连。

4.如权利要求3所述的婴幼儿专用喂药奶瓶，其特征在于所述的奶瓶右侧底端还设有固定套，所述的固定套与奶瓶一体相连。

5.如权利要求4所述的婴幼儿专用喂药奶瓶，其特征在于所述的固定套还设有密封塞，所述的密封塞与固定套螺纹相连。

6.如权利要求5所述的婴幼儿专用喂药奶瓶，其特征在于所述的奶瓶顶端外壁还设有挡圈，所述的挡圈与奶瓶一体相连。

7.如权利要求6所述的婴幼儿专用喂药奶瓶，其特征在于所述的第一漏孔左侧还设有第二漏孔，且所述的第二漏孔位于送药软管与奶嘴连接处，所述的第二漏孔为常规奶嘴用小圆孔。

婴幼儿专用喂药奶瓶

技术领域

[0001] 本发明涉及医疗器械技术领域，尤其涉及婴幼儿专用喂药奶瓶。

背景技术

[0002] 当前临床在给婴幼儿用药时主要以液体药物为主，现有技术主要是将药物倒入水杯或奶瓶中给婴幼儿灌服，但因液体药物普遍味道甘苦，从而造成婴幼儿本能的抗拒，不会吸允奶嘴，这样不仅增加了患儿喝药的痛苦，也给医护人员带来极大的工作难度与负担，此外，部分年龄较大的患儿，一旦看到奶瓶内的药液后，便产生警惕性，即给后续喂药增加了极大的困难，鉴于以上缺陷，实有必要设计婴幼儿专用喂药奶瓶。

发明内容

[0003] 本发明所要解决的技术问题在于：提供婴幼儿专用喂药奶瓶，来解决目前传统对患儿喂药时，因药液口味甘苦，且容易让患儿看到药液，最终极大的增加了喂药难度的问题。

[0004] 为解决上述技术问题，本发明的技术方案是：婴幼儿专用喂药奶瓶，包括奶瓶、药筒、挡板、限位套、活塞、推杆、奶瓶盖、奶嘴、第一漏孔、送药软管、连接头、弹性遮布、挂环、抓环、钩杆，所述的药筒位于奶瓶内部中端，所述的药筒与奶瓶一体相连，所述的挡板位于药筒前端两侧，所述的挡板与药筒一体相连，且所述的挡板与奶瓶一体相连，所述的限位套位于药筒底部，所述的限位套与药筒螺纹相连，所述的活塞位于药筒内部，所述的活塞与药筒滑动相连，所述的推杆贯穿限位套内部中端，所述的推杆与限位套滑动相连，且所述的推杆与活塞紧配相连，所述的奶瓶盖位于奶瓶顶部，所述的奶瓶盖与奶瓶螺纹相连，所述的奶嘴位于奶瓶盖顶部，所述的奶嘴与奶瓶盖胶水相连，所述的第一漏孔位于奶嘴内部顶端，所述的第一漏孔常规奶嘴用小圆孔，所述的送药软管贯穿奶嘴内部左侧，所述的送药软管与奶嘴胶水相连，所述的连接头位于送药软管底部，所述的连接头与送药软管胶水相连，且所述的连接头与药筒螺纹相连，所述的弹性遮布位于奶瓶外壁，所述的弹性遮布与奶瓶胶水相连，所述的挂环位于弹性遮布底部左右两侧，所述的挂环与弹性遮布缝合相连，所述的抓环位于奶瓶下端左右两侧，所述的抓环与奶瓶胶水相连，所述的钩杆位于抓环底部，所述的钩杆与抓环一体相连。

[0005] 进一步，所述的奶瓶前端右侧还设有第一刻度表，所述的第一刻度表与奶瓶一体相连。

[0006] 进一步，所述的奶瓶前端中部还设有第二刻度表，所述的第二刻度表与奶瓶一体相连。

[0007] 进一步，所述的奶瓶右侧底端还设有固定套，所述的固定套与奶瓶一体相连。

[0008] 进一步，所述的固定套还设有密封塞，所述的密封塞与固定套螺纹相连。

[0009] 进一步，所述的奶瓶顶端外壁还设有挡圈，所述的挡圈与奶瓶一体相连。

[0010] 进一步，所述的第一漏孔左侧还设有第二漏孔，且所述的第二漏孔位于送药软管

与奶嘴连接处，所述的第二漏孔为常规奶嘴用小圆孔。

[0011] 与现有技术相比，该婴幼儿专用喂药奶瓶，喂药前，医护人员首先将密封塞从固定套内旋转而出，再将糖水或奶液从固定套注入奶瓶内，并将密封塞旋转合上，接着旋转限位套，使限位套带动推杆联动活塞与药筒脱离，然后，医护人员将相应药液倒入到药筒，再将活塞与推杆插入药筒，接着将限位套与药筒底部旋转相连，喂药时，医护人员手指套入抓环，将奶嘴放入婴幼儿口中，接着将奶瓶倾斜，当婴幼儿允吸奶嘴时，奶瓶内部的奶液会从第一漏孔流入到婴幼儿口腔内，同时医护人员可轻轻推动活塞，此时通过活塞推动的作用使得药液以每秒1-2滴的进入婴幼儿口中，使药筒内部的药液由送药软管流入第二漏孔再到婴幼儿的口腔内，即通过上述操作，从而能够通过奶液的配合，来降低婴幼儿的抵抗，便于医护人员对婴幼儿的喂药，此外为了防止婴幼儿看见药筒内的药液而抗拒喝药，医护人员可拉动弹性遮布，使弹性遮布向下拉伸展开，接着，医护人员将挂环套在钩杆上，即通过挂环与钩杆相互配合的作用，从而实现弹性遮布对奶瓶的遮挡，弹性遮布上有一些可爱的图案可以吸引婴幼儿的注意力也可以避免婴幼儿看见药筒内的药液，因弹性遮布材质为弹力棉，不仅具备良好的弹性效果，还能够对奶瓶进行一定的隔热保温以及遮光保护的作用，当医护人员对婴幼儿喂药完毕需要清洗该装置时，可先将奶瓶盖从奶瓶顶端旋转打开，同时在奶瓶盖旋转打开过程中，因送药软管为长橡胶软管，且具备良好的柔软性，从而能够被拉动至任意形状，接着，医护人员再将奶瓶盖翻起，使奶瓶内部完全露出，然后，医护人员手捏连接头，再旋转连接头，使连接头与药筒分离，此时通过上述操作，从而实现了奶嘴部位与奶瓶部位的断开，即方便医护人员对奶嘴以及奶瓶进行单独清洗，该婴幼儿专用喂药奶瓶，结构巧妙，功能强大，首先能够通过奶液的配合，来降低婴幼儿的抵抗，方便了医护人员的喂药，其次通过遮挡保护结构，不仅能够避免婴幼儿看见药筒，降低了婴幼儿警惕性，此外还能够对奶液进行保暖以及对药液进行遮光，最终通过上述，从而极大的方便了医护人员对婴幼儿的喂药操作，也便于临床的推广应用。同时，奶瓶以及药筒材质都为透明聚丙烯，可方便医护人员看清内部奶液以及药液，挡圈是为了增强奶瓶盖与奶瓶相连的密封性，第一刻度表是为了方便医护人员知晓奶瓶1内部的奶液量，挡板是为了避免奶液流入到挡板之间，即医护人员可通过第二刻度表，来看清药筒内的药液量。

附图说明

[0012] 图1是婴幼儿专用喂药奶瓶的主视图；

[0013] 图2是婴幼儿专用喂药奶瓶的剖视图；

[0014] 图3是弹性遮布的遮挡状态图；

[0015] 图4是弹性遮布的收卷状态图；

[0016] 图5是奶嘴部位剖视放大图；

[0017] 图6是奶瓶的A向剖视图；

[0018] 图7是第二漏孔部分放大图。

[0019] 奶瓶1、药筒2、挡板3、限位套4、活塞5、推杆6、奶瓶盖7、奶嘴8、第一漏孔9、送药软管10、连接头11、弹性遮布12、挂环13、抓环14、钩杆15、第一刻度表101、第二刻度表102、固定套103、密封塞104、挡圈105、第二漏孔901。

[0020] 如下具体实施方式将结合上述附图进一步说明。

具体实施方式

[0021] 在下文中，阐述了多种特定细节，以便提供对构成所描述实施例基础的概念的透彻理解，然而，对本领域的技术人员来说，很显然所描述的实施例可以在没有这些特定细节中的一些或者全部的情况下来实践，在其他情况下，没有具体描述众所周知的处理步骤。

[0022] 如图1、图2、图3、图4、图5、图6、图7所示，婴幼儿专用喂药奶瓶，包括奶瓶1、药筒2、挡板3、限位套4、活塞5、推杆6、奶瓶盖7、奶嘴8、第一漏孔9、送药软管10、连接头11、弹性遮布12、挂环13、抓环14、钩杆15，所述的药筒2位于奶瓶1内部中端，所述的药筒2与奶瓶1一体相连，所述的挡板3位于药筒2前端两侧，所述的挡板3与药筒2一体相连，且所述的挡板3与奶瓶1一体相连，所述的限位套4位于药筒2底部，所述的限位套4与药筒2螺纹相连，所述的活塞5位于药筒2内部，所述的活塞5与药筒2滑动相连，所述的推杆6贯穿限位套4内部中端，所述的推杆6与限位套4滑动相连，且所述的推杆6与活塞5紧配相连，所述的奶瓶盖7位于奶瓶1顶部，所述的奶瓶盖7与奶瓶1螺纹相连，所述的奶嘴8位于奶瓶盖7顶部，所述的奶嘴8与奶瓶盖7胶水相连，所述的第一漏孔9位于奶嘴8内部顶端，所述的第一漏孔9常规奶嘴用小圆孔，所述的送药软管10贯穿奶嘴8内部左侧，所述的送药软管10与奶嘴8胶水相连，所述的连接头11位于送药软管10底部，所述的连接头11与送药软管10胶水相连，且所述的连接头11与药筒2螺纹相连，所述的弹性遮布12位于奶瓶1外壁，所述的弹性遮布12与奶瓶1胶水相连，所述的挂环13位于弹性遮布12底部左右两侧，所述的挂环13与弹性遮布12缝合相连，所述的抓环14位于奶瓶1下端左右两侧，所述的抓环14与奶瓶1胶水相连，所述的钩杆15位于抓环14底部，所述的钩杆15与抓环14一体相连，所述的奶瓶1前端右侧还设有第一刻度表101，所述的第一刻度表101与奶瓶1一体相连，所述的奶瓶1前端中部还设有第二刻度表102，所述的第二刻度表102与奶瓶1一体相连，所述的奶瓶1右侧底端还设有固定套103，所述的固定套103与奶瓶1一体相连，所述的固定套103还设有密封塞104，所述的密封塞104与固定套103螺纹相连，所述的奶瓶1顶端外壁还设有挡圈105，所述的挡圈105与奶瓶1一体相连，所述的第一漏孔9左侧还设有第二漏孔901，且所述的第二漏孔901位于送药软管10与奶嘴8连接处，所述的第二漏孔901为常规奶嘴用小圆孔。

[0023] 该婴幼儿专用喂药奶瓶，喂药前，医护人员首先将密封塞104从固定套103内旋转而出，再将糖水或奶液从固定套103注入奶瓶1内，并将密封塞104旋转合上，接着旋转限位套4，使限位套4带动推杆6联动活塞5与药筒2脱离，然后，医护人员将相应药液倒入到药筒2，再将活塞5与推杆6插入药筒2，接着将限位套4与药筒2底部旋转相连，喂药时，医护人员手指套入抓环14，将奶嘴8放入婴幼儿口中，接着将奶瓶1倾斜，当婴幼儿允吸奶嘴8时，奶瓶1内部的奶液会从第一漏孔9流入到婴幼儿口腔内，同时医护人员可轻轻推动活塞5，此时通过活塞5推动的作用使得药液以每秒1-2滴的进入婴幼儿口中，使药筒2内部的药液由送药软管10流入第二漏孔901再到婴幼儿的口腔内，即通过上述操作，从而能够通过奶液的配合，来降低婴幼儿的抵抗，便于医护人员对婴幼儿的喂药，此外为了防止婴幼儿看见药筒2内的药液而抗拒喝药，医护人员可拉动弹性遮布12，使弹性遮布12向下拉伸展开，接着，医护人员将挂环13套在钩杆15上，即通过挂环13与钩杆15相互配合的作用，从而实现弹性遮布12对奶瓶1的遮挡，弹性遮布12上有一些可爱的图案可以吸引婴幼儿的注意力也可以避免婴幼儿看见药筒内的药液，因弹性遮布12材质为弹力棉，不仅具备良好的弹性效果，还能

够对奶瓶1进行一定的隔热保温以及遮光保护的作用，当医护人员对婴幼儿喂药完毕需要清洗该装置时，可先将奶瓶盖7从奶瓶1顶端旋转打开，同时在奶瓶盖7旋转打开过程中，因送药软管10为长橡胶软管，且具备良好的柔软性，从而能够被拉动至任意形状，接着，医护人员再将奶瓶盖7翻起，使奶瓶1内部完全露出，然后，医护人员手捏连接头11，再旋转连接头11，使连接头11与药筒2分离，此时通过上述操作，从而实现了奶嘴8部位与奶瓶1部位的断开，即方便医护人员对奶嘴8以及奶瓶1进行单独清洗，同时，奶瓶1以及药筒2材质都为透明聚丙烯，可方便医护人员看清内部奶液以及药液，挡圈105是为了增强奶瓶盖7与奶瓶1相连的密封性，第一刻度表101是为了方便医护人员知晓奶瓶1内部的奶液量，挡板3是为了避免奶液流入到挡板3之间，即医护人员可通过第二刻度表102，来看清药筒2内的药液量。

[0024] 本发明不局限于上述具体的实施方式，本领域的普通技术人员从上述构思出发，不仅过创造性的劳动，所做出的种种变换，均落在本发明的保护范围之内。

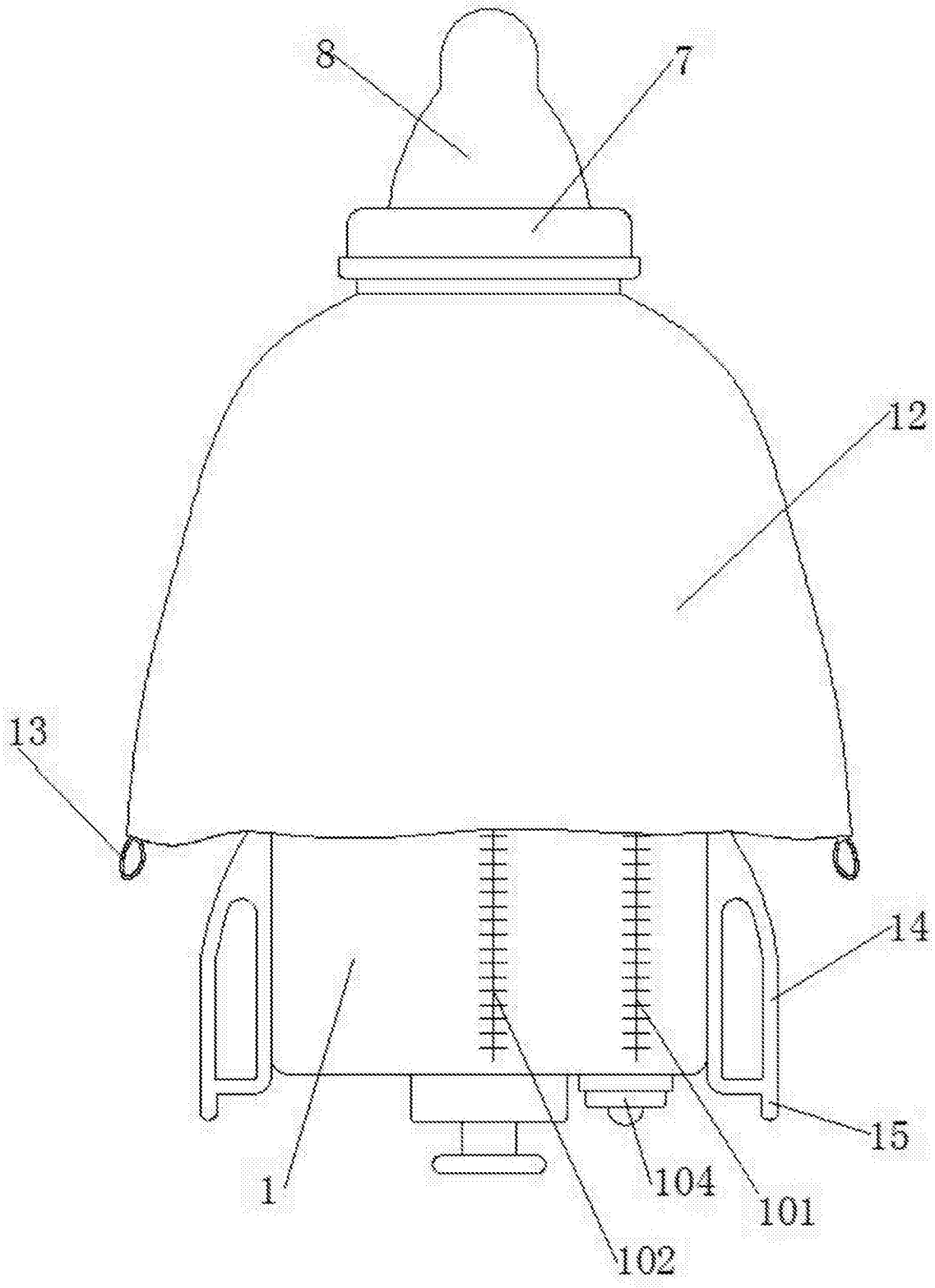

图1

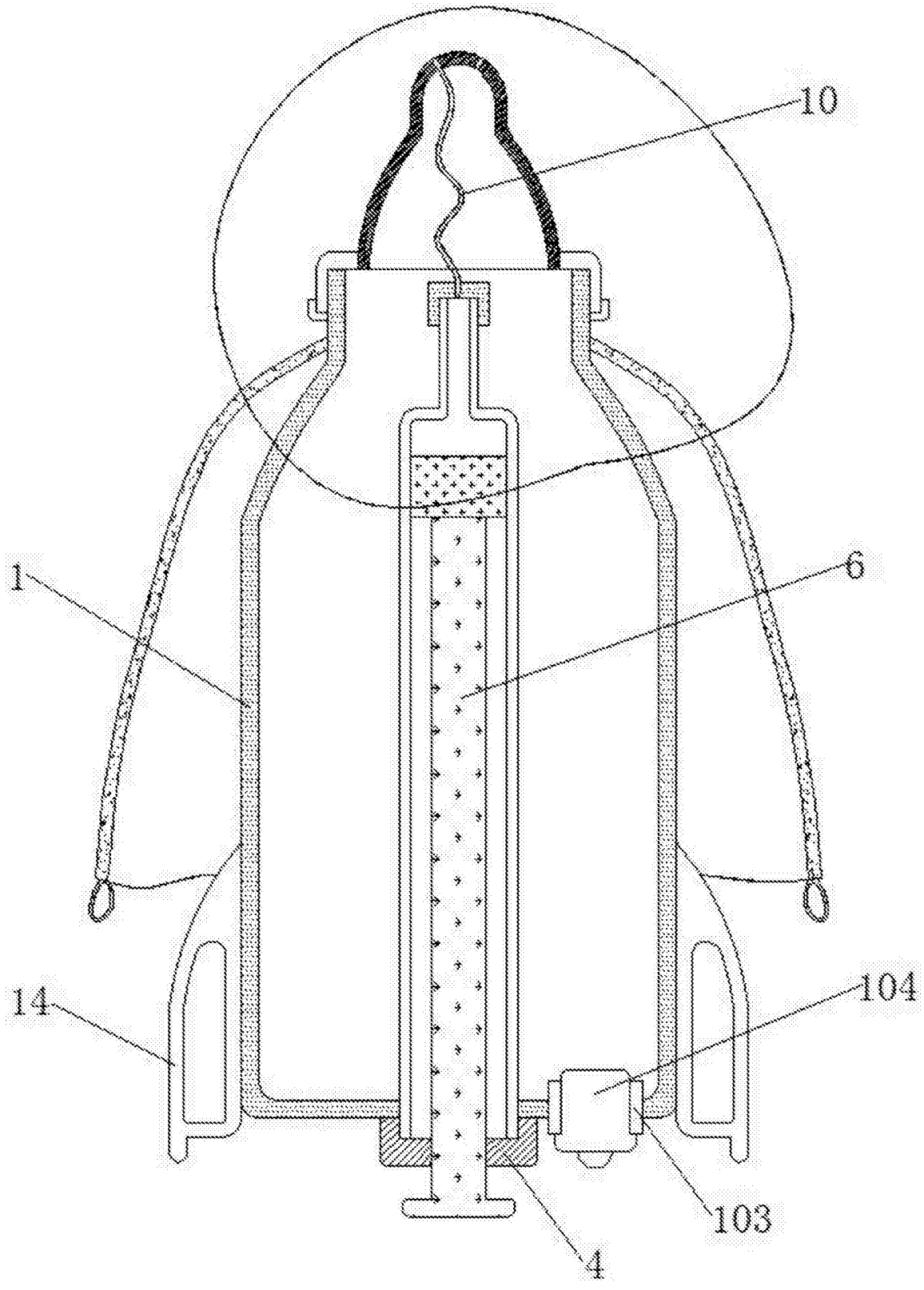

图2

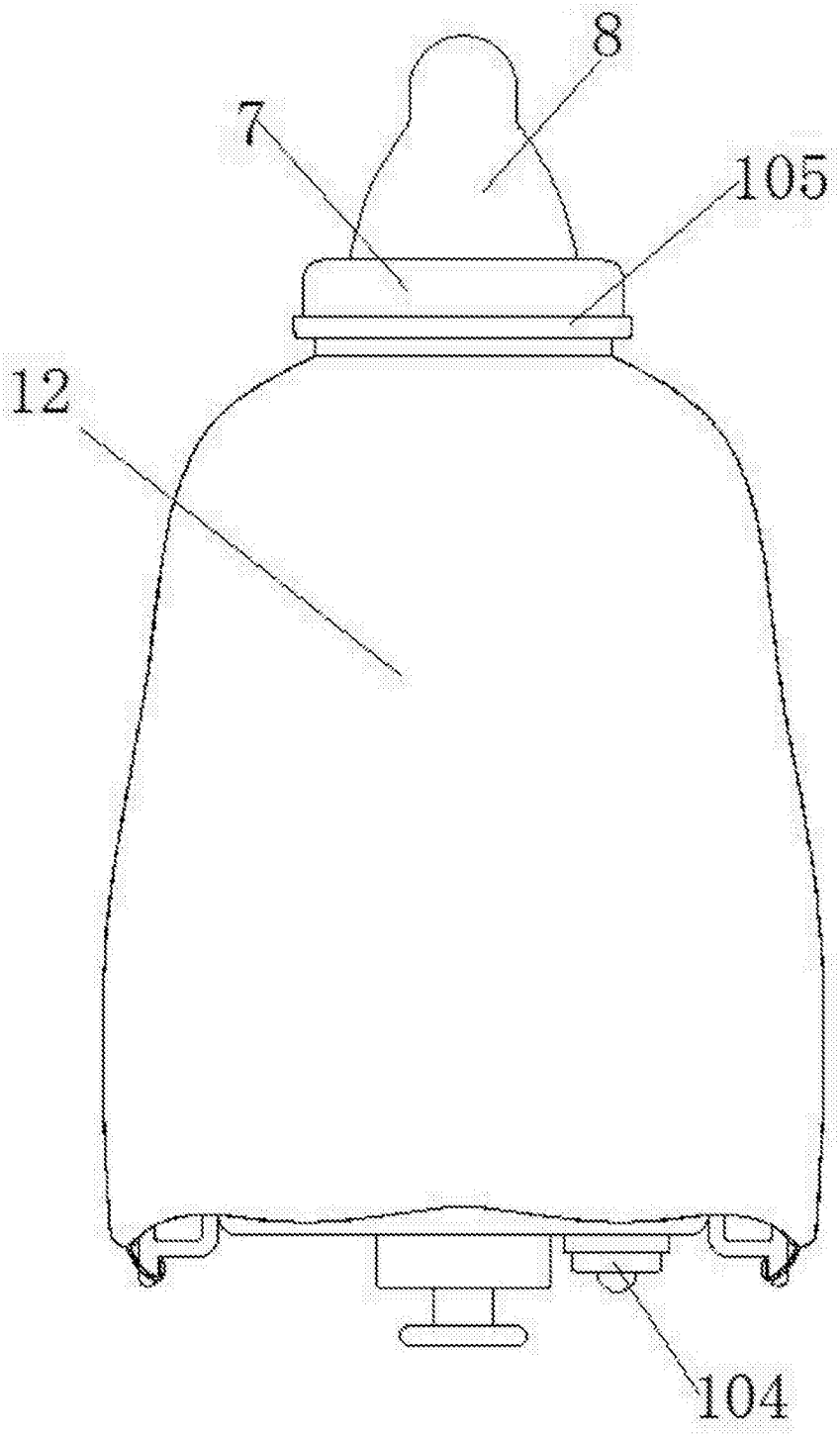

图3

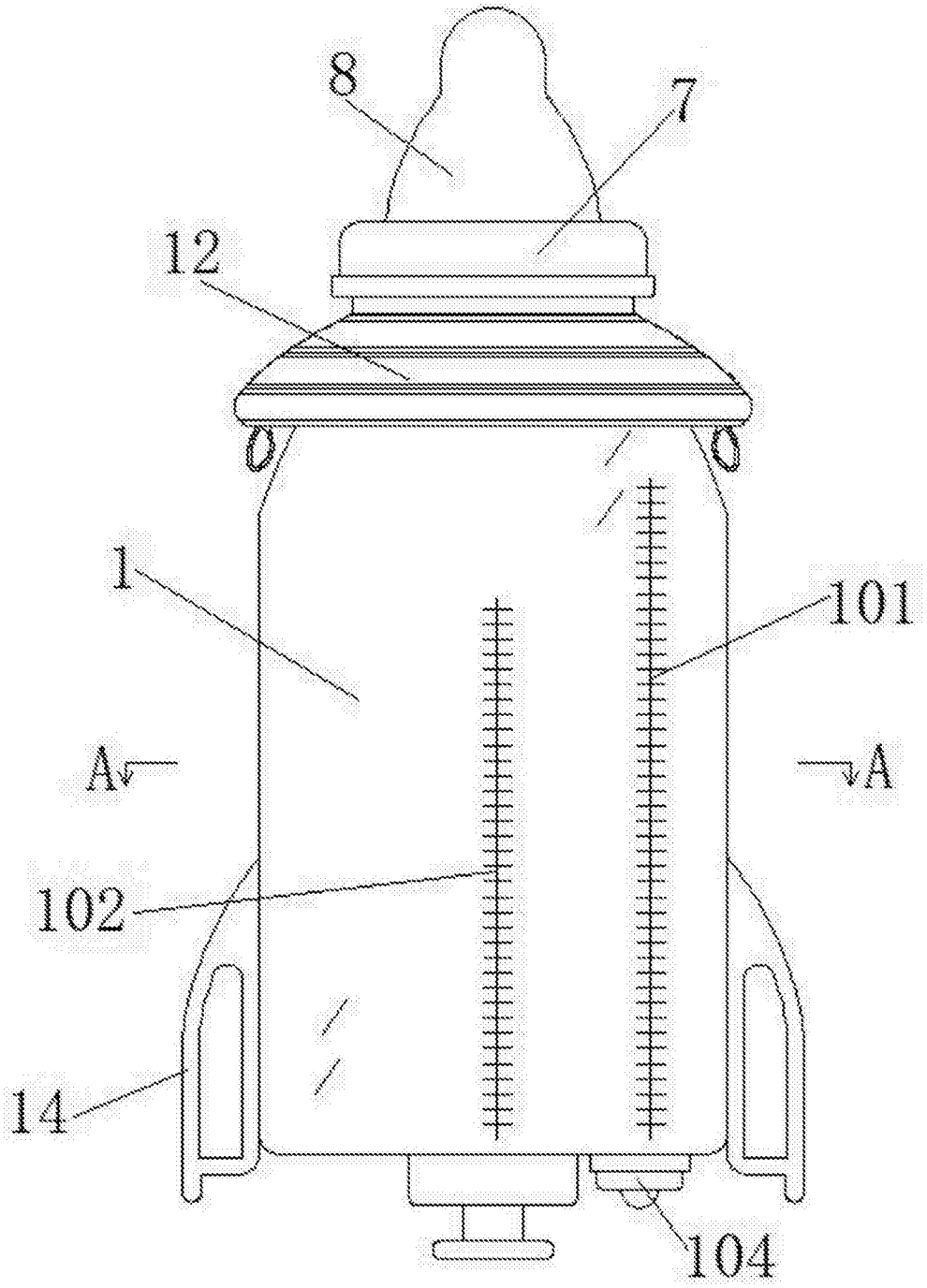

图4

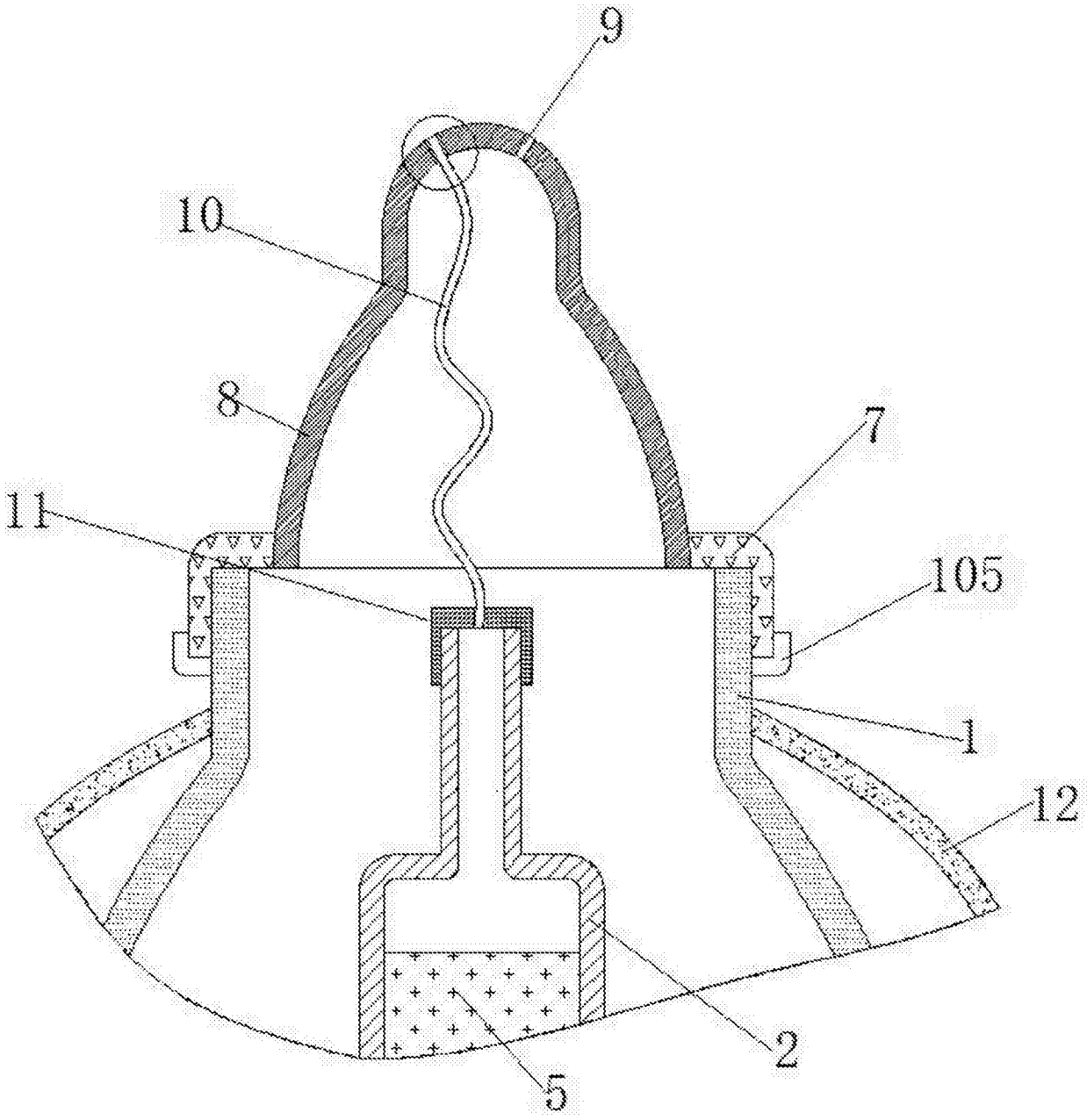

图5

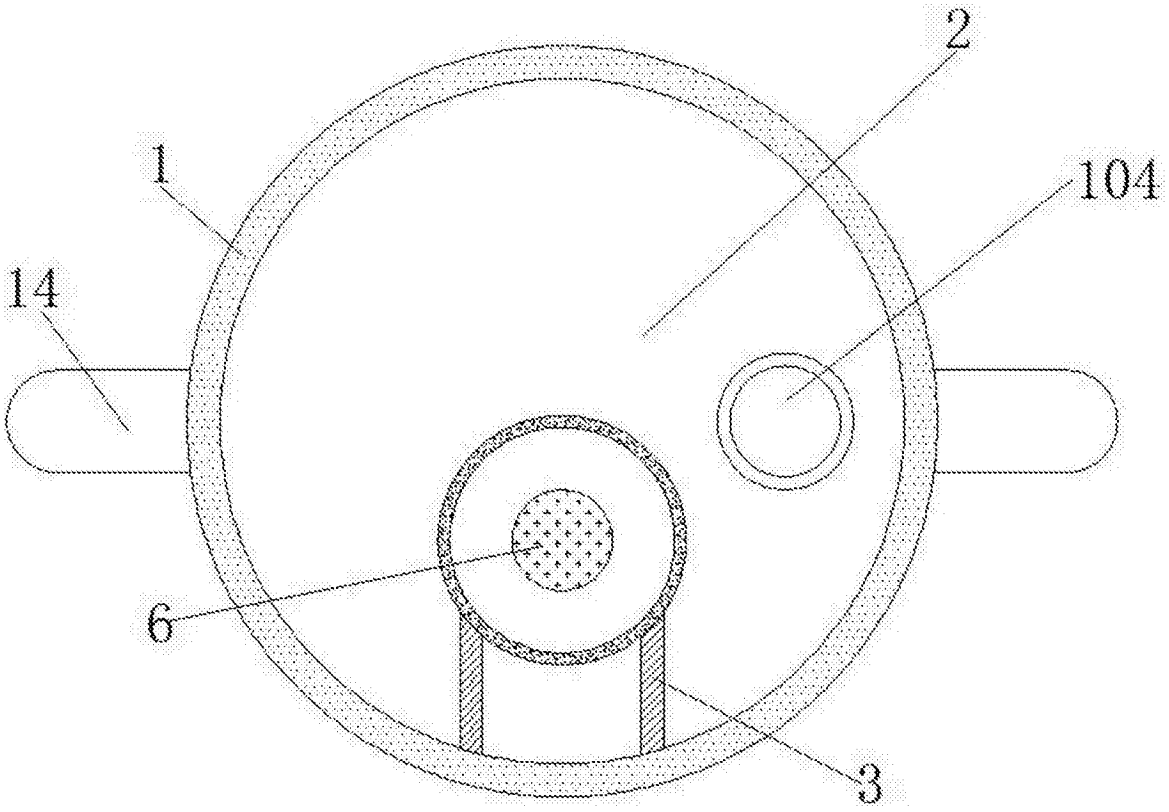

图6

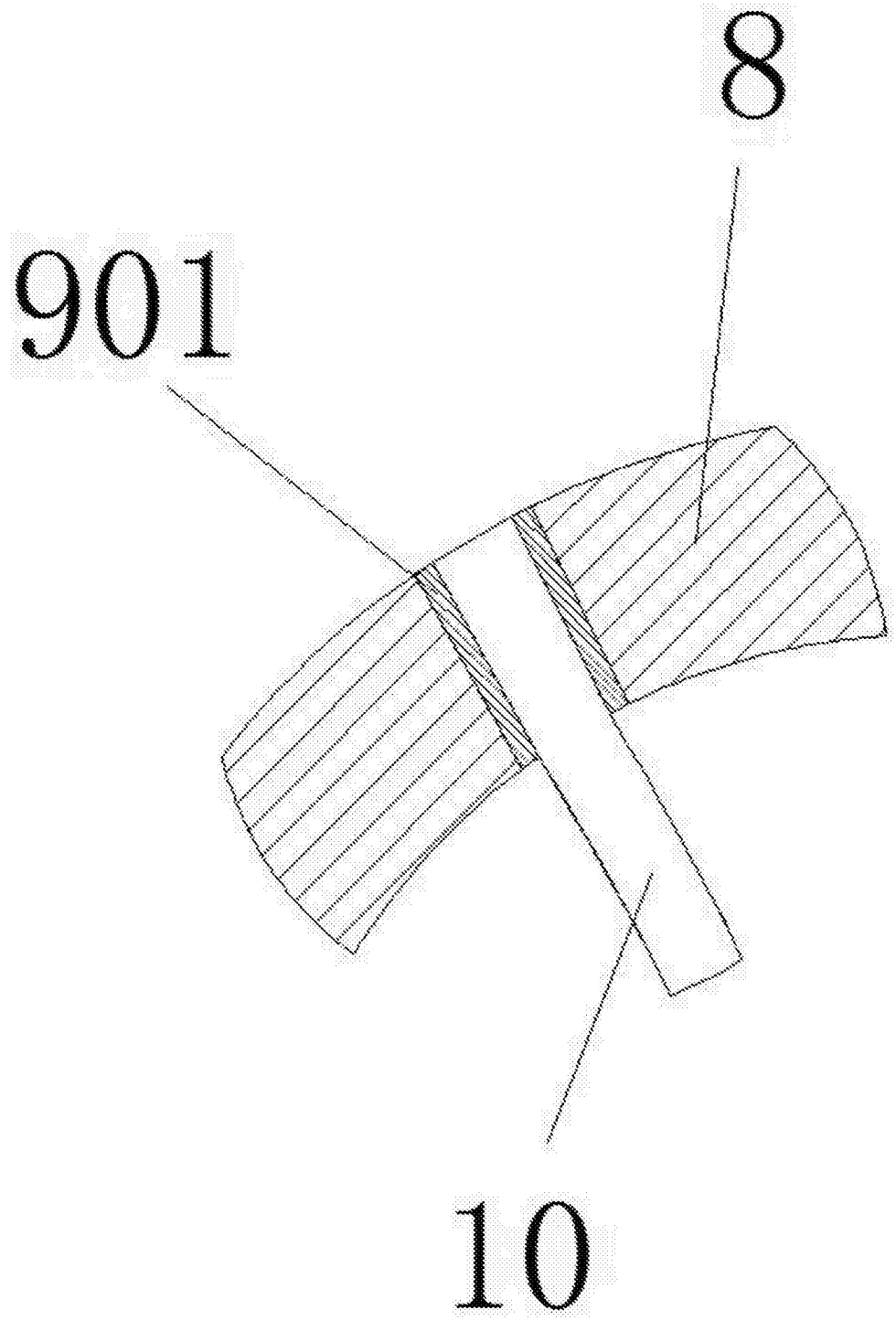

图7