(19)中华人民共和国国家知识产权局

(12)实用新型专利

(10)授权公告号 CN 215285665 U
(45)授权公告日 2021.12.24

(21)申请号 202120423622.0

(22)申请日 2021.02.26

(73)专利权人 北京一撕得物流技术有限公司
地址 100070 北京市丰台区科学城星火路11号3幢2038室(园区)

(72)发明人 常江

(51)Int.Cl.
B65D 5/42(2006.01)
B65D 25/52(2006.01)
B65D 25/00(2006.01)

权利要求书1页 说明书4页 附图2页

(54)实用新型名称

一种包装盒

(57)摘要

本实用新型涉及一种包装盒，包括盒体、第一盒盖及第二盒盖，所述第一盒盖和第二盒盖分别位于盒体开口处相对的两侧，第一盒盖和第二盒盖的一侧分别与盒体开口处铰接，所述第一盒盖远离盒体的一侧内表面边缘粘接双面胶条，第一盒盖表面形成易撕条，易撕条表面粘接加强筋，易撕条一端与第一盒盖一侧平齐，易撕条的另一端与第一盒盖另一侧平齐或者超出第一盒盖的一侧，第二盒盖相对的两侧分别铰接两个插板的一侧，本申请的包装盒解决了新颖性差以及开盒及封盒不便的问题。

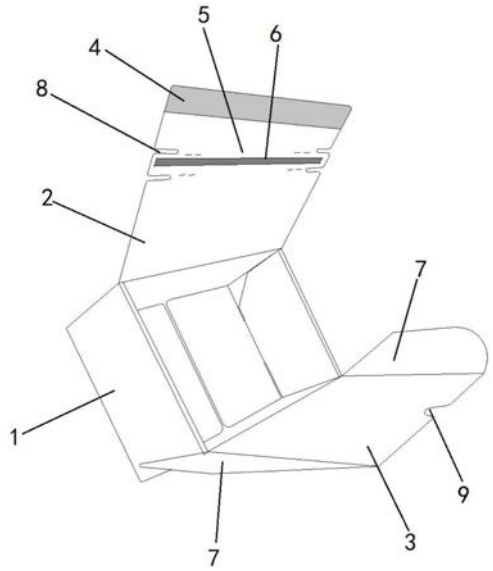

CN 215285665 U

1.一种包装盒,其特征在于:包括盒体(1)、第一盒盖(2)及第二盒盖(3),所述第一盒盖(2)和第二盒盖(3)分别位于盒体(1)开口处相对的两侧,第一盒盖(2)和第二盒盖(3)的一侧分别与盒体(1)开口处铰接,所述第一盒盖(2)远离盒体(1)的一侧内表面边缘粘接双面胶条(4),第一盒盖(2)表面形成易撕条(5),易撕条(5)表面粘接加强筋(6),易撕条(5)一端与第一盒盖(2)一侧平齐,易撕条(5)的另一端与第一盒盖(2)另一侧平齐或者超出第一盒盖(2)的一侧,第二盒盖(3)相对的两侧分别铰接两个插板(7)的一侧。

2.根据权利要求1所述的包装盒,其特征在于:所述易撕条(5)水平形成在第一盒盖(2)表面,易撕条(5)两端均与第一盒盖(2)两侧平齐,易撕条(5)至少一端的两侧开设有缺口(8)。

3.根据权利要求2所述的包装盒,其特征在于:所述第二盒盖(3)远离盒体(1)的一侧表面设置有易开启部(9)。

4.根据权利要求3所述的包装盒,其特征在于:所述第二盒盖(3)外形与盒体(1)开口处外形相适配。

5.根据权利要求4所述的包装盒,其特征在于:所述插板(7)的高度与盒体(1)高度相同。

6.根据权利要求5所述的包装盒,其特征在于:所述盒体(1)包括矩形底板(10),底板(10)相对着的两侧边缘分别通过压痕线连接第一侧板(11)和第二侧板(12),所述第一侧板(11)远离底板(10)的一侧通过压痕线连接第一盒盖(2),第二侧板(12)远离底板(10)的一侧边缘通过压痕线连接第二盒盖(3),所述第一侧板(11)另外两对的两侧分别通过压痕线连接第三侧板(13)和第四侧板(14),所述第三侧板(13)和第四侧板(14)的相对着的两侧分别通过压痕线连接第一加固板(15)和第二加固板(16)的一侧,所述第一加固板(15)位于靠近底板(10)一侧,第二加固板(16)位于靠近第一盒盖(2)的一侧,第一加固板(15)表面开设有插孔(17),两个插孔(17)一侧分别位于第三侧板(13)和第四侧板(14)与第一加固板(15)的连接处,第二加固板(16)远离第三侧板(13)和第四侧板(14)的一侧边缘一体成型设置插接部(18),所述插接部(18)与插孔(17)外形相适配,所述第二侧板(12)相对的两侧分别通过压痕线连接两个连接板(19)的一侧。

7.根据权利要求6所述的包装盒,其特征在于:所述包装盒由纸板制成。

一种包装盒

技术领域

[0001] 本实用新型涉及包装用品领域，尤其涉及一种包装盒。

背景技术

[0002] 目前，市面上的包装盒大多结构传统新颖性差，并且在封盒的过程中通常使用胶带进行缠绕这样不仅不方便开盒在打包的过程中也是麻烦，因此上述问题需要得到解决。

实用新型内容

[0003] 本实用新型所要解决的技术问题是提供一种包装盒，解决了新颖性差以及开盒及封盒不便的问题。

[0004] 本实用新型解决上述技术问题的技术方案如下：一种包装盒，包括盒体、第一盒盖及第二盒盖，所述第一盒盖和第二盒盖分别位于盒体开口处相对的两侧，第一盒盖和第二盒盖的一侧分别与盒体开口处铰接，所述第一盒盖远离盒体的一侧内表面边缘粘接双面胶条，第一盒盖表面形成易撕条，易撕条表面粘接加强筋，易撕条一端与第一盒盖一侧平齐，易撕条的另一端与第一盒盖另一侧平齐或者超出第一盒盖的一侧，第二盒盖相对的两侧分别铰接两个插板的一侧。

[0005] 进一步，所述易撕条水平形成在第一盒盖表面，易撕条两端均与第一盒盖两侧平齐，易撕条至少一端的两侧开设有缺口。

[0006] 进一步，所述第二盒盖远离盒体的一侧表面设置有易开启部。

[0007] 进一步，所述第二盒盖外形与盒体开口处外形相适配。

[0008] 进一步，所述插板的高度与盒体高度相同。

[0009] 进一步，所述盒体包括矩形底板，底板相对着的两侧边缘分别通过压痕线连接第一侧板和第二侧板，所述第一侧板远离底板的一侧通过压痕线连接第一盒盖，第二侧板远离底板的一侧边缘通过压痕线连接第二盒盖，所述第一侧板另外两对的两侧分别通过压痕线连接第三侧板和第四侧板，所述第三侧板和第四侧板的相对着的两侧分别通过压痕线连接第一加固板和第二加固板的一侧，所述第一加固板位于靠近底板一侧，第二加固板位于靠近第一盒盖的一侧，第一加固板表面开设有插孔，两个插孔一侧分别位于第三侧板和第四侧板与第一加固板的连接处，第二加固板远离第三侧板和第四侧板的一侧边缘一体成型设置插接部，所述插接部与插孔外形相适配，所述第二侧板相对的两侧分别通过压痕线连接两个连接板的一侧。

[0010] 进一步，所述包装盒由纸板制成。

[0011] 上述技术方案所带来的有益效果至少包括：封盒过程简单，并且避免使用胶带进行缠绕，当需要将物品取出时，直接将易撕条沿着轨迹拉断即可实现开盒，避免了使用胶带缠绕封盒后开盒时需要使用开盒工具的问题，使得包装盒的开启更加方便，然后在将第二盒盖沿着与盒体之间的铰接处翻折打开，即可将物品取出，第二盒盖使得盒体的密封性更好。

附图说明

[0012] 图1为本实用新型包装盒整体结构示意图；

[0013] 图2为本实用新型包装盒整体结构展开示意图。

[0014] 附图中，各标号所代表的部件列表如下：

[0015] 1、盒体，2、第一盒盖，3、第二盒盖，4、双面胶条，5、易撕条，6、加强筋，7、插板，8、缺口，9、易开启部，10、底板，11、第一侧板，12、第二侧板，13、第三侧板，14、第四侧板，15、第一加固板，16、第二加固板，17、插孔，18、插接部，19、连接板。

具体实施方式

[0016] 以下结合附图对本实用新型的原理和特征进行描述，所举实例只用于解释本实用新型，并非用于限定本实用新型的范围。

[0017] 在本实用新型的描述中，需要理解的是，术语“上”、“下”、“中心”、“内”、“外”、“顶”、“底”等指示的方位或位置关系为基于附图所示的方位或位置关系，仅是为了便于描述本实用新型和简化描述，而不是指示或暗示所指的装置或元件必须具有特定的方位、以特定的方位构造和操作，因此不能理解为对本实用新型的限制。

[0018] 在本实用新型的描述中，需要说明的是，除非另有明确的规定和限定，术语“安装”、“相连”、“连接”应做广义理解，例如，可以是固定连接，也可以是可拆卸连接，或一体地连接；可以是机械连接，也可以是电连接；可以是直接相连，也可以通过中间媒介间接相连，可以是两个元件内部的连通。对于本领域的普通技术人员而言，可以具体情况理解上述术语在本实用新型中的具体含义。

[0019] 如图1所示，本实用新型提供一种包装盒，包括盒体1、第一盒盖2及第二盒盖3，所述第一盒盖2和第二盒盖3分别位于盒体1开口处相对的两侧，第一盒盖2和第二盒盖3的一侧分别与盒体1开口处铰接，所述第一盒盖2远离盒体1的一侧内表面边缘粘接双面胶条4，第一盒盖2表面形成易撕条5，易撕条5表面粘接加强筋6，易撕条5一端与第一盒盖2一侧平齐，易撕条5的另一端与第一盒盖2另一侧平齐或者超出第一盒盖2的一侧，第二盒盖3相对的两侧分别铰接两个插板7的一侧，本申请的包装盒具有结构新颖，方便封盒及开盒，并且具有防盗效果，目前市面上的包装盒大多结构传统新颖性差，并且在封盒的过程中通常使用胶带进行缠绕这样不仅不方便开盒在打包的过程中也是麻烦，因此上述问题需要得到解决，本申请的包装盒在使用过程中首先将第一盒盖2和第二盒盖3沿着与盒体1之间的铰接处翻折开启后，将物品从盒体1开口处放入至盒体1内，进一步的将第二盒盖3沿着与盒体1之间的铰接处向靠近盒体1开口处方向翻折，由于第二盒盖3相对的两侧分别铰接两个插板7的一侧，因此随着第二盒盖3的翻折带动两个插板7的翻折，最终使得第二盒盖3盖在盒体1开口处并且插板7插接在盒体1内，这样实现了将第二盒盖3位置固定的作用，进一步的将第一盒盖2沿着与盒体1之间的铰接处向靠近第二盒盖3的外表面方向翻折，最终将第一盒盖2远离盒体1的一侧边缘内表面与第二盒盖3外表面对应位置处通过双面胶条4粘接固定，完成封盒，封盒过程简单，并且避免使用胶带进行缠绕，当需要将物品取出时，直接将易撕条5沿着轨迹拉断即可实现开盒，避免了使用胶带缠绕封盒后开盒时需要使用开盒工具的问题，使得包装盒的开启更加方便，然后在将第二盒盖3沿着与盒体1之间的铰接处翻折打开，即可将物品取出，第二盒盖3使得盒体1的密封性更好。

[0020] 本实用新型的包装盒，如图1所示，在前面描述的技术方案的基础上还可以是：所述易撕条5水平形成在第一盒盖2表面，易撕条5两端均与第一盒盖2两侧平齐，易撕条5至少一端的两侧开设有缺口8，缺口8为了方便将易撕条5开启，当人们需要将包装盒开启时只能通过拉断易撕条5的方式，并且易撕条5的破坏后为不可逆，因此起到防盗作用。

[0021] 本实用新型的包装盒，如图1所示，在前面描述的技术方案的基础上还可以是：所述第二盒盖3远离盒体1的一侧表面设置有易开启部9，在开盒的过程中当将第一盒盖2翻折开启后，易开启部9方便将第二盒盖3进行开启，易开启部9可以是固定设置在第二盒盖3表面的拉手，或者是圆孔，或者是弧形缺口8等。

[0022] 本实用新型的包装盒，如图1所示，在前面描述的技术方案的基础上还可以是：所述第二盒盖3外形与盒体1开口处外形相适配，也就是说当第二盒盖3盖在盒体1开口处时将盒体1开口处全部覆盖，使得包装盒的密封性更好。

[0023] 本实用新型的包装盒，如图1所示，在前面描述的技术方案的基础上还可以是：所述插板7的高度与盒体1高度相同，也就是说当插板7插接在盒体1内的同时第二盒盖3水平覆盖在盒体1开口处，此时插板7远离第二盒盖3的一端与盒体1底部内表面相接触，使得插板7充当支撑板，支撑第二盒盖3位置使得第一盒盖2在扣合后双面胶条4粘接的更加牢固，包装盒封盒的效果更好。

[0024] 本实用新型的包装盒，如图2所示，在前面描述的技术方案的基础上还可以是：所述盒体1包括矩形底板10，底板10相对着的两侧边缘分别通过压痕线连接第一侧板11和第二侧板12，所述第一侧板11远离底板10的一侧通过压痕线连接第一盒盖2，第二侧板12远离底板10的一侧边缘通过压痕线连接第二盒盖3，所述第一侧板11另外两对的两侧分别通过压痕线连接第三侧板13和第四侧板14，所述第三侧板13和第四侧板14的相对着的两侧分别通过压痕线连接第一加固板15和第二加固板16的一侧，所述第一加固板15位于靠近底板10一侧，第二加固板16位于靠近第一盒盖2的一侧，第一加固板15表面开设有插孔17，两个插孔17一侧分别位于第三侧板13和第四侧板14与第一加固板15的连接处，第二加固板16远离第三侧板13和第四侧板14的一侧边缘一体成型设置插接部18，所述插接部18与插孔17外形相适配，所述第二侧板12相对的两侧分别通过压痕线连接两个连接板19的一侧，盒体1在成型过程中首先将第三侧板13和第四侧板14沿着与第一侧板11之间的压痕线处向内表面相互靠近的方向翻折，进一步的将两个第一加固板15向相互靠近的方向翻折，进一步的将第一侧板11沿着与底板10之间的压痕线翻折使得两个第一加固板15的外表面与底板10的内表面相接触，进一步的将两个连接板19沿着与第二侧板12之间的压痕线向相互靠近的方向翻折，然后将第二侧板12沿着与底板10之间的压痕线向盒体1内部方向翻折，最终使得两个连接板19的外表面分别与第三侧板13和第四侧板14的内表面相接触，然后将两个第二加固板16分别沿着与第三侧板13和第四侧板14之间的压痕线位置向盒体1内部方向翻折，使得第二加固板16的内表面与连接板19的内表面相接触同时将插接部18插接在插孔17内进行固定，盒体1成型完成，包装盒的成型过程简单方便，盒盖的开合过程已经叙述，此处不再赘叙，本申请的包装盒封盒后为封闭式矩形体包装盒。

[0025] 本实用新型的包装盒，在前面描述的技术方案的基础上还可以是：所述包装盒由纸板制成，纸板包括白卡纸板、灰底白板、铜版纸板、牛皮纸板、金卡纸板、银卡纸板、瓦楞纸板等，具有材料环保，可重复利用和回收，降低成本的有益效果。

[0026] 以上所述仅为本实用新型的较佳实施例，并不用以限制本实用新型，凡在本实用新型的精神和原则之内，所作的任何修改、等同替换、改进等，均应包含在本实用新型的保护范围之内。

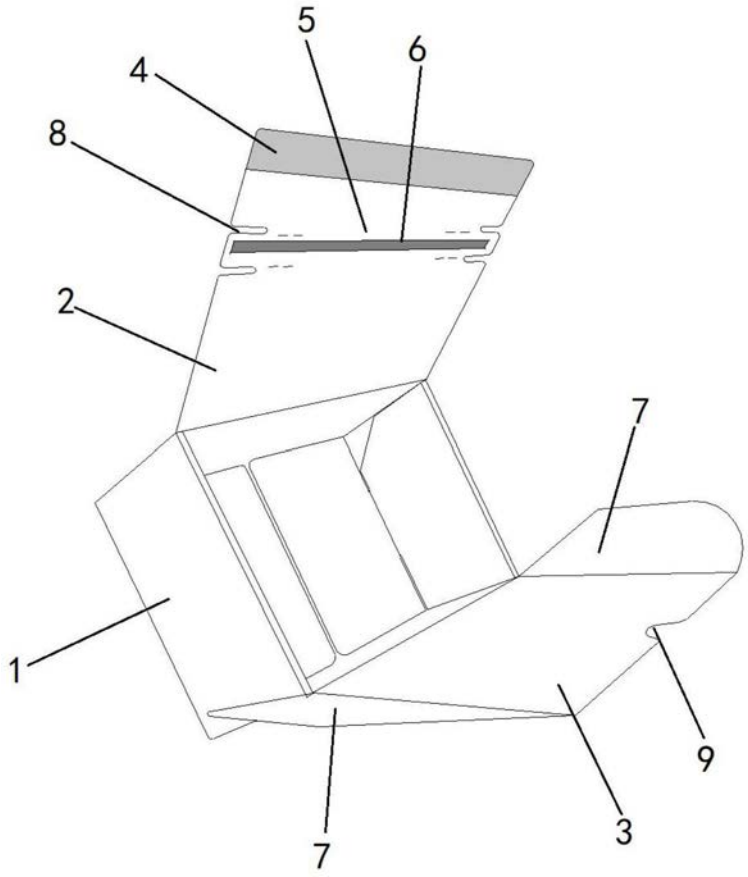

图1

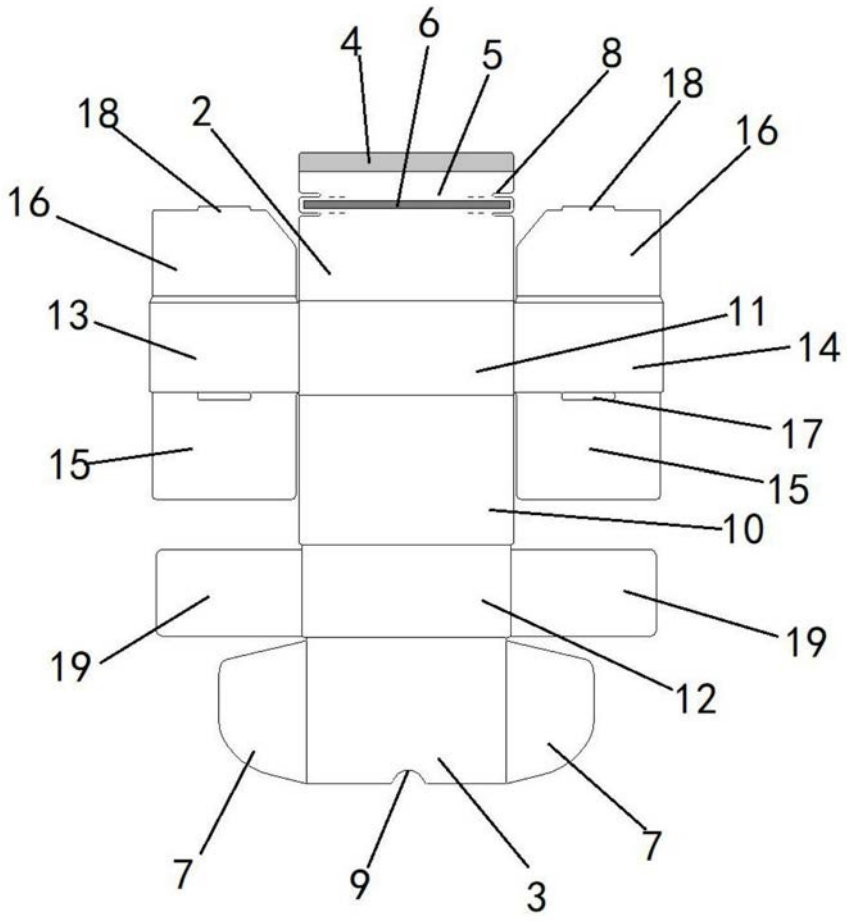

图2