(19)国家知识产权局

(12)实用新型专利

(10)授权公告号 CN 219415892 U
(45)授权公告日 2023.07.25

(21)申请号 202320478549.6

(22)申请日 2023.03.14

(73)专利权人 河北鑫宏采暖机械设备有限公司
地址 062550 河北省沧州市任丘市辛中驿刘庄

(72)发明人 刘洪印

(74)专利代理机构 深圳峰诚志合知识产权代理有限公司 44525
专利代理师 胡石开

(51)Int.Cl.
F28F 9/26(2006.01)

权利要求书1页 说明书2页 附图2页

(54)实用新型名称

复合型散热器用通水管件

(57)摘要

本实用新型公开了复合型散热器用通水管件，涉及散热器领域。本实用新型包括管体，管体上设有接口，接口上设有接头，接头包括有插接部、限位部和凸起部，插接部位于接口的内部，限位部位于接口的端部，本实用新型的接口与管道一体成型，且接口是外翻结构，提高了通水性，在安装时，将插接部插入接口内，在限位部的作用下，能够控制接头插入的深度，避免接头安装时延伸至管体的内部，如此便可使得管道内部无阻碍，使得水流动更加顺畅，接头上设有凸起部，在与散热器孔洞配合时采用加压的方式连接，便于将接头直接插入散热器孔洞内与之过盈配合，进而使得接头不易与散热器脱离，也可起到防漏水的作用。

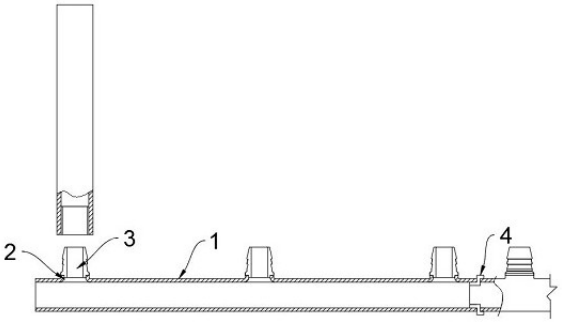

CN 219415892 U

1.复合型散热器用通水管件,包括管体(1),其特征在于:所述管体(1)上设有接口(2),所述接口(2)上设有接头(3),所述接头(3)包括有插接部(301)、限位部(302)和凸起部(303),所述插接部(301)位于接口(2)的内部,所述限位部(302)位于接口(2)的端部。

2.根据权利要求1所述的复合型散热器用通水管件,其特征在于:所述接口(2)与管体(1)为一体成型,且所述管体(1)、接口(2)和接头(3)均采用不锈钢材料制作而成。

3.根据权利要求1所述的复合型散热器用通水管件,其特征在于:所述接口(2)为外翻结构,且插接部(301)的长度小于接口(2)的深度。

4.根据权利要求1所述的复合型散热器用通水管件,其特征在于:所述接头(3)的顶部为尖锥状,且所述凸起部(303)设置有两组。

5.根据权利要求1所述的复合型散热器用通水管件,其特征在于:所述管体(1)的端部通过连接丝扣(4)与另一组管体(1)连接。

复合型散热器用通水管件

技术领域

[0001] 本实用新型涉及散热器领域，具体为复合型散热器用通水管件。

背景技术

[0002] 暖气装置是北方广大地区房间需要配备的设施，轻型铝质的散热器以其散热效果好、质量轻、使用方便以及外表美观而受到人们越来越多的青睐。现有的轻质铝合金材料的散热器一般包括主体、上接头和下接头，主体上设有一根通水管。

[0003] 现有的通水管件的接头与管体配合时是将接头插入接口内，但由于插入时的深度难以控制，接头容易延伸至管体内，进入对管道内部水流产生堵塞，影响水的流通性。

发明内容

[0004] 基于此，本实用新型的目的是提供复合型散热器用通水管件，以解决通水性能不佳的技术问题。

[0005] 为实现上述目的，本实用新型提供如下技术方案：复合型散热器用通水管件，包括管体，所述管体上设有接口，所述接口上设有接头，所述接头包括有插接部、限位部和凸起部，所述插接部位于接口的内部，所述限位部位于接口的端部。

[0006] 进一步的，所述接口与管体为一体成型，且所述管体、接口和接头均采用不锈钢材料制作而成。

[0007] 通过采用上述技术方案，一体成型使得接口能够向外翻，进而使得管道的通水性能更好。

[0008] 进一步的，所述接口为外翻结构，且插接部的长度小于接口的深度。

[0009] 通过采用上述技术方案，外翻结构提高水的流通性，插接部的长度小于接口的深度则可避免插接部延伸至管体的内部而对水造成堵塞。

[0010] 进一步的，所述接头的顶部为尖锥状，且所述凸起部设置有两组。

[0011] 通过采用上述技术方案，尖锥状便于将接头快速插入散热器的孔洞内，凸起部能够起到防脱以及防漏的作用。

[0012] 进一步的，所述管体的端部通过连接丝扣与另一组管体连接。

[0013] 通过采用上述技术方案，便于多组管体能够拼接使用。

[0014] 综上所述，本实用新型主要具有以下有益效果：本实用新型的接口与管道一体成型，且接口是外翻结构，提高了通水性，在安装时，将插接部插入接口内，在限位部的作用下，能够控制接头插入的深度，避免接头安装时延伸至管体的内部，如此便可使得管道内部无阻碍，使得水流动更加顺畅，接头上设有凸起部，在与散热器孔洞配合时采用加压的方式连接，便于将接头直接插入散热器孔洞内与之过盈配合，进而使得接头不易与散热器脱离，也可起到防漏水的作用。

附图说明

[0015] 图1为本实用新型的结构示意图；

[0016] 图2为本实用新型的接头结构示意图；

[0017] 图3为本实用新型的管体侧剖结构示意图；

[0018] 图4为本实用新型的管体俯视结构示意图。

[0019] 图中：1、管体；2、接口；3、接头；301、插接部；302、限位部；303、凸起部；4、连接丝扣。

实施方式

[0020] 下面将结合本实用新型实施例中的附图，对本实用新型实施例中的技术方案进行清楚、完整地描述。下面通过参考附图描述的实施例是示例性的，仅用于解释本实用新型，而不能理解为对本实用新型的限制。

[0021] 下面根据本实用新型的整体结构，对其实施例进行说明。

[0022] 复合型散热器用通水管件，如图1-4所示，所述管体1上设有接口2，所述接口2上设有接头3，所述管体1的端部通过连接丝扣4与另一组管体1连接，便于多组管体1能够拼接使用，所述接头3包括有插接部301、限位部302和凸起部303，所述插接部301位于接口2的内部，所述限位部302位于接口2的端部，所述接口2为外翻结构，且插接部301的长度小于接口2的深度，外翻结构提高水的流通性，插接部301的长度小于接口2的深度则可避免插接部301延伸至管体1的内部而对水造成堵塞。

[0023] 参阅图1和3，接口2与管体1为一体成型，且管体1、接口2和接头3均采用不锈钢材料制作而成，一体成型使得接口2能够向外翻，进而使得管体1的通水性能更好。

[0024] 参阅图1-2，所述接头3的顶部为尖锥状，且所述凸起部303设置有两组，尖锥状便于将接头3快速插入散热器的孔洞内，凸起部303能够起到防脱以及防漏的作用。

[0025] 本实施例的实施原理为：在进行组合时，工作人员将插接部301插入接口2内，在限位部302阻挡下能够避免接头3延伸至管体1的内部，随即工作中人员采用焊接的方式将接头3与接口2固定，且由于接口2是外翻结构，如此便可使得管道内部无阻碍，提高了水的流通性，接头3的顶部呈尖锥状，且接头3的外表面有凸起部303，便于将接头3直接插入散热器孔洞内与之过盈配合，进而使得接头3不易与散热器孔洞脱离，也可起到防漏水的作用，在管体1需拼接时，工作人员将连接丝扣的一端插入一组管体1的内部，然后将另一组管体1的端部插在连接丝扣4的另一端，随即采用焊接的方式固定即可将两组管体1拼接。

[0026] 尽管已经示出和描述了本实用新型的实施例，但本具体实施例仅仅是对本实用新型的解释，其并不是对实用新型的限制，描述的具体特征、结构、材料或者特点可以在任何一个或多个实施例或示例中以合适的方式结合，本领域技术人员在阅读完本说明书后可在不脱离本实用新型的原理和宗旨的情况下，可以根据需要对实施例做出没有创造性贡献的修改、替换和变型等，但只要在本实用新型的权利要求范围内都受到专利法的保护。

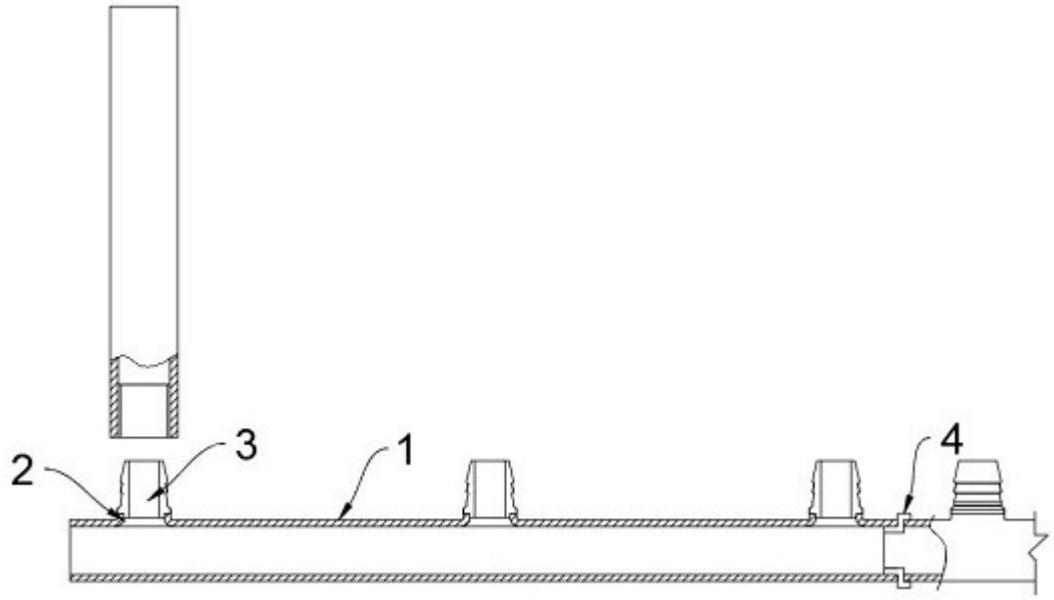

图 1

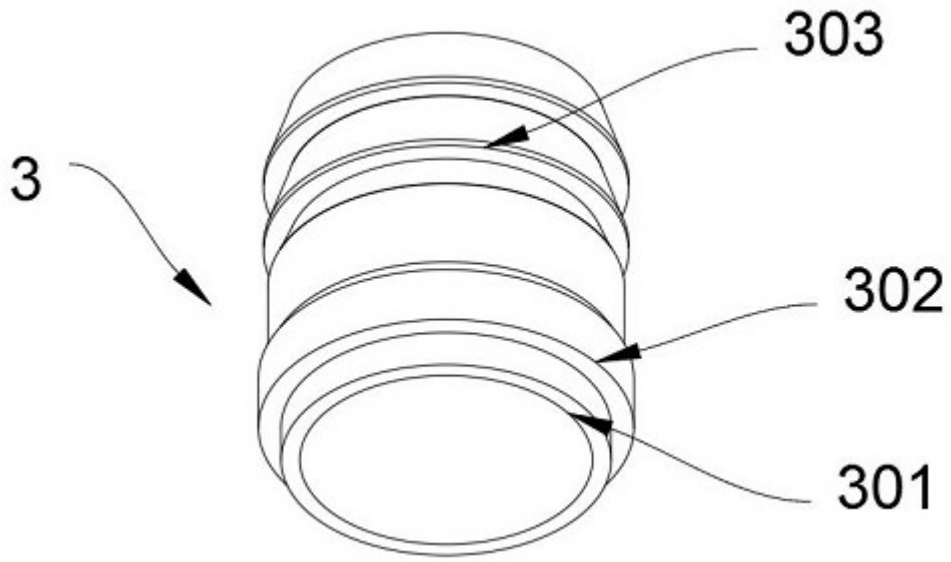

图 2

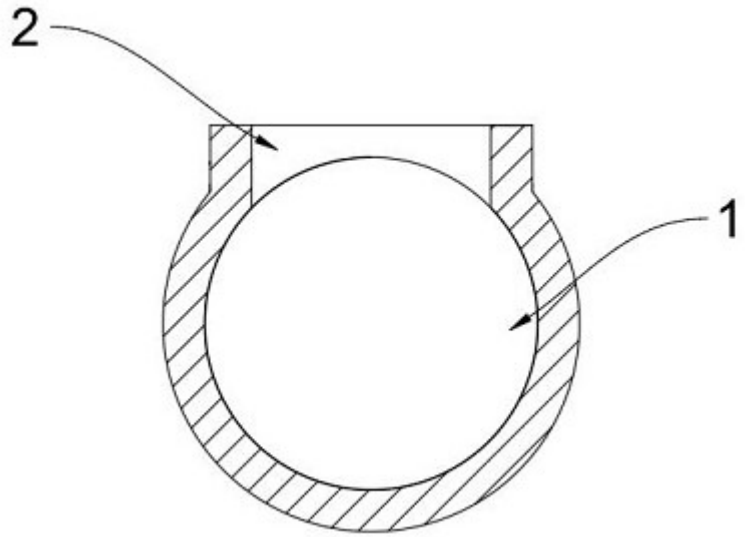

图 3

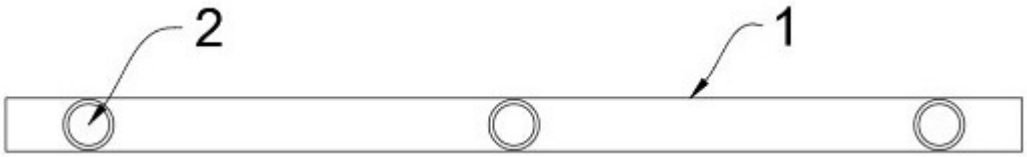

图 4