(19)国家知识产权局

(12)实用新型专利

(10)授权公告号 CN 219208560 U
(45)授权公告日 2023.06.20

(21)申请号 202320771595.5

(22)申请日 2023.04.10

(73)专利权人 绍兴市人民医院
地址 312000 浙江省绍兴市中兴北路568号

(72)发明人 任丽娟 任群英 吕兰 郭涛 闫鑫 陈佳

(74)专利代理机构 绍兴普华联合专利代理事务所(普通合伙) 33274
专利代理师 丁建清

(51)Int.Cl.
A61M 16/04(2006.01)

权利要求书1页 说明书3页 附图4页

(54)实用新型名称

一种气管加湿防尘装置

(57)摘要

本实用新型公开了一种气管加湿防尘装置，包括气管套和金属气管，气管套罩在金属气管外侧，气管套主体包括多个透气孔，透气孔连通气管套内部，气管套内部设有加湿块，透气孔与金属气管通过加湿块隔离。本实用新型通过在气管套主体内部加入加湿块，使得患者在呼吸时能够吸入经过加湿块过滤加湿的空气，防止气管内痰痂堵塞和肺部感染。

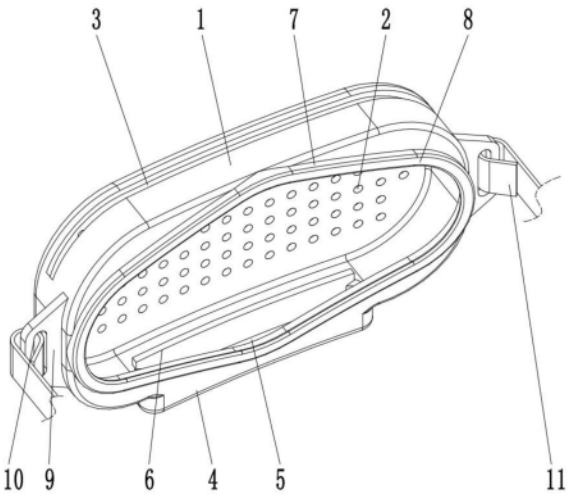

CN 219208560 U

1.一种气管加湿防尘装置,包括气管套(1)和金属气管(13),其特征在于:所述气管套(1)罩在金属气管(13)外侧,所述气管套(1)主体包括多个透气孔(2),所述透气孔(2)连通气管套(1)内部,所述气管套(1)内部设有加湿块(12),所述透气孔(2)与金属气管(13)通过加湿块(12)隔离。

2.如权利要求1所述一种气管加湿防尘装置,其特征在于:所述气管套(1)上部设有缺口(3),所述加湿块(12)从缺口(3)内插入气管套(1)内部。

3.如权利要求2所述一种气管加湿防尘装置,其特征在于:所述气管套(1)包括位于下部的下沉台(4),所述下沉台(4)内部形成有储存槽(5),所述储存槽(5)连通气管套(1)内部。

4.如权利要求2所述一种气管加湿防尘装置,其特征在于:所述气管套(1)内部设有挡板(6),所述加湿块(12)侧面抵接挡板(6)侧面,所述缺口(3)位于挡板(6)靠近透气孔(2)的一侧。

5.如权利要求1所述一种气管加湿防尘装置,其特征在于:所述气管套(1)朝金属气管(13)的一侧设有环形台(7),所述环形台(7)内壁设有环形限位筋(8),所述金属气管(13)包括U型结构(14),所述环形台(7)套设在U型结构(14)外侧且环形限位筋(8)插入U型结构(14)内限位。

6.如权利要求1所述一种气管加湿防尘装置,其特征在于:所述气管套(1)包括位于两侧的挂耳(9),所述挂耳(9)内部设有通孔(10),所述通孔(10)内安装有系带(11)。

7.如权利要求1所述一种气管加湿防尘装置,其特征在于:所述气管套(1)为医用级硅胶材质。

8.如权利要求1所述一种气管加湿防尘装置,其特征在于:所述加湿块(12)为湿润的无纺布块或湿润的医用纱布块。

一种气管加湿防尘装置

技术领域

[0001] 本实用新型涉及气管防尘技术领域，尤其是涉及一种气管加湿防尘装置。

背景技术

[0002] 气切一般指气管切开手术，用来解除喉源性呼吸困难、呼吸功能失常、痰堵塞等常见的呼吸困难手术，目前，术后在气管切开处需要放入金属气管，并在金属气管外部罩一个气管套，但是现有的气管套大多不具备保湿功能，患者直接吸入没有经过加湿的空气会导致患者在咳嗽咳痰时，痰液容易形成痰痂，造成金属气管堵管，并且直接吸入空气，空气的细菌容易引起气管内感染，因此急需对此进行改进。

实用新型内容

[0003] 本实用新型的目的在于克服上述现有技术的不足，提供一种气管加湿防尘装置，通过在气管套内部加入加湿块，使得患者在呼吸时能够吸入经过加湿块过滤加湿的空气，防止气管内痰痂堵塞和肺部感染。

[0004] 为了实现上述目的，本实用新型采用如下技术方案：

[0005] 一种气管加湿防尘装置，包括气管套和金属气管，所述气管套罩在金属气管外侧，所述气管套主体包括多个透气孔，所述透气孔连通气管套内部，所述气管套内部设有加湿块，所述透气孔与金属气管通过加湿块隔离。

[0006] 所述气管套上部设有缺口，所述加湿块从缺口内插入气管套内部。

[0007] 所述气管套包括位于下部的下沉台，所述下沉台内部形成有储存槽，所述储存槽连通气管套内部。

[0008] 所述气管套内部设有挡板，所述加湿块侧面抵接挡板侧面，所述缺口位于挡板靠近透气孔的一侧。

[0009] 所述气管套朝金属气管的一侧设有环形台，所述环形台内壁设有环形限位筋，所述金属气管包括U型结构，所述环形台套设在U型结构外侧且环形限位筋插入U型结构内限位。

[0010] 所述气管套包括位于两侧的挂耳，所述挂耳内部设有通孔，所述通孔内安装有系带。

[0011] 所述气管套为医用级硅胶材质。

[0012] 所述加湿块为湿润的无纺布或湿润的医用纱布。

[0013] 本实用新型的有益效果是：

[0014] 1、患者在通过金属气管呼吸时，外界的空气首先从透气孔内进入气管套内部，之后空气穿过加湿块，最终通过金属气管进入体内，通过设置透气孔，能够对空气进行初步过滤，防止大颗粒异物进入气管套内部，空气经过加湿块后，通过加湿块不仅能够进一步的对空气进行过滤，阻挡空气中的细菌，降低气管内感染的风险，防止肺炎发生，还能够湿润空气，使得患者呼吸更加舒适，减少痰痂形成，防止金属气管内痰痂堵塞；

[0015] 2、通过设置储存槽，使得患者咳出的痰液会临时汇集储存槽内，防止痰液流到患者前胸，引起不适，并且能够给患者擦拭痰液提供短时时间。

附图说明

[0016] 图1为气管套的结构示意图；

[0017] 图2为本实用新型与金属气管装配的结构示意图；

[0018] 图3为本实用新型与金属气管装配的剖视图；

[0019] 图4为图3在A处的放大图。

[0020] 图中：1、气管套；2、透气孔；3、缺口；4、下沉台；5、储存槽；6、挡板；7、环形台；8、环形限位筋；9、挂耳；10、通孔；11、系带；12、加湿块；13、金属气管；14、U型结构。

具体实施方式

[0021] 下面结合附图和具体实施方式对本实用新型作进一步描述：

[0022] 在本说明书的描述中，术语“上”、“下”、“左”、“右”等指示的方位或位置关系为基于附图所示的方位或位置关系，仅是为了便于描述本实用新型和简化描述，而不是指示或暗示所指的装置或单元必须具有特定的方向、以特定的方位构造和操作，因此，不能理解为对本实用新型的限制。

[0023] 实施例一：

[0024] 如图1至图4所示，一种气管加湿防尘装置，包括气管套1和金属气管13，所述气管套1为医用级硅胶材质，材质较软，耐高温，能够煮沸消毒或紫外线消毒，能够进行重复使用，金属气管13为目前市面上的常规产品。

[0025] 所述气管套1罩在金属气管13外侧，具体为，所述气管套1朝金属气管13的一侧设有环形台7，所述环形台7内壁设有环形限位筋8，所述金属气管13包括U型结构14，所述环形台7套设在U型结构14外侧且环形限位筋8插入U型结构14内限位，通过环形限位筋8与U型结构14的配合，能够将气管套1直接与金属气管13进行固定，不仅固定方便，而且，由于气管套1材质软，也便于气管套1的拆卸。

[0026] 所述气管套1主体包括多个透气孔2，所述透气孔2连通气管套1内部，所述气管套1内部设有加湿块12，所述透气孔2与金属气管13通过加湿块12隔离，患者在通过金属气管13呼吸时，外界的空气首先从透气孔2内进入气管套1内部，之后空气穿过加湿块12，最终通过金属气管13进入体内，通过设置透气孔2，能够对空气进行初步过滤，防止大颗粒异物进入气管套1内部，空气经过加湿块12后，通过加湿块12不仅能够进一步的对空气进行过滤，阻挡空气中的细菌，降低气管内感染的风险，防止肺炎发生，还能够湿润空气，使得患者呼吸更加舒适，减少痰痂形成，防止金属气管13内痰痂堵塞。

[0027] 进一步的，所述加湿块12为湿润的无纺布块或湿润的医用纱布块，采用这两者材质制成的加湿块12，不仅透气性好，而且过滤性能也好。

[0028] 进一步的，所述气管套1上部设有缺口3，所述加湿块12从缺口3内插入气管套1内部，由于加湿块12暴露在空气中会逐渐变得干燥，因此需要定期更换加湿块12，通过设置缺口3，便于加湿块12的安装与更换。

[0029] 作为优选，所述气管套1包括位于下部的下沉台4，所述下沉台4内部形成有储存槽

5,所述储存槽5连通气管套1内部,通过设置储存槽5,使得患者咳出的痰液会临时汇集储存槽5内,防止痰液流到患者前胸,引起不适,并且能够给患者擦拭痰液提供短时时间。

[0030] 作为优选,所述气管套1内部设有挡板6,所述加湿块12侧面抵接挡板6侧面,所述缺口3位于挡板6靠近透气孔2的一侧,通过设置挡板6,不仅能够对加湿块12起到安装限位作用,还能够防止在安装加湿块12时,异物从缺口3处掉落到金属气管13内。

[0031] 实施例二:

[0032] 与实施例一的区别在于气管套1的固定方式不同,本实施例的气管套1包括位于两侧的挂耳9,所述挂耳9内部设有通孔10,所述通孔10内安装有系带11,当气管套1罩在金属气管13外侧时,通过系带11与患者的脖子进行固定,通过这种设计,便于气管套1的的安装与拆卸。

[0033] 以上所述仅为本实用新型的较佳实施例,并不用以限制本实用新型,凡在本实用新型的精神和原则之内,所作的任何修改、等同替换、改进等,均应包含在本实用新型的保护范围之内。

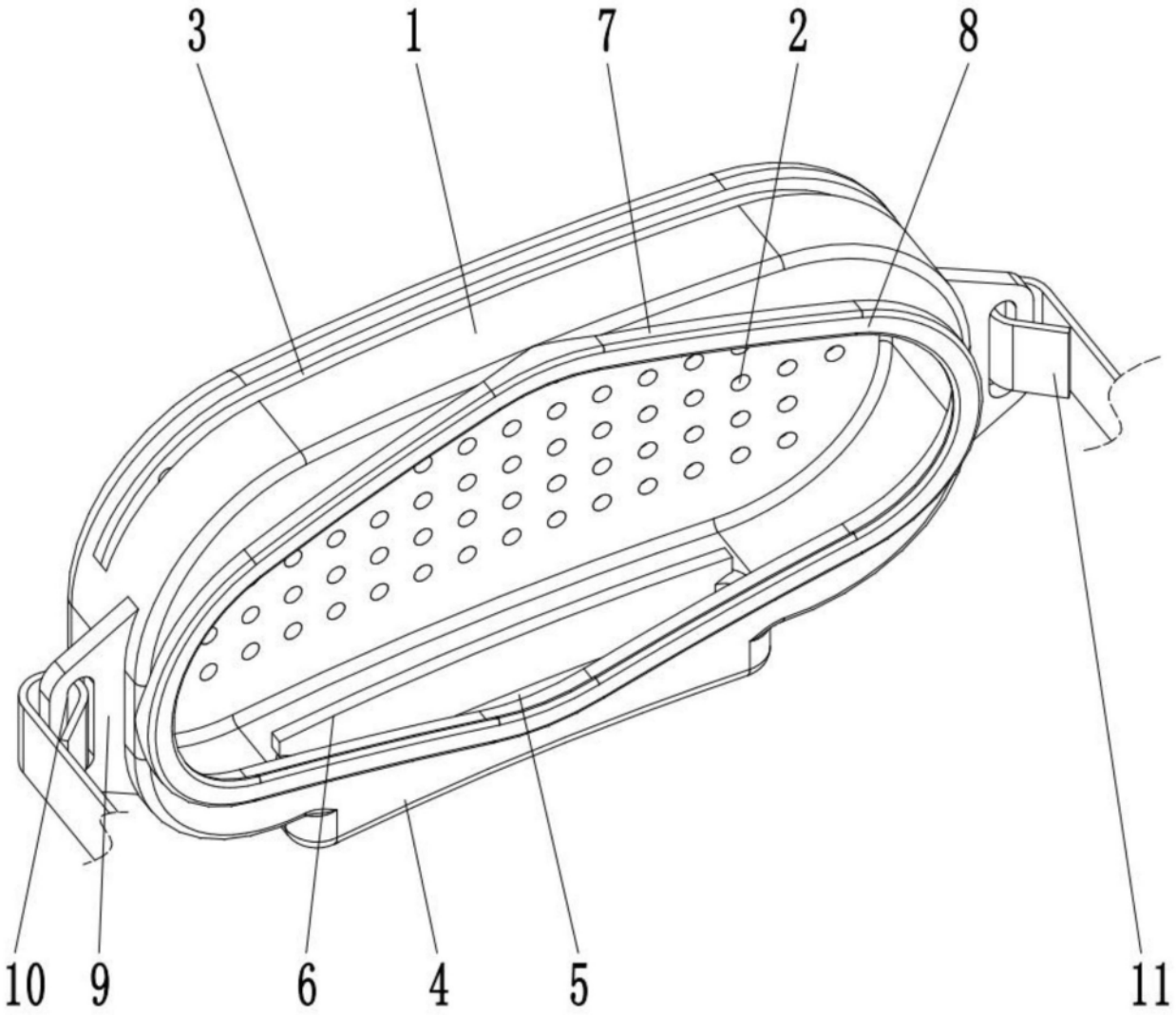

图1

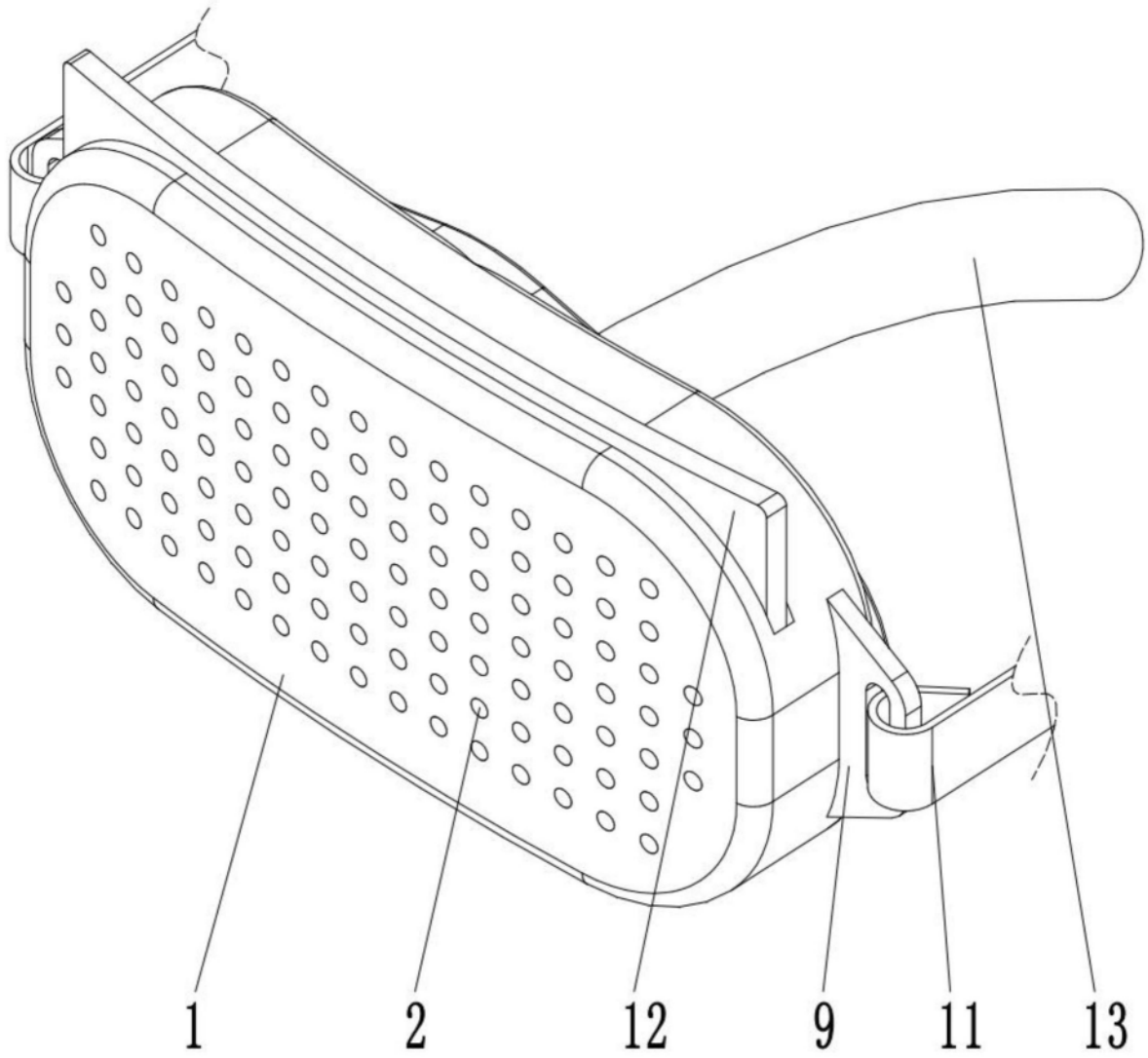

图2

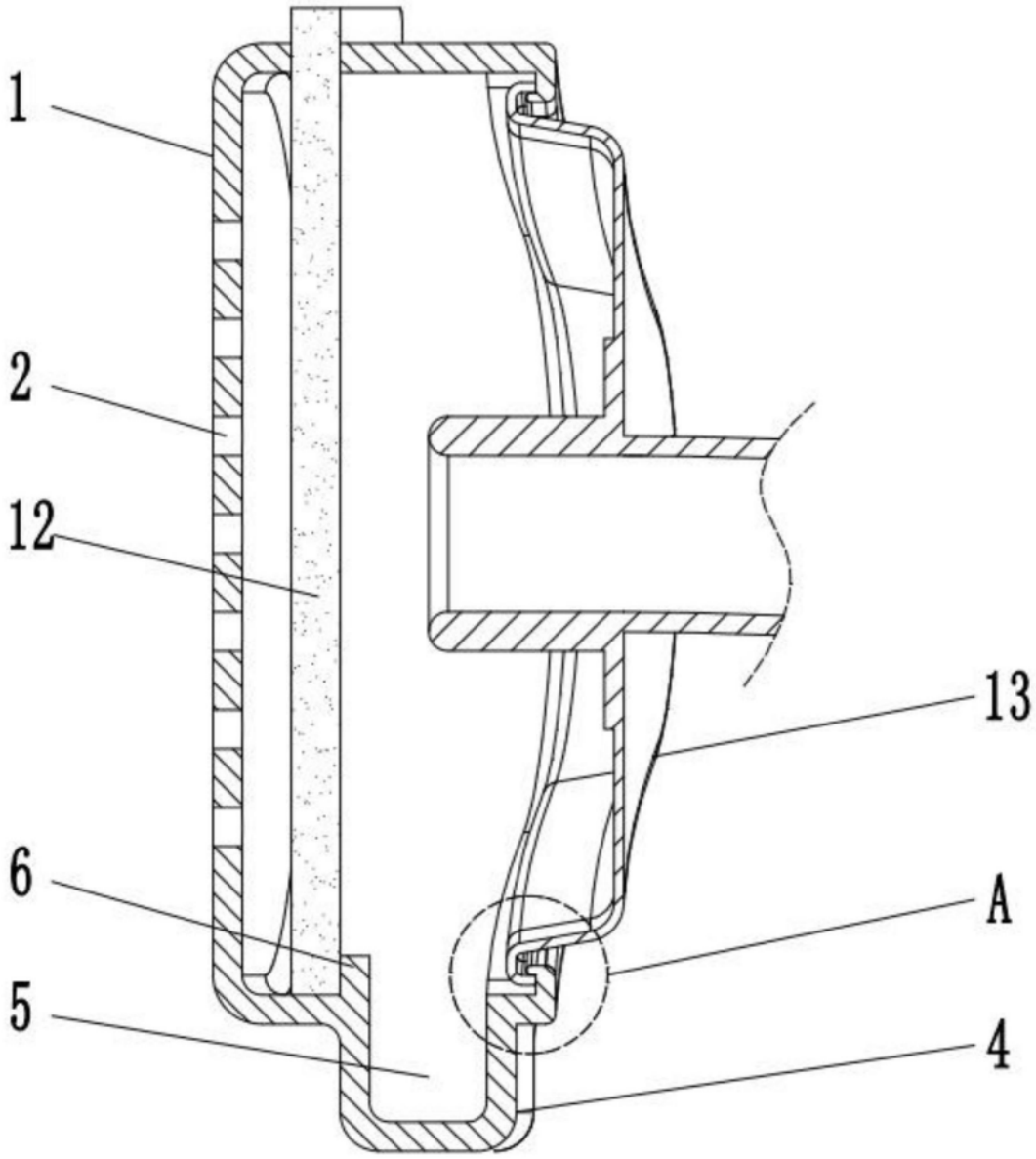

图3

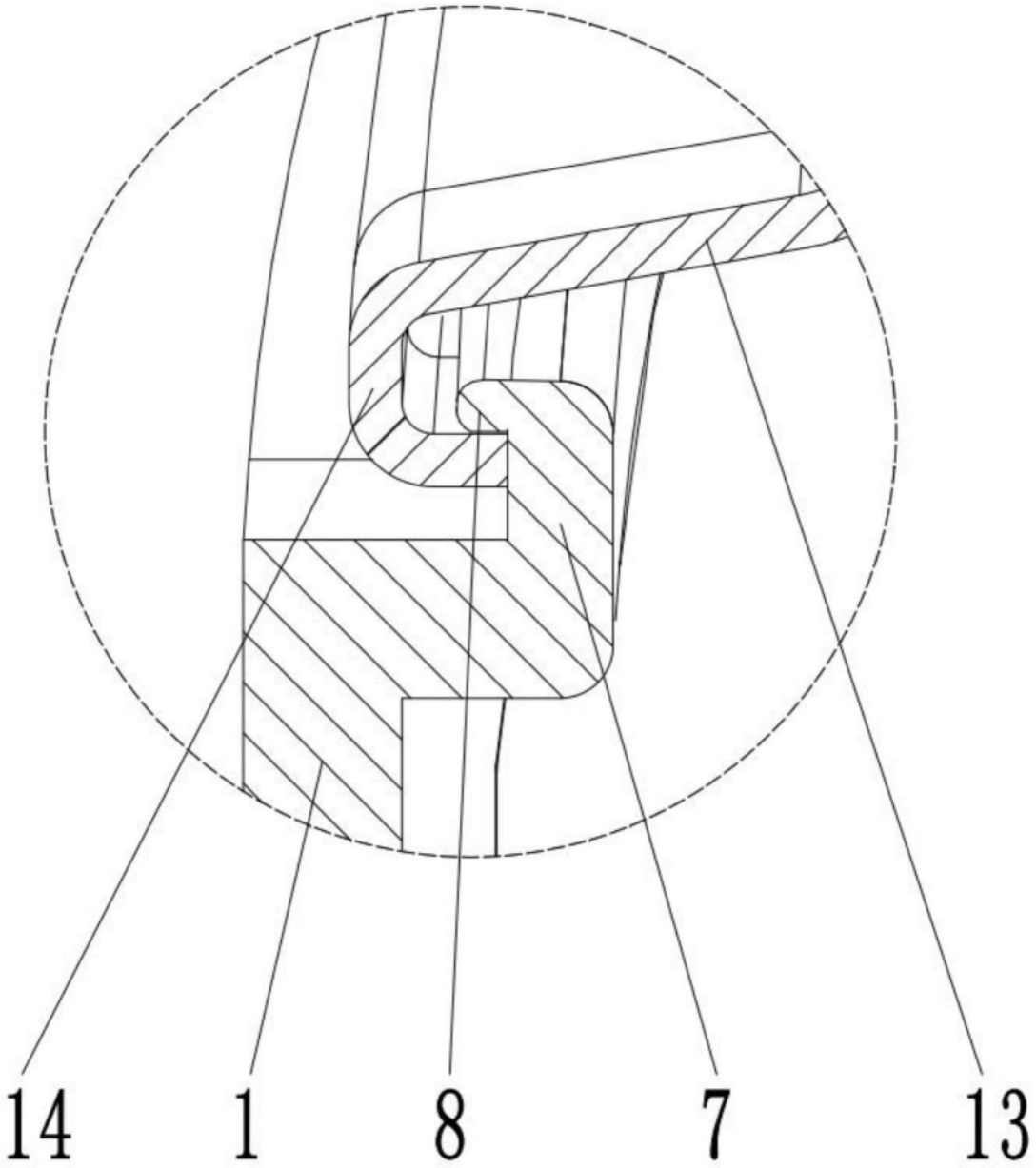

图4