(19)中华人民共和国国家知识产权局

(12)实用新型专利

(10)授权公告号 CN 204606432 U
(45)授权公告日 2015.09.02

(21)申请号 201520313354.1

(22)申请日 2015.05.15

(73)专利权人 昆山本瑞家具有限公司
地址 215332 江苏省苏州市昆山市花桥镇鸡鸣塘南路888号

(72)发明人 杨志亮

(51)Int.Cl.
B65D 5/32(2006.01)
B65D 5/50(2006.01)

权利要求书1页 说明书3页 附图6页

(54)实用新型名称

用于包装家具的插接式纸板箱

(57)摘要

本实用新型公开了一种用于包装家具的插接式纸板箱，其技术方案要点是包括左箱体和右箱体，所述左箱体和右箱体均设有开口，所述左箱体的开口一端与右箱体的开口一端插接并且左箱体与右箱体合围成一个供产品放置的空腔。达到了可调节容积大小的效果。

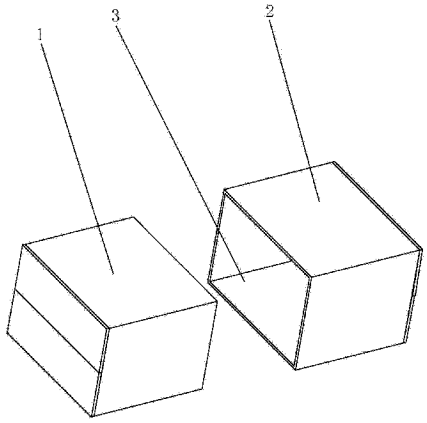

CN 204606432 U

1. 一种用于包装家具的插接式纸板箱，其特征在于：包括左箱体和右箱体，所述左箱体和右箱体均设有开口，所述左箱体的开口一端与右箱体的开口一端插接并且左箱体与右箱体合围成一个供家具放置的空腔，左箱体的底部和右箱体的底部分别与家具的两端抵接。

2. 根据权利要求 1 所述的用于包装家具的插接式纸板箱，其特征在于：所述左箱体相对于其开口的另一端设有左箱盖，所述右箱体相对于其开口的另一端设有右箱盖。

3. 根据权利要求 2 所述的用于包装家具的插接式纸板箱，其特征在于：所述左箱盖与左箱体侧壁的连接处以及右箱盖与右箱体侧壁的连接处均设有定位槽。

4. 根据权利要求 1 所述的用于包装家具的插接式纸板箱，其特征在于：所述左箱体的外侧与右箱体的内侧抵接，所述左箱体的长度大于右箱体的长度。

5. 根据权利要求 4 所述的用于包装家具的插接式纸板箱，其特征在于：所述左箱体底部外侧的四角处均固接有外角垫，所述右箱体底部内侧的四角处均固接有内角垫。

用于包装家具的插接式纸板箱

技术领域

[0001] 本实用新型涉及一种包装箱，更具体地说，它涉及一种用于包装家具的插接式纸板箱。

背景技术

[0002] 在运输家具时，为了保证家具不被刮伤，保证家具的质量，在运输前一些家具会用纸板箱包装好，然后用胶带或者包装带固定。在用纸板箱包装的过程中，有的家具较大，有的家具较小，不同大小的家具要使用不同的纸板箱，例如，同一款柜子，其长宽均相同，但由于第一款柜子设置抽屉的层数较多而使得第一款柜子的高度大于第二款柜子的高度，而现有的纸板箱均是一体设置，不能够调节纸板箱高度的大小，纸板箱不能够很好的与家具适配，若箱子高度太小，会导致纸板箱不能放下第一款柜子，若箱子高度太大，放下第二款柜子时柜子与纸板箱有较大的间隙，包装时为了稳定固定柜子就要压缩间隙，损坏箱子，箱子的保护效果就会变差，因此现有的纸板箱存在较大的改进空间。

实用新型内容

[0003] 针对现有技术存在的不足，本实用新型的目的在于提供一种可调节容积大小的用于包装家具的插接式纸板箱。

[0004] 为实现上述目的，本实用新型提供了如下技术方案：一种用于包装家具的插接式纸板箱，包括左箱体和右箱体，所述左箱体和右箱体均设有开口，所述左箱体的开口一端与右箱体的开口一端插接并且左箱体与右箱体合围成一个供家具放置的空腔，左箱体的底部和右箱体的底部分别与家具的两端抵接。

[0005] 较佳的，左箱体相对于其开口的另一端设有左箱盖，所述右箱体相对于其开口的另一端设有右箱盖。

[0006] 较佳的，左箱盖与左箱体侧壁的连接处以及右箱盖与右箱体侧壁的连接处均设有定位槽。

[0007] 较佳的，左箱体的外侧与右箱体的内侧抵接，所述左箱体的长度大于右箱体的长度。

[0008] 较佳的，左箱体底部外侧的四角处均固接有外角垫，所述右箱体底部内侧的四角处均固接有内角垫。

[0009] 通过采用上述技术方案，左箱体和右箱体均设有开口，左箱体的开口一端与右箱体的开口一端插接并且左箱体与右箱体合围成一个供家具放置的空腔，在装入家具时，先将家具放平，左箱体和右箱体分别从家具的两端将家具套入，直到左箱体的底部和右箱体的底部分别与家具的两端抵接，同时家具完全被包裹在空腔内，使得在装入家具时，只要同款家具的长度在一定的范围内，就可将家具装入纸板箱内，通过以上的方式，同一个纸箱可以适用同款家具的不同高度或长度，使得纸板箱装不同高度或长度的家具时与家具更为适配，保证包装时家具固定的稳定性。

附图说明

[0010] 图 1 为插接式纸板箱结构示意图；

[0011] 图 2 为插接式纸板箱爆炸结构示意图；

[0012] 图 3 为插接式纸板箱结构示意图二；

[0013] 图 4 为插接式纸板箱结构示意图三；

[0014] 图 5 为图 4 中 A 部放大图；

[0015] 图 6 为右箱体结构示意图。

[0016] 附图标记：1、左箱体；11、左箱盖；2、右箱体；21、右箱盖；3、开口；4、定位槽；5、外角垫；6、内角垫。

具体实施方式

[0017] 参照附图对本实用新型用于包装家具的插接式纸板箱实施例做进一步说明。

[0018] 一种用于包装家具的插接式纸板箱，包括左箱体 1 和右箱体 2，左箱体 1 和右箱体 2 均设有开口 3，左箱体 1 的开口 3 一端与右箱体 2 的开口 3 一端插接并且左箱体 1 与右箱体 2 合围成一个供家具放置的空腔，在装入家具时，先将家具放平，左箱体 1 和右箱体 2 分别从家具的两端将家具套入，直到左箱体 1 的底部和右箱体 2 的底部分别与家具的两端抵接，同时家具完全被包裹在空腔内，然后可用胶带或包装带固定，一般优选为包装带，用包装带固定时较为的牢固，左箱体 1 与右箱体 2 不容易分离。通过以上的方式，使得在装入家具时，保证左箱体 1 的长度小于家具的长度，左箱体 1 与右箱体 2 的长度之和大于家具的长度，同款家具的长度在一定的范围内，就可将家具装入纸板箱内，同一个纸箱可以适用同款家具的不同高度或长度，使得纸板箱装不同高度或长度的家具时与家具更为适配，保证包装时家具固定的稳定性。

[0019] 左箱体 1 相对于其开口 3 的另一端设有左箱盖 11，右箱体 2 相对于其开口 3 的另一端设有右箱盖 21，在包装前，家具是竖立着的(即家具最长的一边竖直摆放，若家具实际使用时是长度较长，高度不高，横着摆放的，但在包装时要将最长的边竖直起来)，在包装时先打开左箱盖 11，然后将左箱体 1 套到家具上，左箱盖 11 直接套到底部，之后套上右箱体 2，然后将家具放倒，用胶带封好左箱盖 11 和右箱盖 21，调整左箱体 1 插入右箱体 2 的深度，保证能与家具适配，最后用包装带固定。通过以上的方式，可以较为方便省力的将较高的或长度较长的家具装入纸板箱内，同时提高了包装速度。

[0020] 左箱盖 11 与左箱体 1 侧壁的连接处以及右箱盖 21 与右箱体 2 侧壁的连接处均设有定位槽 4，当用包装带固定时，包装带嵌入定位槽 4 中，使用定位槽 4 的侧壁限定住包装带不会乱动，保证了包装带固定的牢固性。

[0021] 左箱体 1 的外侧与右箱体 2 的内侧抵接，左箱体 1 的长度大于右箱体 2 的长度，这样的设置可以使得纸板箱能适应较高的家具，同时，大部分的家具会位于左箱体 1 中，使得大部分的家具能与左箱体 1 的内侧抵接，纸板箱更加的与家具适配，保证纸板箱不容易损坏，家具固定更为的稳定。

[0022] 左箱体 1 底部外侧的四角处均固接有外角垫 5，右箱体 2 底部内侧的四角处均固接有内角垫 6，外角垫 5 与内角垫 6 均是用来保护家具的四角的，其材质为纸板，可通过胶水粘

接在箱体上，同时，外角垫 5 与内角垫 6 可保证家具的角与其抵接，使包装好的家具摆放时较为的稳定且不容易晃动，避免了家具摆放时容易损坏。

[0023] 以上所述仅是本实用新型的优选实施方式，本实用新型的保护范围并不仅局限于上述实施例，凡属于本实用新型思路下的技术方案均属于本实用新型的保护范围。应当指出，对于本技术领域的普通技术人员来说，在不脱离本实用新型原理前提下的若干改进和润饰，这些改进和润饰也应视为本实用新型的保护范围。

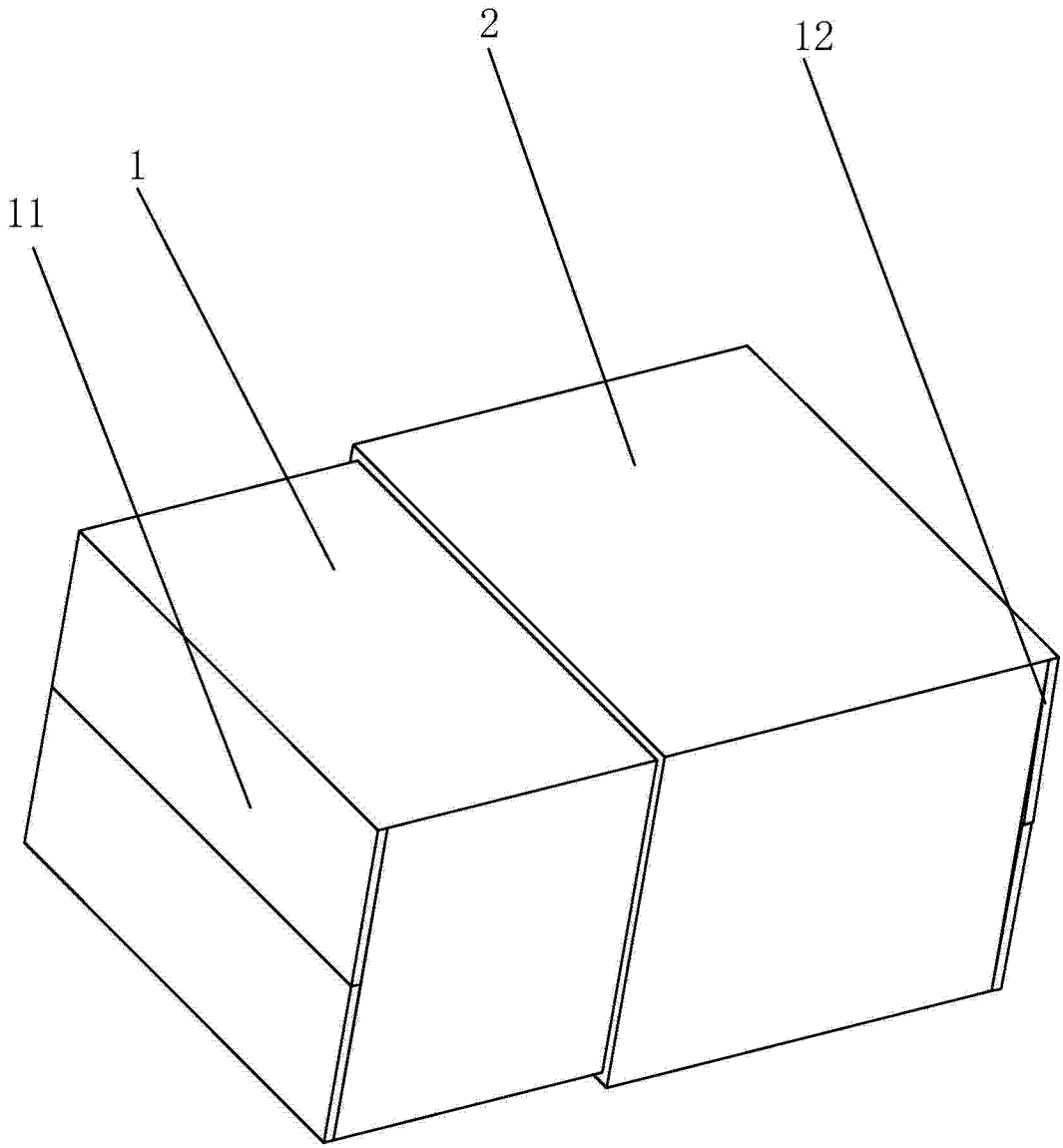

图 1

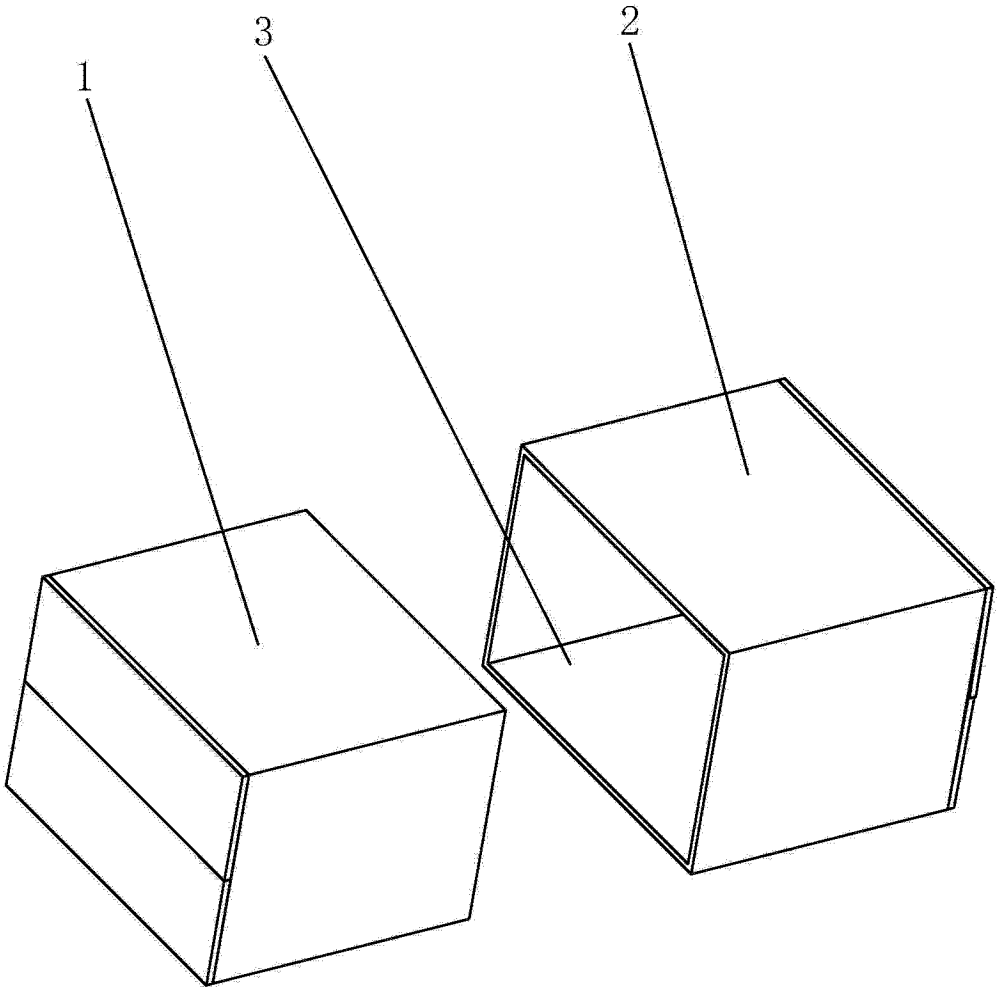

图 2

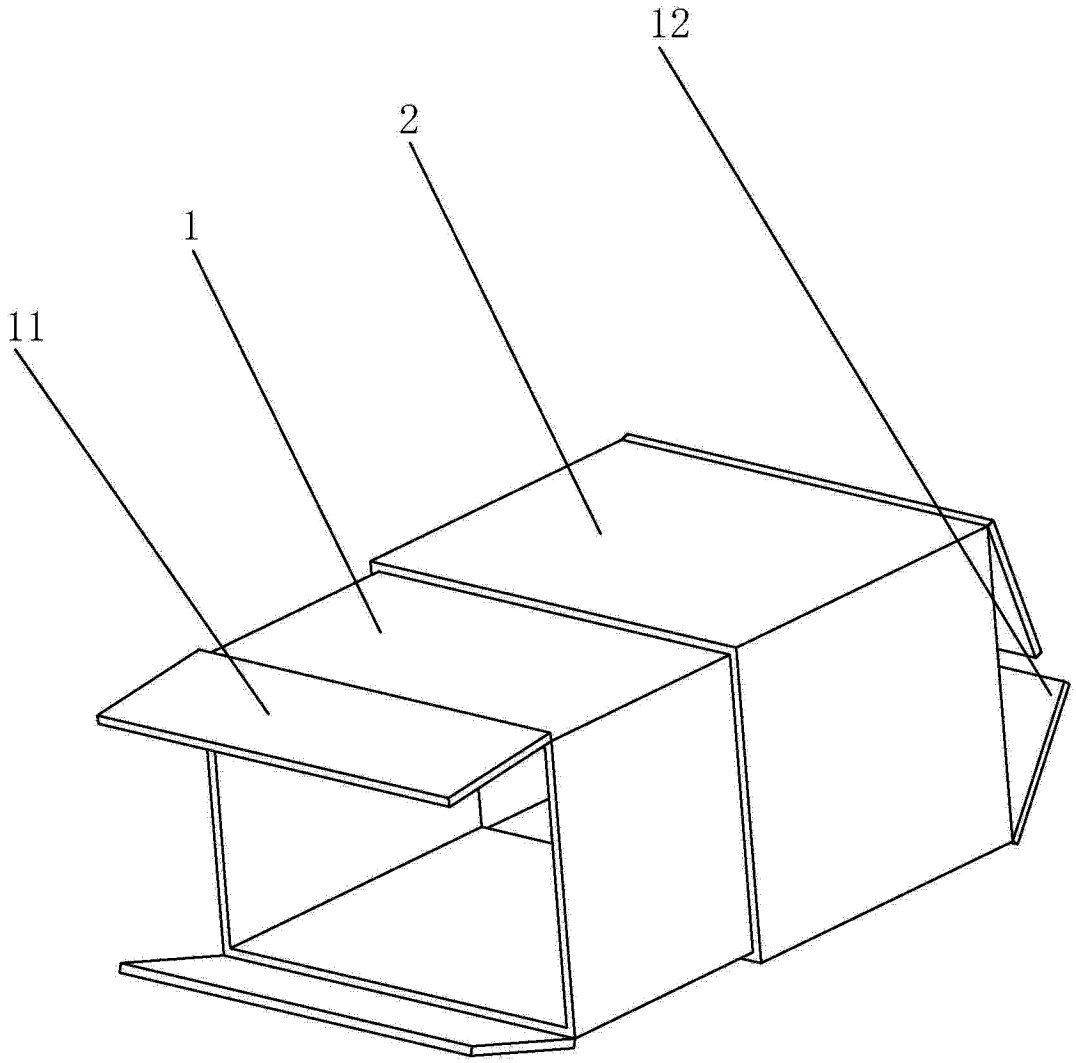

图 3

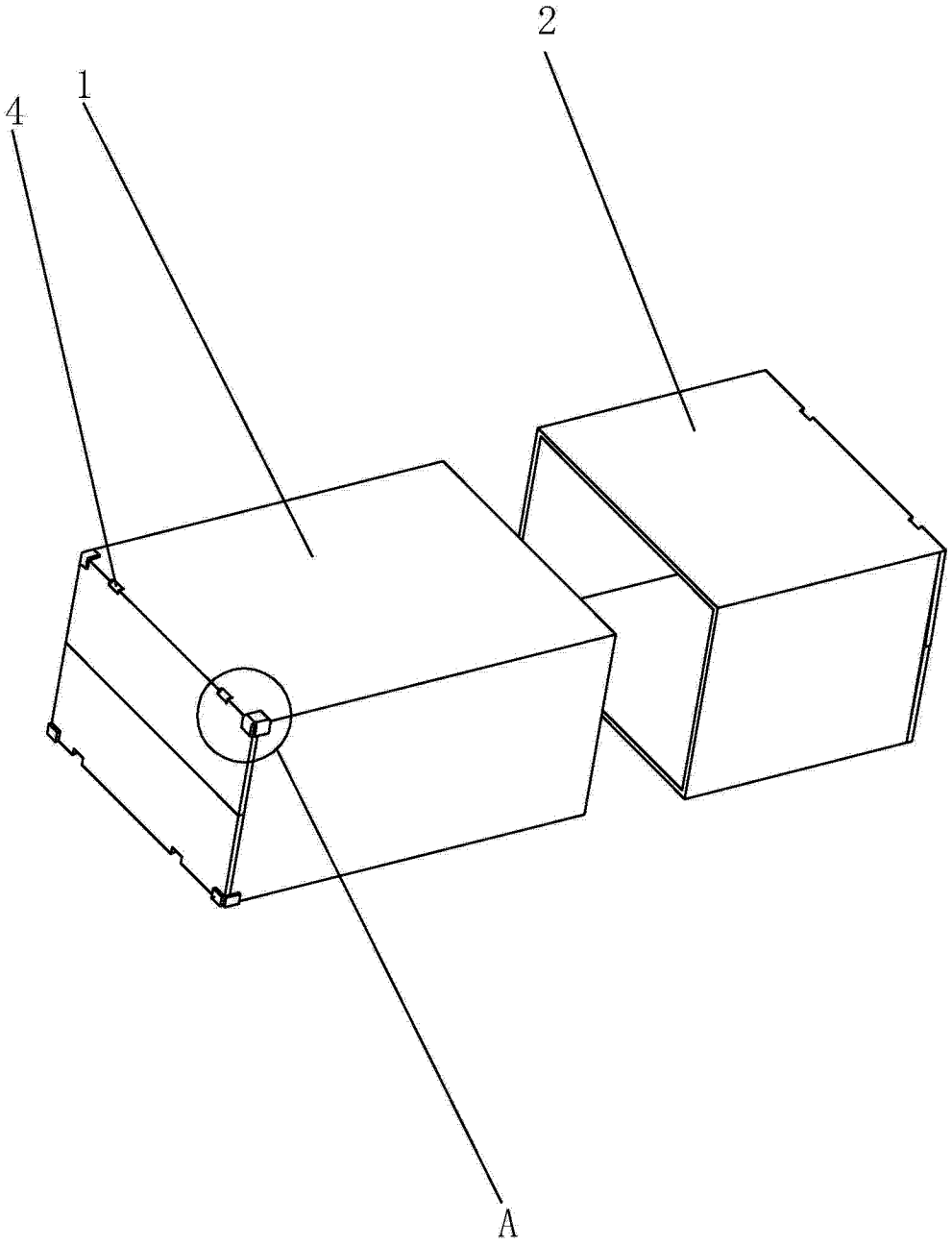

图 4

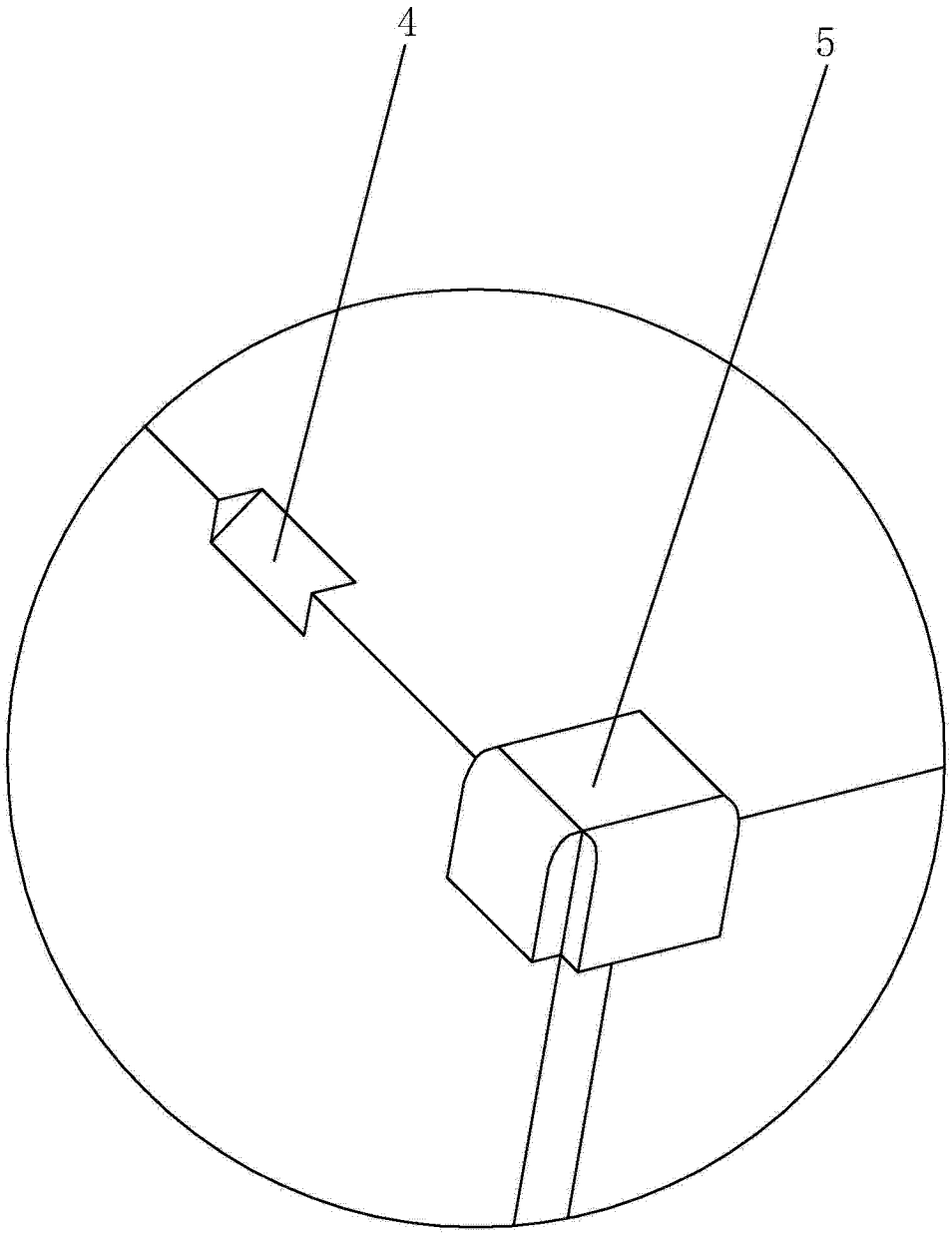

A

图 5

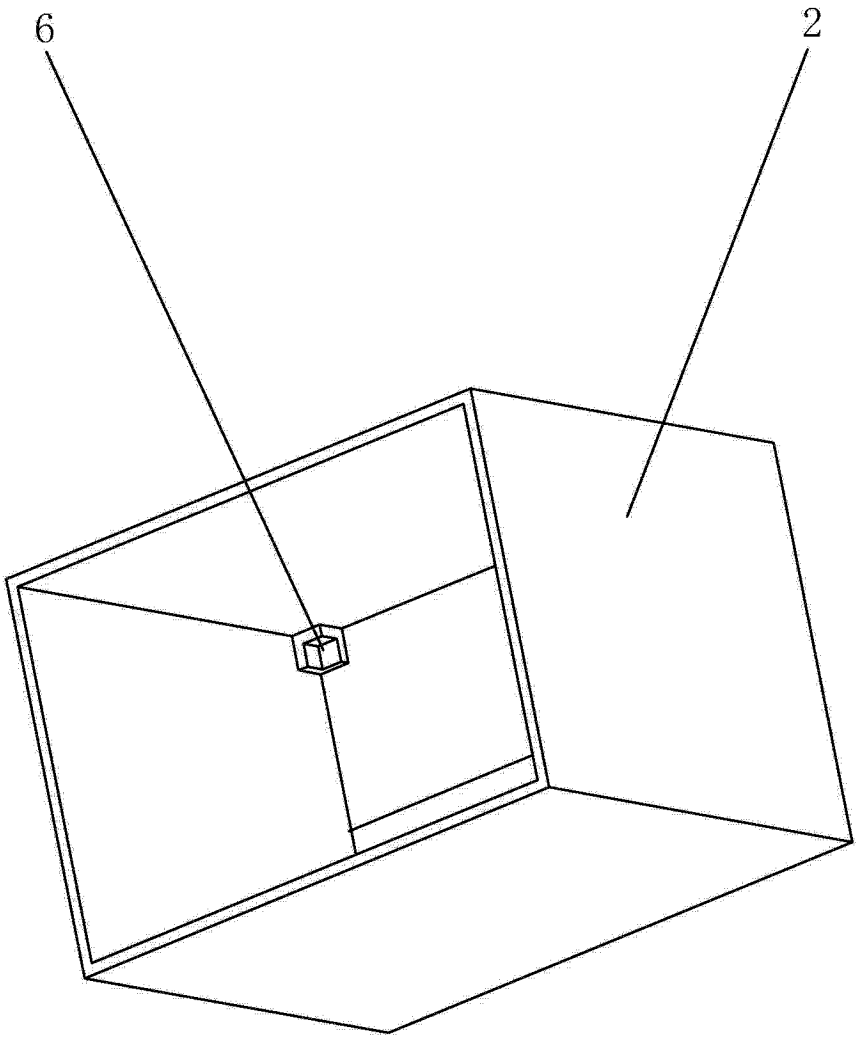

图 6