(19)中华人民共和国国家知识产权局

(12)发明专利申请

(10)申请公布号 CN 104665900 A
(43)申请公布日 2015.06.03

(21)申请号 201510092933.2

(22)申请日 2015.03.02

(71)申请人 毕宏政
地址 264400 山东省威海市文登区峰山路1号

(72)发明人 毕宏政

(51)Int.Cl.
A61B 17/56(2006.01)
A61B 17/28(2006.01)

权利要求书1页 说明书2页 附图1页

(54)发明名称

斜形骨折复位钳

(57)摘要

本发明属医疗器械领域，一种斜形骨折复位钳，设有钳夹臂(1)、手柄(2)、复位齿(3)、回位弹簧(4)和锁定杆(5)，其特征在于将两手柄(2)相向挤压时，回位弹簧(4)变形，两手柄(2)靠近，钳夹臂(1)带动两复位齿(3)夹持斜形骨折端的两端，用复位齿(3)带动骨折端复位并夹紧，锁定杆(5)锁紧可保持复位齿(3)夹紧状态达到复位后临时固定作用，可实现骨科微创手术中纠正长斜形骨折短缩移位并临时固定的作用，具有结构简单、操作方便、创伤小、复位与固定效果好等优点。

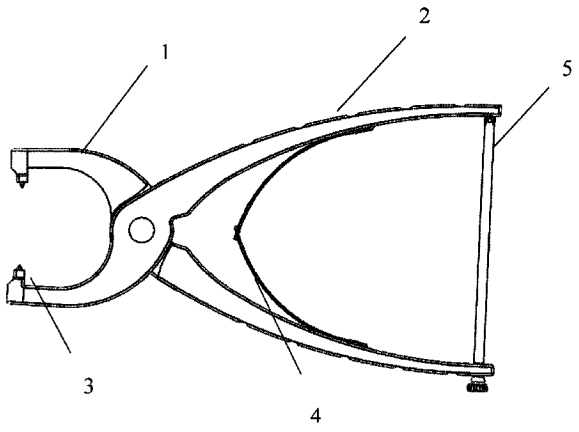

CN 104665900 A

1. 一种斜形骨折复位钳，设有钳夹臂 (1)、手柄 (2)、复位齿 (3)、回位弹簧 (4) 和锁定杆 (5)，其特征在于将两手柄 (2) 相向挤压时，回位弹簧 (4) 变形，两手柄 (2) 靠近，钳夹臂 (1) 带动两复位齿 (3) 夹持斜形骨折端的两端，用复位齿 (3) 带动骨折端复位并夹紧，锁定杆 (5) 锁紧可保持复位齿 (3) 夹紧状态达到复位后临时固定作用。

斜形骨折复位钳

技术领域

[0001] 本发明属医疗器械领域，涉及骨科临床中具有复位与固定斜形骨折功能的复位钳，尤其是能为骨科医生提供骨科手术中经皮将斜形骨折良好复位并临时固定，为进一步牢固固定提供良好条件的复位钳。

背景技术

[0002] 骨科手术中为减少医源性损害、减轻病人的痛苦、提高骨折愈合率及愈合速度与质量，对很多骨折采用了闭合复位或微创复位，由于闭合复位不切开皮肤及各层软组织、微创复位仅切开很小的切口，对骨折的直接复位必将产生明显的影响，这就要求医生提高对骨折进行闭合复位的质量。通常对于长管状骨的横断型骨折复位常较容易，而对于长斜形骨折由于骨折复位后没有自身的稳定性、骨折端周围组织的阻挡与牵拉等多因素影响，闭合复位常难以达到满意的位置。比如常见的外踝、跖骨、胫骨干、尺桡骨干、肱骨干等的长斜形或螺旋形骨折。这种类型骨折在肢体肿胀较轻时闭合复位尚容易成功，但由于骨折端稳定性差而难以单纯用手法维持良好的对位以利于进一步实施内固定，往往出现复位时骨折对位良好，而固定结束时骨折发生了再次移位甚至固定失败。在临床操作过程中，医生常利用巾钳钳夹的方法帮助稳定已复位的骨折端，但由于巾钳钳齿尖锐细小，极易刺入骨质中或在扭动钳齿调节骨折端对位时发生钳齿弯曲或断裂，其较小的钳齿开口无法提供较大的骨折调整范围并可能影响进一步内固定的实施。

发明内容

[0003] 为解决上述技术不足，本发明提供一种斜形骨折复位钳，利用两钳齿带动骨折端达到复位与临时固定作用。本发明解决的技术方案是：一种斜形骨折复位钳，设有钳夹臂 (1)、手柄 (2)、复位齿 (3)、回位弹簧 (4) 和锁定杆 (5)，其特征在于将两手柄 (2) 相向挤压时，回位弹簧 (4) 变形，两手柄 (2) 靠近，钳夹臂 (1) 带动两复位齿 (3) 夹持斜形骨折端的两端，用复位齿 (3) 带动骨折端复位并夹紧，锁定杆 (5) 锁紧可保持复位齿 (3) 夹紧状态达到复位后临时固定作用。

附图说明：

[0004] 图 1 为本发明的结构示意图。

[0005] 下面结合附图通过实例对本发明进行具体描述。

具体实施方式

[0006] 斜形骨折复位钳，设有钳夹臂 1、手柄 2、复位齿 3、回位弹簧 4 和锁定杆 5，其特征在于将两手柄 2 相向挤压时，回位弹簧 4 变形，两手柄 2 靠近，钳夹臂 1 带动两复位齿 3 夹持斜形骨折端的两端，用复位齿 3 带动骨折端复位并夹紧，锁定杆 5 锁紧可保持复位齿 3 夹紧状态达到复位后临时固定作用。

[0007] 本发明可实现骨科微创手术中纠正长斜形骨折短缩移位并临时固定的作用，具有结构简单、操作方便、创伤小、复位与固定效果好等优点。

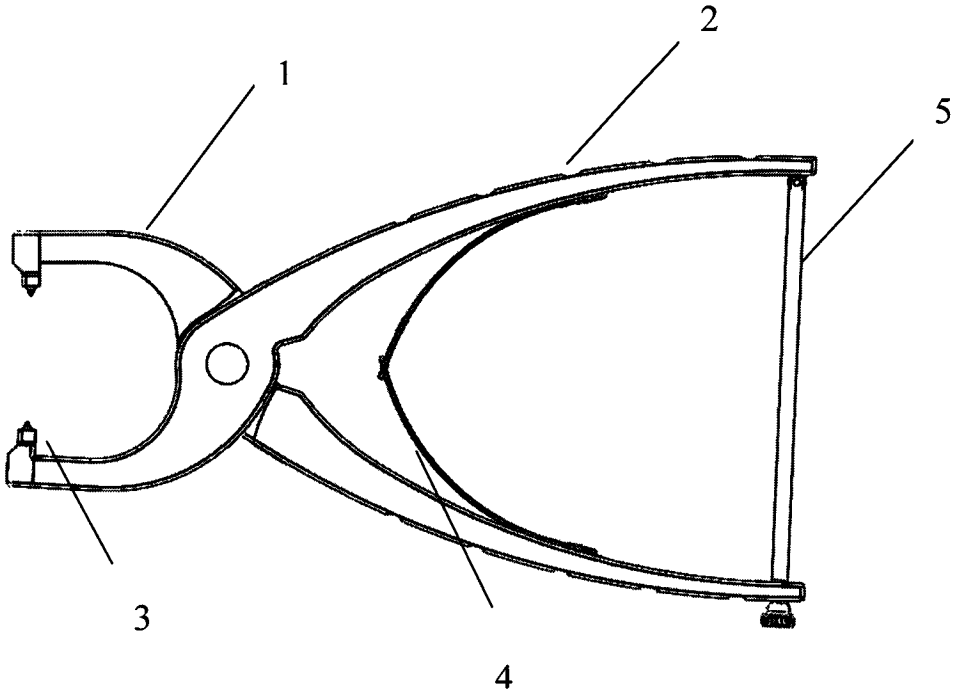

图 1