(19)中华人民共和国国家知识产权局

(12)实用新型专利

(10)授权公告号 CN 201736593 U
(45)授权公告日 2011.02.09

(21)申请号 201020237146.5

(22)申请日 2010.06.18

(73)专利权人 郭鹏
地址 401120 重庆市暨华中学

(72)发明人 郭鹏

(51)Int.Cl.
B43K 23/08(2006.01)

权利要求书 1 页 说明书 1 页 附图 1 页

(54)实用新型名称

不易丢失笔帽的笔

(57)摘要

本实用新型提供一种不易丢失笔帽的笔，笔体两侧分别设有滑道，笔帽为对称的两部分盖体，两部分盖体底部分别卡在滑道上，两部分盖体顶部扣合。本实用新型的有益效果是：该笔帽不会脱离笔体，因此不会丢失。

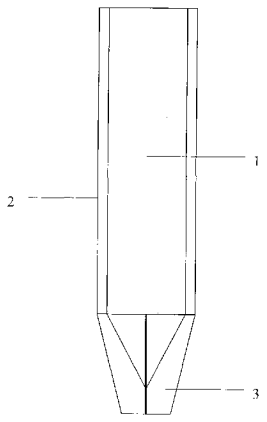

CN 201736593 U

1. 不易丢失笔帽的笔，其特征在于：笔体两侧分别设有滑道，笔帽为对称的两部分盖体，两部分盖体底部分别卡在滑道上，两部分盖体顶部扣合。

不易丢失笔帽的笔

技术领域

[0001] 本实用新型涉及一种学习用品，尤其是一种不易丢失笔帽的笔。

背景技术

[0002] 现在的笔帽经常容易丢失，不方便寻找。

发明内容

[0003] 本实用新型的目的就是要解决上述背景技术中提到的问题，提供一种不易丢失笔帽的笔。

[0004] 本实用新型采用的技术方案是：不易丢失笔帽的笔，笔体两侧分别设有滑道，笔帽为对称的两部分盖体，两部分盖体底部分别卡在滑道上，两部分盖体顶部扣合。

[0005] 本实用新型的有益效果是：该笔帽不会脱离笔体，因此不会丢失。

附图说明

[0006] 下面结合附图和实施例对本实用新型作进一步详细说明。

[0007] 图为本实用新型的结构示意图。

[0008] 图中：1、笔体，2、滑道，3、笔帽。

具体实施方式

[0009] 如图，不易丢失笔帽的笔，笔体 1 两侧分别设有滑道 2。笔帽 3 为对称的两部分盖体，两部分盖体底部分别卡在滑道上，两部分盖体顶部扣合。平时笔帽是扣合的，需要写字时，将两部分盖体分别向笔体尾部拉动，两部分盖体分别沿滑道滑动，笔尖露出。

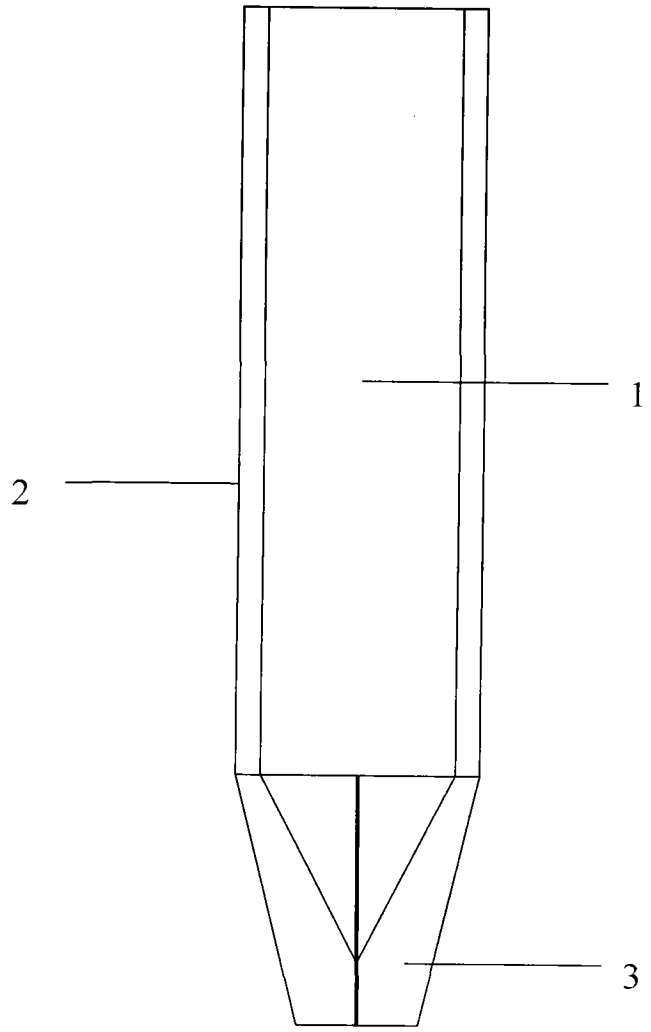
1
2
3