Союз Советских Социалистических Республик

Государственный комитет СССР по делам изобретений и открытий

ОПИСАНИЕ ИЗОБРЕТЕНИЯ

К АВТОРСКОМУ СВИДЕТЕЛЬСТВУ

(11) 927723

(61) Дополнительное к авт. свид-ву –

(22) Заявлено 10.04.80 (21) 2909106/29-11

с присоединением заявки № –

(23) Приоритет –

Опубликовано 15.05.82. Бюллетень № 18

Дата опубликования описания 15.05.82

(51) М. Кл.[3]
B 66 C 11/04
B 66 C 1/68

(53) УДК 621.874 (088.8)

(72) Автор изобретения В. А. Конт

(71) Заявитель –

ВСЕСОЮЗНАЯ ПАТЕНТНО-ТЕХНИЧЕСКАЯ БИБЛИОТЕКА

(54) ПОДВЕСНАЯ ТЕЛЕЖКА С ПОДЪЕМНЫМ УСТРОЙСТВОМ

1

Изобретение относится к подъемно-транспортному машиностроению, а точнее к подвесным тележкам с подъемными устройствами.

Известна тележка с подъемным устройством, содержащая тельфер, установленный на монорельсе, и подвешенную к грузовому крюку тельфера разноплечую траверсу, одно плечо которой снабжено грузозахватным приспособлением, а другое установлено посредством роликов на монорельс, причем траверса имеет криволинейную форму [1].

Недостатком известной тележки является сравнительно небольшая величина перемещения траверсы относительно тележки при погрузке и разгрузке грузов из труднодоступных мест, например кабин лифтов.

Цель изобретения – расширение технологических возможностей устройства.

Цель достигается тем, что подвесная тележка снабжена смонтированными на грузовом крюке тельфера дополнительными роликами, на которые вогнутой стороной установлена траверса, при этом последняя снабжена фиксатором, а дополнительные ролики – захватом фиксатора.

2

На фиг. 1 изображена подвесная тележка с подъемным устройством в начале подъема, общий вид; на фиг. 2 – то же, в конце подъема; на фиг. 3 – установка роликов на крюке; на фиг. 4 – установка фиксатора.

Подвесная тележка с подъемным устройством содержит тельфер 1, установленный на монорельсе 2, подвешенную к грузовому крюку 3 тельфера 1 разноплечую траверсу 4, одно плечо которой снабжено грузозахватным приспособлением 5, а другое установлено посредством роликов 6 на монорельс 2. Траверса 4 имеет криволинейную форму. Тележка снабжена смонтированными на крюке 3 тельфера 1 дополнительными роликами 7, на которые вогнутой стороной установлена траверса 4. Траверса снабжена фиксатором 8, а дополнительные ролики 7 – захватом 9 фиксатора. Выгрузка груза 10 производится из кабины лифта 11.

Подвесная тележка работает следующим образом.

При опускании крюка 3 тельфера 1 траверса 4 под действием собственного веса выдвигается вперед, при этом грузозахватное приспособление 5 заходит в кабину лифта 11. Криволинейная форма траверсы обеспечивает ее притормаживание на конечном участке пути. При подъеме груза 10 траверса под действием веса перемещается в обратном направлении, при этом груз устанавливается под тельфером 1. Криволинейная форма траверсы 4 обеспечивает притормаживание на конечном участке пути. Фиксатор 8 автоматически заскакивает в захват 9 и позволяет опускать и поднимать груз вертикально, когда это необходимо, без передвижения траверсы 4.

Применение предлагаемой тележки с подъемным устройством позволяет облегчить погрузку и разгрузку грузов из труднодоступных мест.

Формула изобретения

Подвесная тележка с подъемным устройством, содержащая тельфер, установленный на монорельсе, и подвешенную к грузовому крюку тельфера разноплечую траверсу, одно плечо которой снабжено грузозахватным приспособлением, а другие установлено посредством роликов на монорельс, причем траверса имеет криволинейную форму, о т л и ч а ю щ а я с я тем, что, с целью расширения технологических возможностей подвесной тележки, последняя снабжена смонтированными на грузовом крюке тельфера дополнительными роликами, на которые вогнутой стороной установлена траверса, при этом последняя снабжена фиксатором, а дополнительные ролики – захватом фиксатора.

Источники информации, принятые во внимание при экспертизе

1. Авторское свидетельство СССР № 703478, В 66 С 1/68, 1978.

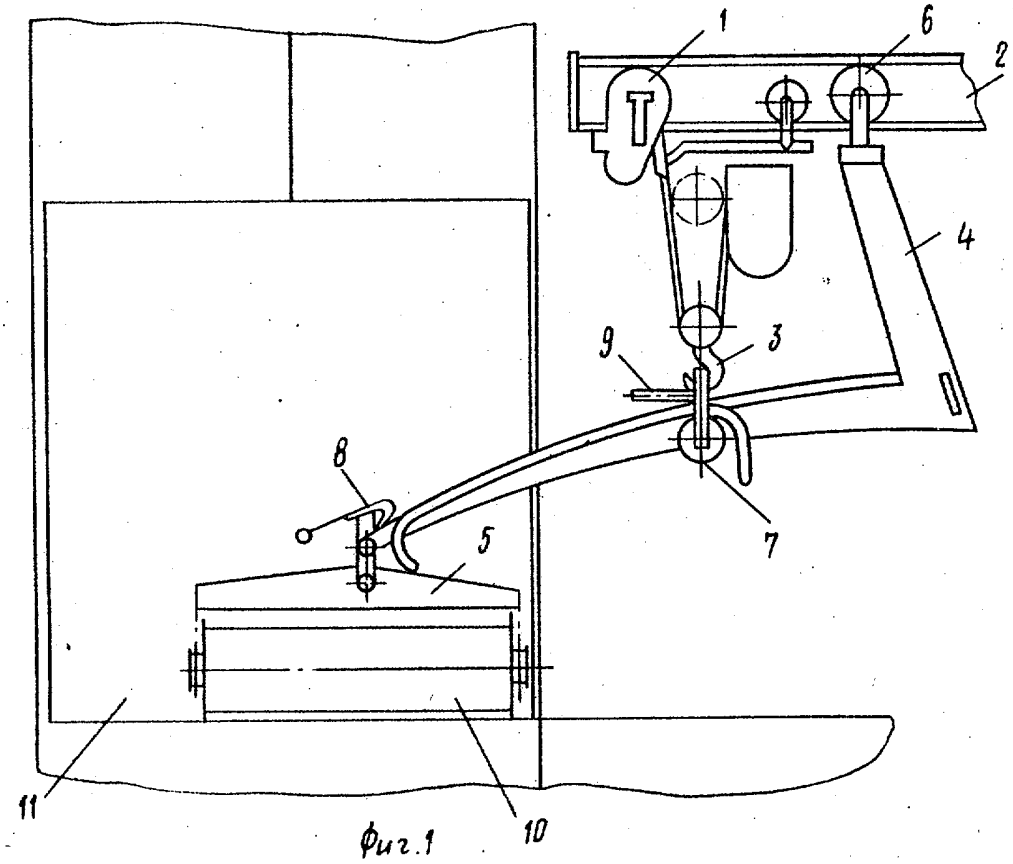

Фиг.1

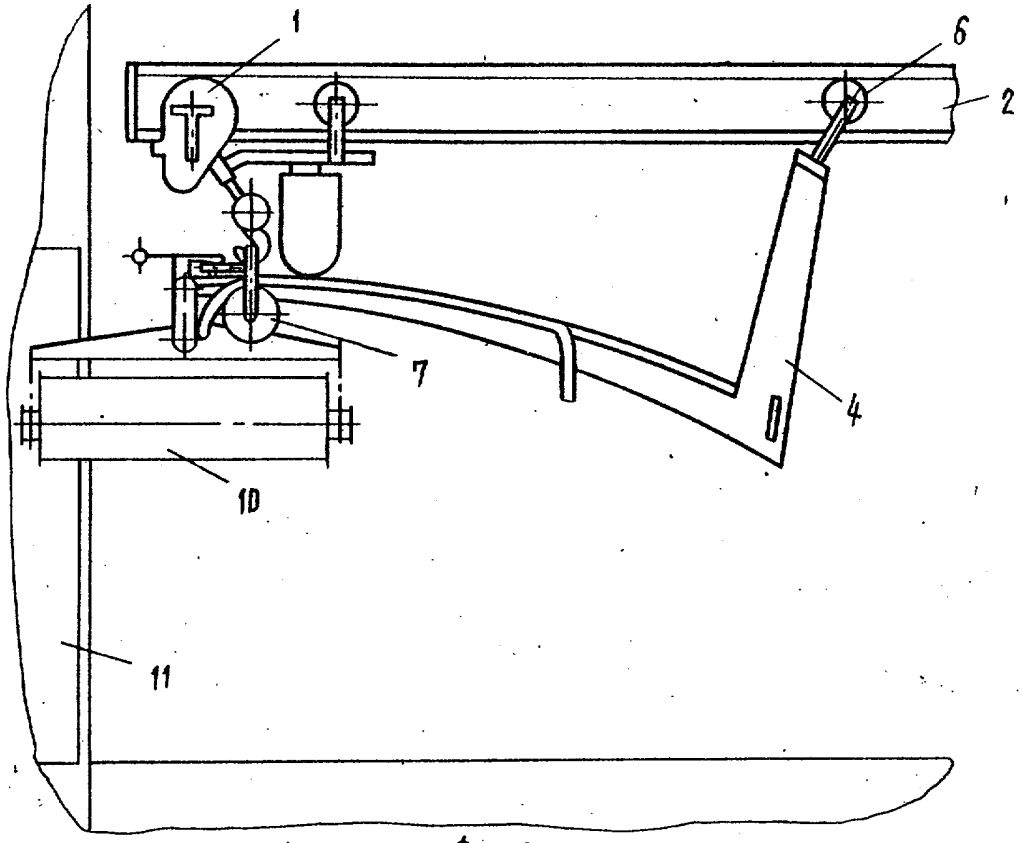

Фиг.2

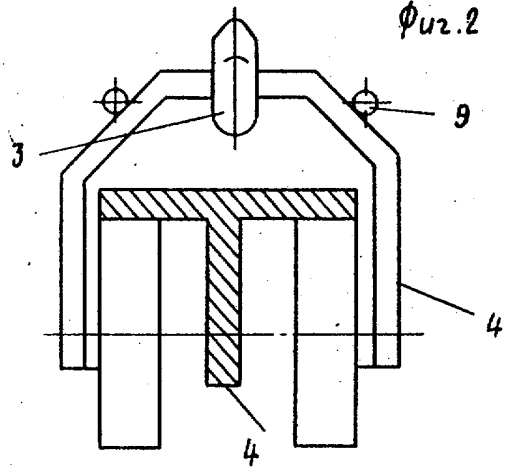

Фиг.3

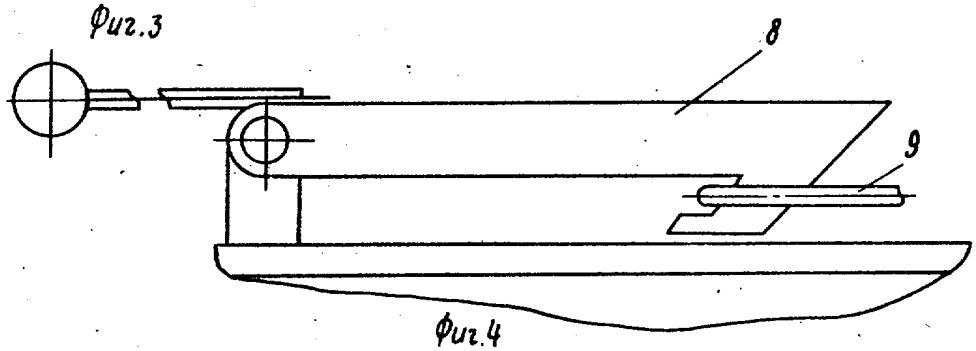

Фиг.4

ВНИИПИ Заказ 3150/30 Тираж 936 Подписное

Филиал ППП "Патент", г. Ужгород, ул. Проектная, 4