(19)中华人民共和国国家知识产权局

(12)实用新型专利

(10)授权公告号 CN 203842018 U
(45)授权公告日 2014.09.24

(21)申请号 201420255105.7

(22)申请日 2014.05.19

(73)专利权人 河南中医学院
地址 450008 河南省郑州市金水区金水路1号

(72)发明人 高希言 史智君 任俊华 高峻 王鑫

(74)专利代理机构 郑州天阳专利事务所（普通合伙）41113
代理人 聂孟民

(51)Int.Cl.
A61H 39/06(2006.01)

权利要求书1页 说明书3页 附图3页

(54)实用新型名称

多功能艾灸椅

(57)摘要

本实用新型涉及多功能艾灸椅，可有效解决艾灸椅无法对患者各个部位同时治疗的问题，其解决的技术方案是，坐板固定在两侧的支架上，坐板后部经转轴装有椅背，椅背两侧上平行对称装有水平的扶手，扶手下部有卡槽，两侧的支架上端部有与卡槽相对应的卡头，卡头置于卡槽内构成椅背角度调节的躺椅结构，椅背中部有透气通道，椅背后面装有开口朝向透气通道的艾灸箱，所述的椅背上部装有头部艾灸器，头部艾灸器包括壳体和滑动板，壳体为一端开口的中空结构，滑动板伸缩式插装在壳体内，滑动板上均布有艾条固定体，壳体上均布有灸孔，坐板前部装有伸缩的足部艾灸箱，扶手前端装有手部艾灸箱，本实用新型易生产，成本低，功能多，使用方便，治疗效果好。

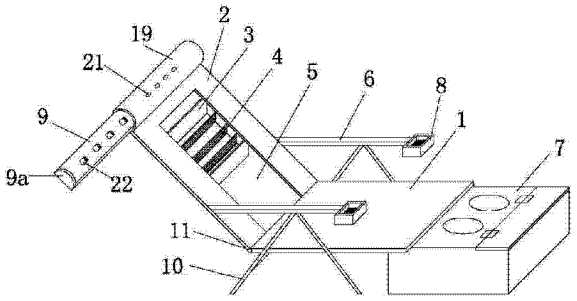

CN 203842018 U

1. 一种多功能艾灸椅，包括坐板、椅背和艾灸箱，坐板（1）固定在两侧的支架（10）上，坐板（1）后部经转轴（11）装有椅背（2），椅背（2）两侧上平行对称装有水平的扶手（6），扶手（6）下部均布有卡槽（12），两侧的支架（10）上端部有与卡槽（12）相对应的卡头（10a），卡头（10a）置于卡槽内构成椅背角度调节的躺椅结构，椅背（2）中部有透气通道（5），椅背（2）后面装有开口（17）朝向透气通道的艾灸箱（3），其特征在于，所述的椅背上部装有头部艾灸器，头部艾灸器包括壳体（19）和滑动板（9），壳体（19）为一端开口的中空结构，滑动板（9）经轨道伸缩式插装在壳体（19）内，滑动板（9）上均布有艾条固定体（22），壳体（19）上均布有上下贯通的灸孔（21），坐板（1）前部经滑道装有伸缩的足部艾灸箱（7），扶手（6）前端装有手部艾灸箱（8）。

2. 根据权利要求 1 所述的多功能艾灸椅，其特征在于，所述的艾灸箱（3）内横向均布有平行的艾条固定网（4），艾灸箱前部左右两侧上有梯形卡体（13），梯形卡体（13）置于椅背（2）后面两侧对称的滑槽（18）内，沿滑槽前后滑动，构成艾灸箱调节位置的滑动结构，滑槽（18）底面上均布有半球面形的固定孔（16），梯形卡体（13）上均布有与固定孔（16）相对应的伸缩式端部为半球面形的固定体（15）。

3. 根据权利要求 2 所述的多功能艾灸椅，其特征在于，所述的梯形卡体（13）上沿长向的前面均布有圆孔（20），固定体（15）装在圆孔（20）内的弹簧（14）上，固定体（15）上端部为与固定孔（16）相对应的半球面形，固定体上部伸出圆孔（20）置于固定孔（16）内，梯形卡体（13）置于滑槽（18）内，构成艾灸箱沿椅背上下滑动和固定结构。

4. 根据权利要求 1 所述的多功能艾灸椅，其特征在于，所述的足部艾灸箱（7）包括箱体和艾条固定网，上箱体（23）为下部开口的中空体，下箱体（24）为上部开口的中空体，上箱体（23）和下箱体（24）口部相对上、下装在一起，构成分体式结构，上箱体（23）的顶部对称开有上、下贯通的第一插入孔（25a），上箱体（23）内自上而下依次装有水平的第一艾条固定网（26a）、防护网（26b）和支撑架（28），第一艾条固定网（26a）和防护网（26b）上分别开有与第一插入孔（25a）相对应的第二插入孔（25b）和第三插入孔（25c），下箱体（24）内装有水平的第二艾条固定网（26c）。

5. 根据权利要求 4 所述的多功能艾灸椅，其特征在于，所述的下箱体（24）上面均布有竖直的固定销（30），上箱体（23）下面均布有与固定销（30）相对应的固定孔（29），固定销（30）插装在固定孔（29）内，构成拆卸的分体式结构。

6. 根据权利要求 4 所述的多功能艾灸椅，其特征在于，所述的第一插入孔（25a）一侧在上箱体上部经活页（32）装有翻转的活动盖板（27）。

7. 根据权利要求 4 所述的多功能艾灸椅，其特征在于，所述的上箱体（23）的侧壁上开有均布的艾条固定孔（31）。

8. 根据权利要求 1 所述的多功能艾灸椅，其特征在于，所述的滑动板（9）自由端有与壳体（19）的口部相对应的密封板（9a）。

9. 根据权利要求 1 所述的多功能艾灸椅，其特征在于，所述的手部艾灸箱（8）包括上部开口的壳体及水平装在壳体内的艾绒固定网片。

多功能艾灸椅

技术领域

[0001] 本实用新型涉及艾灸椅，特别是一种多功能艾灸椅。

背景技术

[0002] 针灸是一种中国特有的治疗疾病的手段。它是一种“内病外治”的医术。针灸是针法和灸法的合称。针法是把毫针按一定穴位刺入患者体内，运用捻转与提插等针刺手法来治疗疾病；灸法是把燃烧着的艾绒按一定穴位熏灼皮肤，利用热的刺激来治疗疾病。“针”、“灸”二者结合具有温经通络、升阳举陷、行气活血、驱寒逐湿、消肿散结、防病保健等作用，对慢性虚弱性病症和风、寒、湿邪为患的疾病尤为适宜。在针对腰背部的针灸治疗过程中，针法治疗过后往往需要及时进行灸法治疗，通常是让患者趴在床上，进行灸法治疗，由于灸法治疗时间较长，导致长期趴着的患者十分难受，特别是有些不方便趴着的患者，造成治疗难度大，达不到理想的灸治效果。申请人在先申请的专利号为“201320083650.8”的“一种腰背艾灸器”虽然在一定程度上改善了上述情况，但是由于其结构上的问题，功能单一，无法对患者的其他部位进行艾灸治疗，使用效果不尽人意，因此，研制一种多功能的艾灸设备是急需解决的问题。

发明内容

[0003] 针对上述情况，为克服现有技术之缺陷，本实用新型之目的就是提供一种多功能艾灸椅，可有效解决艾灸椅功能单一，无法对患者各个部位同时治疗，治疗不尽人意的问题。

[0004] 本实用新型解决的技术方案是，包括坐板、椅背和艾灸箱，坐板固定在两侧的支架上，坐板后部经转轴装有椅背，椅背两侧上平行对称装有水平的扶手，扶手下部均布有卡槽，两侧的支架上端部有与卡槽相对应的卡头，卡头置于卡槽内构成椅背角度调节的躺椅结构，椅背中部有透气通道，椅背后面装有开口朝向透气通道的艾灸箱，所述的椅背上部装有头部艾灸器，头部艾灸器包括壳体和滑动板，壳体为一端开口的中空结构，滑动板经轨道伸缩式插装在壳体内，滑动板上均布有艾条固定体，壳体上均布有上下贯通的灸孔，坐板前部经滑道装有伸缩的足部艾灸箱，扶手前端装有手部艾灸箱。

[0005] 本实用新型结构新颖独特，简单合理，易生产，成本低，功能多，使用方便，治疗效果好，是艾灸设备上的创新。

附图说明

[0006] 图 1 为本实用新型的立体图。

[0007] 图 2 为本实用新型的主视图。

[0008] 图 3 为本实用新型图 2 的 A-A 向剖视图。

[0009] 图 4 为本实用新型艾灸箱体的俯视图。

[0010] 图 5 为本实用新型图 3 的局部放大图。

[0011] 图 6 为本实用新型足部艾灸箱的立体图(局部剖开)。

[0012] 图 7 为本实用新型足部艾灸箱上箱体的仰视图。

[0013] 图 8 为本实用新型足部艾灸箱下箱体的立体图。

[0014] 图 9 为本实用新型足部艾灸箱第一艾条固定网的俯视图。

[0015] 图 10 为本实用新型足部艾灸箱防护网的俯视图。

具体实施方式

[0016] 以下结合附图对本实用新型的具体实施方式作进一步详细说明。

[0017] 由图 1-10 给出，本实用新型包括坐板、椅背和艾灸箱，坐板 1 固定在两侧的支架 10 上，坐板 1 后部经转轴 11 装有椅背 2，椅背 2 两侧上平行对称装有水平的扶手 6，扶手 6 下部均布有卡槽 12，两侧的支架 10 上端部有与卡槽 12 相对应的卡头 10a，卡头 10a 置于卡槽内构成椅背角度调节的躺椅结构，椅背 2 中部有透气通道 5，椅背 2 后面装有开口 17 朝向透气通道的艾灸箱 3，其特征在于，所述的椅背上部装有头部艾灸器，头部艾灸器包括壳体 19 和滑动板 9，壳体 19 为一端开口的中空结构，滑动板 9 经轨道伸缩式插装在壳体 19 内，滑动板 9 上均布有艾条固定体 22，壳体 19 上均布有上下贯通的灸孔 21，坐板 1 前部经滑道装有伸缩的足部艾灸箱 7，扶手 6 前端装有手部艾灸箱 8。

[0018] 为了保证使用效果，所述的艾灸箱 3 内横向均布有平行的艾条固定网 4，艾灸箱前部左右两侧上有梯形卡体 13，梯形卡体 13 置于椅背 2 后面两侧对称的滑槽 18 内，沿滑槽前后滑动，构成艾灸箱调节位置的滑动结构，滑槽 18 底面上均布有半球面形的固定孔 16，梯形卡体 13 上均布有与固定孔 16 相对应的伸缩式端部为半球面形的固定体 15 ；

[0019] 所述的梯形卡体 13 上沿长向的前面均布有圆孔 20，固定体 15 装在圆孔 20 内的弹簧 14 上，固定体 15 上端部为与固定孔 16 相对应的半球面形，固定体上部伸出圆孔 20 置于固定孔 16 内，梯形卡体 13 置于滑槽 18 内，构成艾灸箱沿椅背上下滑动和固定结构 ；

[0020] 所述的足部艾灸箱 7 包括箱体和艾条固定网，上箱体 23 为下部开口的中空体，下箱体 24 为上部开口的中空体，上箱体 23 和下箱体 24 口部相对上、下装在一起，构成分体式结构，上箱体 23 的顶部对称开有上、下贯通的第一插入孔 25a，上箱体 23 内自上而下依次装有水平的第一艾条固定网 26a、防护网 26b 和支撑架 28，第一艾条固定网 26a 和防护网 26b 上分别开有与第一插入孔 25a 相对应的第二插入孔 25b 和第三插入孔 25c，下箱体 24 内装有水平的第二艾条固定网 26c ；

[0021] 所述的下箱体 24 上面均布有竖直的固定销 30，上箱体 23 下面均布有与固定销 30 相对应的固定孔 29，固定销 30 插装在固定孔 29 内，构成拆卸的分体式结构 ；

[0022] 所述的第一插入孔 25a 一侧在上箱体上部经活页 32 装有翻转的活动盖板 27 ；

[0023] 所述的上箱体 23 的侧壁上开有均布的艾条固定孔 31 ；

[0024] 所述的滑动板 9 自由端有与壳体 19 的口部相对应的密封板 9a ；

[0025] 所述的手部艾灸箱 8 包括上部开口的壳体及水平装在壳体内的艾绒固定网片。

[0026] 本实用新型均采用耐高温材料制成，使用时，患者在可躺在本艾灸椅上，根据患者的身高和患处，通过调整椅背的角度，艾灸箱在椅背 2 上下滑动调整艾灸箱的位置，将艾条固定在艾条固定网 4 上，点燃后进行背部的艾灸治疗 ；头部枕在头部艾灸器上，拉出滑动板 9，将艾条固定在艾条固定体 22 上，点燃艾条，将滑动板 9 推入壳体 19 内，通过灸孔 21 对头

部进行艾灸治疗；拉出足部艾灸箱，将艾绒或艾条固定在第一艾条固定网和第二艾条固定网上，合上活动盖板，人足部依次穿过第一插入孔、第二插入孔和第三插入孔并支撑于支撑架上，艾绒或艾条在第一艾条固定网和第二艾条固定网上燃烧，对人体足部进行全方位的艾灸治疗，防护网可接住艾灰，更换下箱体的艾条只需拆下上箱体即可，既操作方便又安全可靠，火力较集中，提高了艾灸的治疗效果；手部可通过扶手前端的手部艾灸箱进行艾灸治疗；既操作方便、节省人力，火力又较集中，安全，功能多，提高了艾灸的治疗效果。与现有技术相比，本实用新型结构简单、新颖独特、易生产、成本低，使用清洁卫生，方便安全，对患者的全身各个部位进行全方位的艾灸治疗，功能多，效果好，经济和社会效益显著。

[0027] 与现有技术相比本实用新型具有以下优点：

[0028] 1、本实用新型椅背角度可调整，从而使患者能够在治疗时达到很好的舒适性，特别对于不方便趴着的患者，可躺着进行治疗，大大降低了治疗难度，椅背角度的可调性，也便于医者施针，针、灸并用，增强疗效；

[0029] 2、本实用新型的艾灸箱体可沿椅背长向上下滑动，从而可根据患者的身高和患处进行调整艾灸箱体的位置，使治疗位置准确，治疗效果好，可广泛应用于不同身高和不同患处的患者，使用方便，效果好；

[0030] 3、艾燃烧生成物是一种挥发性物质，性轻向上随烟而动，透皮性好，被人体的经络穴位吸收后，具有发散风寒、活血化瘀、通络止痛和散结祛湿的作用。运用腰背艾灸器从下向上熏灸时，相对密闭箱体不但能聚热(热性炎上)，而且能聚烟(聚药)，防止艾燃烧生成物随烟到处扩散，增加艾燃烧生成物浓度，更有利于经络穴位的透皮吸收，提高临床疗效。

[0031] 4、可同时对患者的头部，腰背部、足部和手部进行全方位的治疗，也可根据需要进行不同的组合治疗，功能多，疗效好。

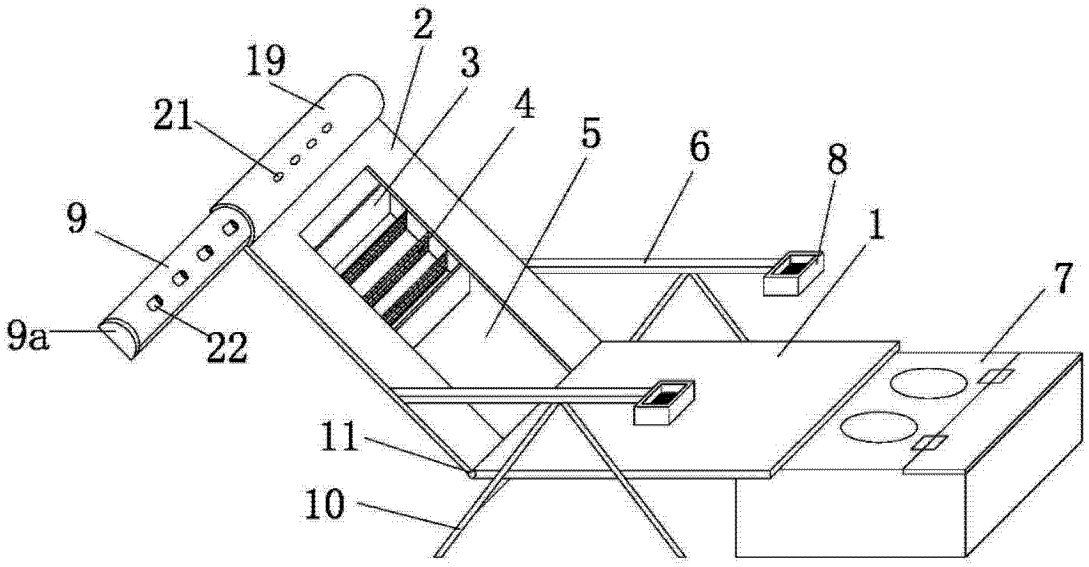
2
19
3
21
4
5
6
8
9
1
7
9a
22
11
10

图 1

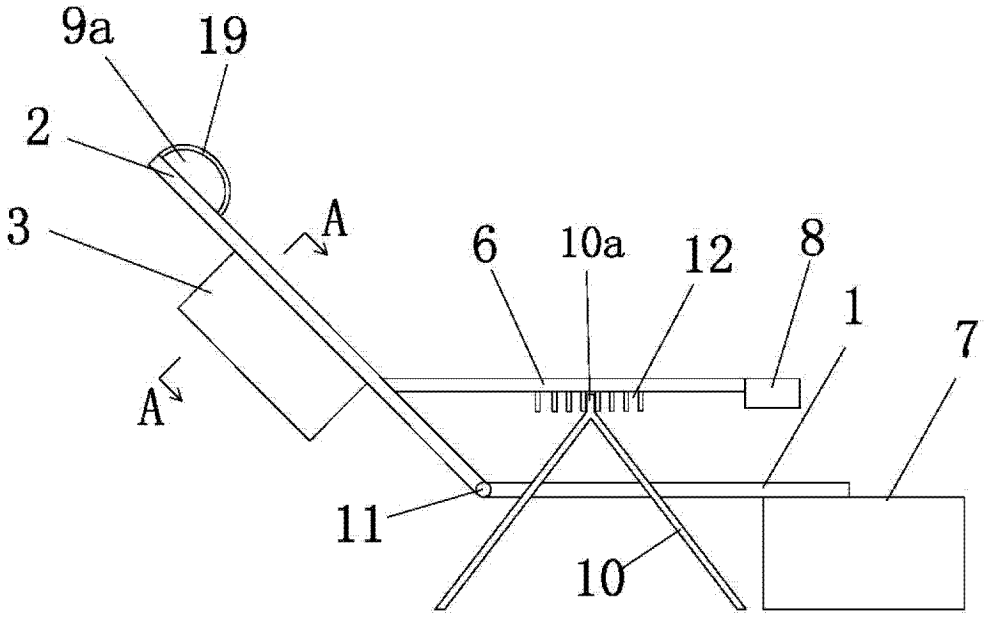
9a
19
2
A
3
6
10a
12
8
1
7
A
11
10

图 2

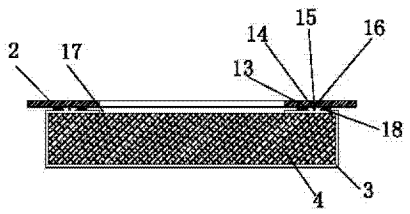
2
17
14
15
16
13
18
4
3

图 3

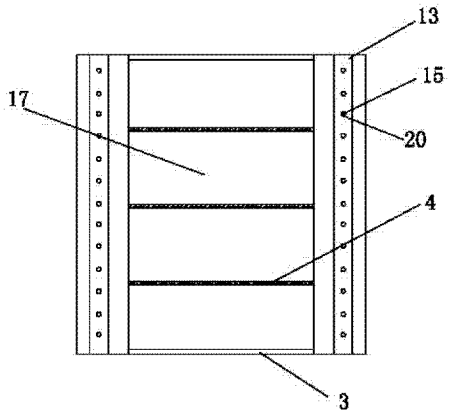

图 4

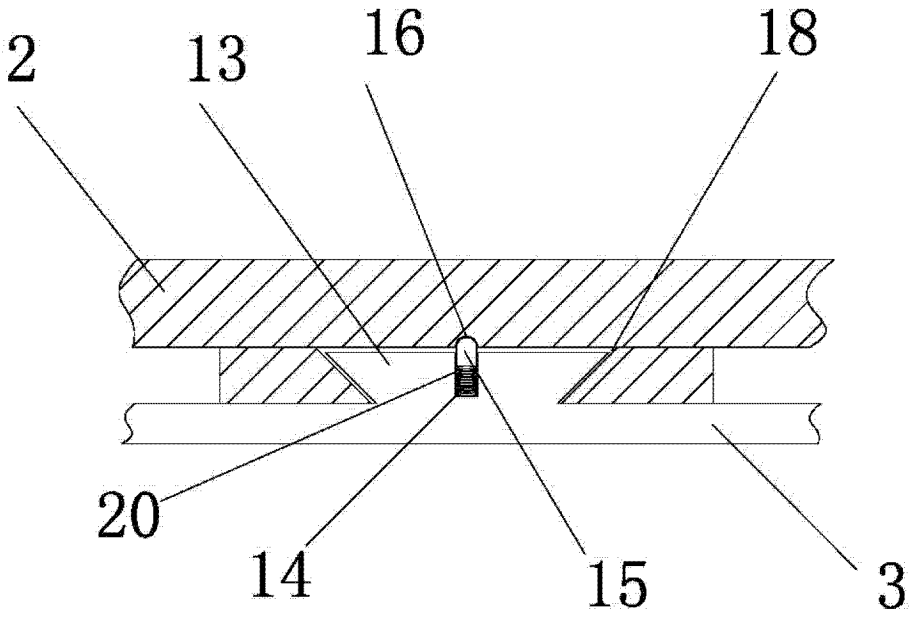

图 5

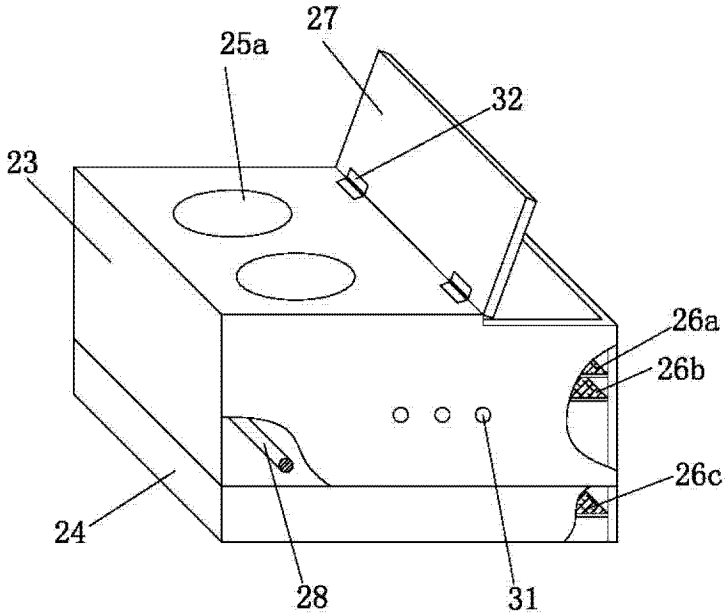

图 6

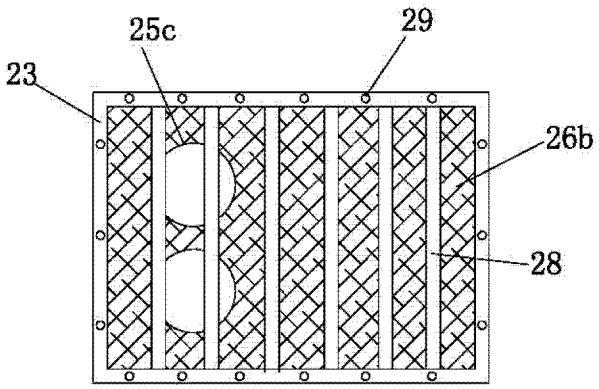

图 7

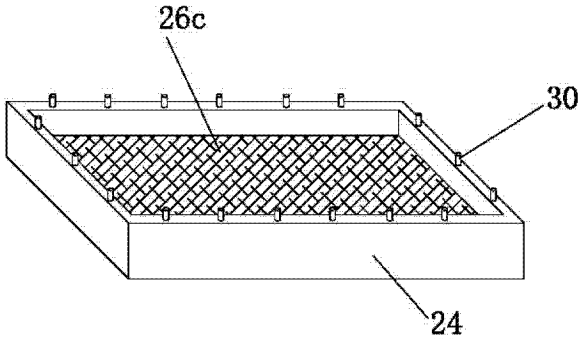

图 8

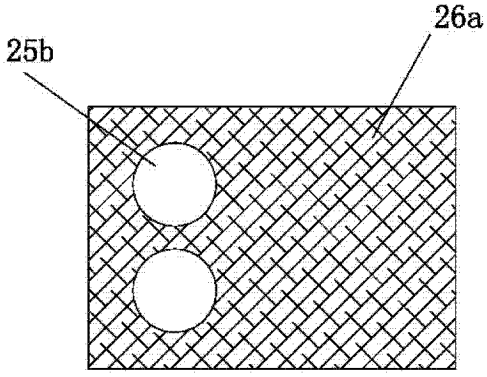

图 9

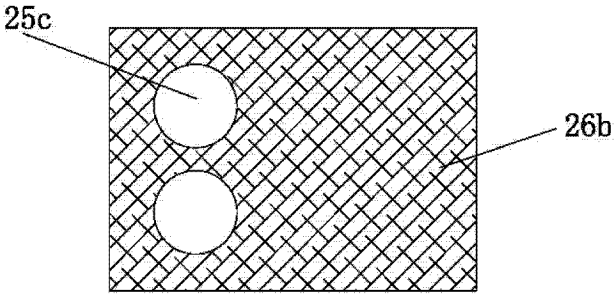

图 10