(19)中华人民共和国国家知识产权局

(12)发明专利申请

(10)申请公布号 CN 105195452 A
(43)申请公布日 2015.12.30

(21)申请号 201510662733.6

(22)申请日 2015.10.14

(71)申请人 内蒙古包钢钢联股份有限公司
地址 014000 内蒙古自治区包头市昆区河西工业区

(72)发明人 高峰

(74)专利代理机构 北京爱普纳杰专利代理事务所（特殊普通合伙） 11419
代理人 何自刚

(51)Int.Cl.
B08B 1/04(2006.01)
B08B 5/04(2006.01)

权利要求书1页 说明书2页 附图2页

(54)发明名称

一种环保除尘装置

(57)摘要

本发明公开了一种环保除尘装置，不但能吸掉设备或地面表面的尘土，还能将积累在设备或地面的土层进入到除尘设备中，起到彻底清洁除尘的效果，本发明所述装置包括除尘头、除尘头架和除尘头罩，所述除尘头架位于所述除尘头罩内，所述除尘头内侧通过除尘头架安装有轴承和叶轮，所述轴承安装在与所述除尘头罩内。

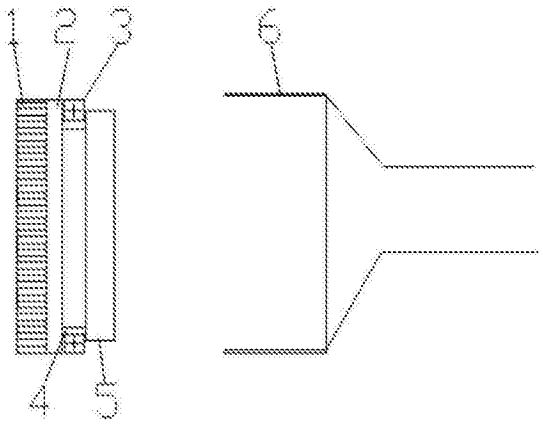

CN 105195452 A

1. 一种环保除尘装置，其特征在于：所述装置包括除尘头、除尘头架和除尘头罩，所述除尘头架位于所述除尘头罩内，所述除尘头内侧通过除尘头架安装有轴承和叶轮，所述轴承安装在与所述除尘头罩内。

2. 根据权利要求 1 所述的环保除尘装置，其特征在于：所述除尘头通过螺栓固定在所述除尘头架上。

3. 根据权利要求 1 所述的环保除尘装置，其特征在于：所述除尘头由熟料细条制成，气体可以在除尘头的中间穿过。

4. 根据权利要求 1 所述的环保除尘装置，其特征在于：所述除尘头架上加工有凸台，所述轴承安装在所述除尘头架的凸台上并通过卡簧定位防止轴承脱落。

5. 根据权利要求 1 所述的环保除尘装置，其特征在于：所述叶轮通过螺栓固定在所述除尘头架的凸台上。

一种环保除尘装置

技术领域

[0001] 本发明涉及一种环境保护装置，特别是涉及一种环保除尘装置。

背景技术

[0002] 现有的环保除尘设备装置除尘头只是一个带有孔的吸尘罩，通过吸气泵的作用使得灰尘进入除尘设备中，这样的吸尘罩只能吸掉设备或地面表面的尘土，积累在设备或表面的土层不能进入到除尘设备中，不能彻底起到清洁除尘的效果。

发明内容

[0003] 本发明所解决的技术问题是提供一种环保除尘装置，不但能吸掉设备或地面表面的尘土，还能将积累在设备或地面的土层进入到除尘设备中，起到彻底清洁除尘的效果。

[0004] 为达上述目的，本发明一种环保除尘装置，所述装置包括除尘头、除尘头架和除尘头罩，所述除尘头架位于所述除尘头罩内，所述除尘头内侧通过除尘头架安装有轴承和叶轮，所述轴承安装在与所述除尘头罩内。

[0005] 其中所述除尘头通过螺栓固定在所述除尘头架上。

[0006] 其中所述除尘头由熟料细条制成，气体可以在除尘头的中间穿过。

[0007] 其中所述除尘头架上加工有凸台，所述轴承安装在所述除尘头架的凸台上并通过卡簧定位防止轴承脱落。

[0008] 其中所述叶轮通过螺栓固定在所述除尘头架的凸台上。

[0009] 本发明与现有技术不同之处在于本发明取得了如下技术效果：

[0010] 本发明环保除尘装置，设置了除尘头转动件，不但能吸掉设备或地面表面的尘土，还能将积累在设备或地面的土层进入到除尘设备中，起到彻底清洁除尘的效果。

[0011] 下面结合附图对本发明作进一步说明。

附图说明

[0012] 图 1 为本发明环保除尘装置的外观图；

[0013] 图 2 为本发明环保除尘装置的分解结构示意图；

[0014] 图 3 为除尘头架的正视图；

[0015] 图 4 为除尘头架的右视图；

[0016] 图 5 为叶轮的右视图。

[0017] 附图标记说明：除尘头 1、除尘头架 2、轴承 3、叶轮 5、除尘头罩 6。

具体实施方式

[0018] 以下结合附图和实施例，对本发明上述的和另外的技术特征和优点作更详细的说明。

[0019] 如图 1-5 所示，本发明一种环保除尘装置，由除尘头 1、除尘头架 2、轴承 3、叶轮 5、

除尘头罩6等部件组成，除尘头1通过螺栓固定在除尘头架2上，除尘头1是由熟料细条做成，气体可以在除尘头的中间穿过，除尘头架2上加工有凸台4，轴承3安装在除尘头架2的凸台4上，通过卡簧（图中未画出）定位防止轴承3脱落，叶轮5通过螺栓固定在除尘头架2的凸台4上，叶轮5和轴承2装在除尘头罩6内，除尘头罩6和轴承3配合，除尘头1、除尘头架2和除尘架的凸台4和叶轮5通过轴承3相对于除尘头罩6可以转动。

[0020] 当吸气泵使得除尘头罩6内产生负压时，空气会通过除尘头1进入除尘头罩6内，由于空气快速流动使得叶轮5快速转动，由于叶轮5的转动带动除尘头架2和除尘头1转动，转动的除尘头1上面有熟料细条能够清除积累在设备或地面的土层进入到除尘设备中，起到彻底清洁除尘的效果。

[0021] 本发明环保除尘装置，设置了除尘头转动件，不但能吸掉设备或地面表面的尘土，还能使得积累在设备或地面的土层进入到除尘设备中，起到彻底清洁除尘的效果。

[0022] 以上所述的实施例仅仅是对本发明的优选实施方式进行描述，并非对本发明的范围进行限定，在不脱离本发明设计精神的前提下，本领域普通技术人员对本发明的技术方案作出的各种变形和改进，均应落入本发明权利要求书确定的保护范围内。

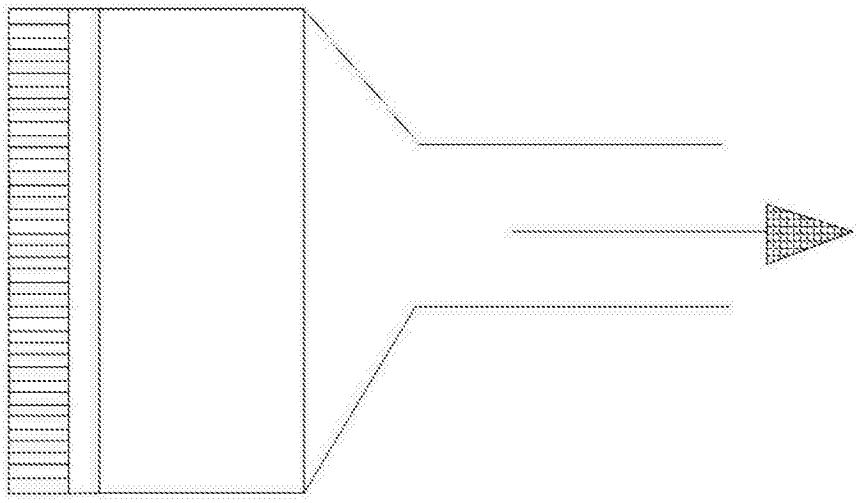

图 1

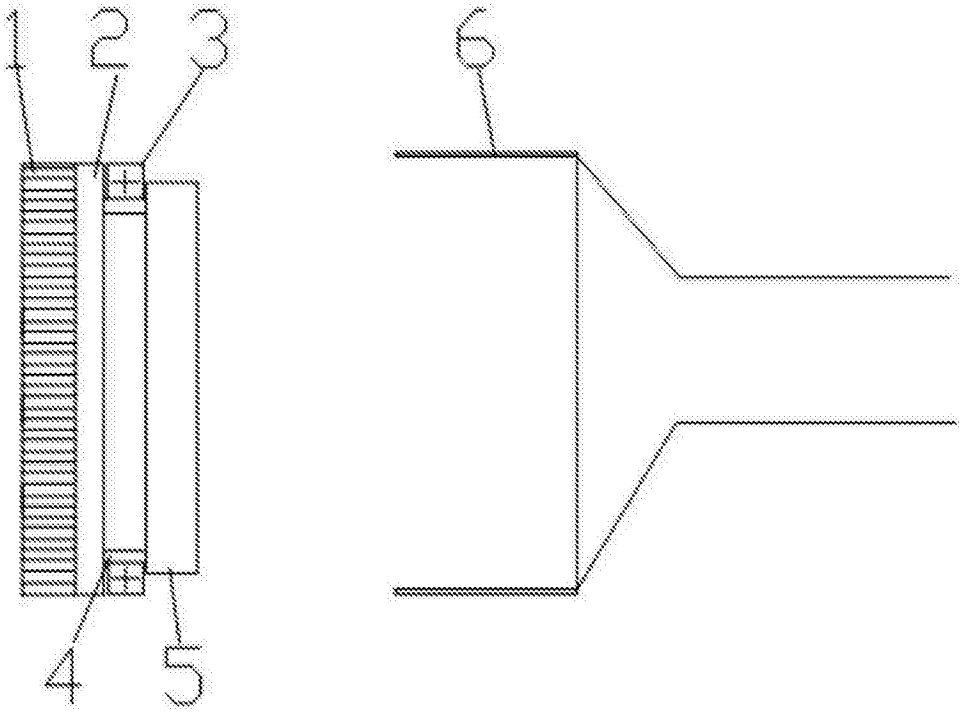

图 2

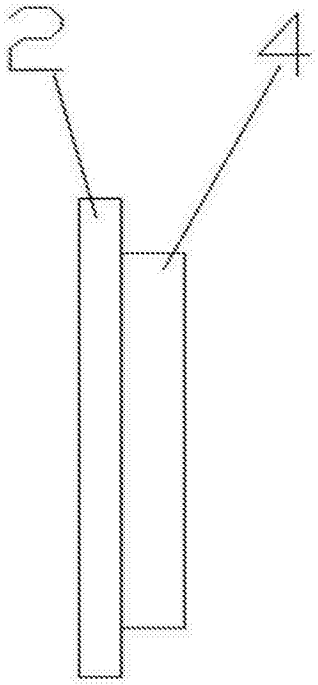

图 3

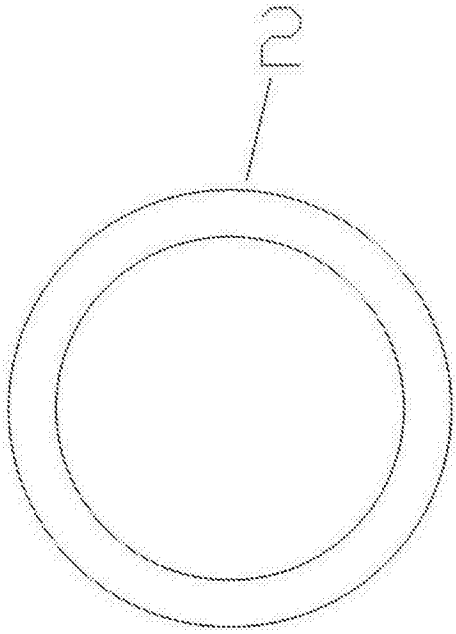

图 4

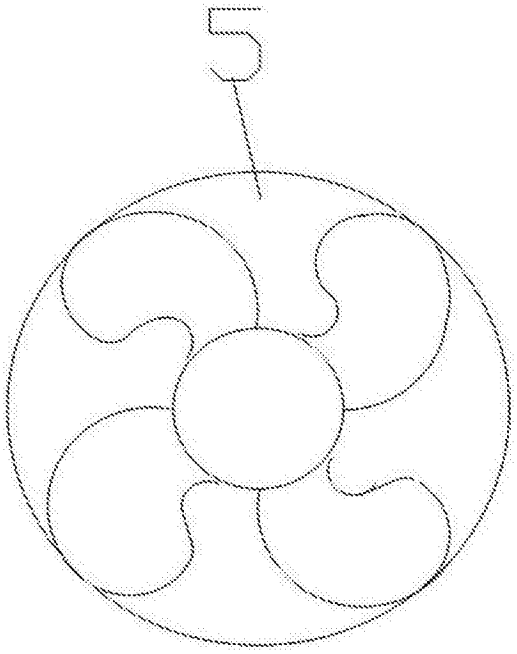

图 5