(19)中华人民共和国国家知识产权局

(12)实用新型专利

(10)授权公告号 CN 205125769 U
(45)授权公告日 2016.04.06

(21)申请号 201520798242.X

(22)申请日 2015.10.15

(73)专利权人 胡耀辉
地址 417700 湖南省娄底市双峰县杏子铺镇蚂蚁村红明村民组

(72)发明人 胡耀辉

(74)专利代理机构 常州佰业腾飞专利代理事务所（普通合伙） 32231
代理人 翁斌

(51)Int.Cl.
A47G 9/10(2006.01)

权利要求书1页 说明书3页 附图2页

(54)实用新型名称

一种护颈椎保健枕头

(57)摘要

本实用新型属于生活用品技术领域且公开了一种护颈椎保健枕头，包括枕头本体，所述枕头本体包括颈枕和半圆枕，所述颈枕内部设有竹节套，所述竹节套内部设有竹节，所述颈枕一侧通过拉链与半圆枕连接且所述半圆枕为一整体，所述拉链一侧与拉头连接，所述半圆枕包括枕套、内胆和内料，所述枕套内部设有内胆，所述内胆内部设有内料。本实用新型采用在颈枕内部设置竹节，能够利用竹节外壳的自然弧度牵引变形颈椎回归正常生理弧度，通过内胆内部填充的柔软的内料可满足翻身侧睡，不会压迫颈部呼吸系统，采用在半圆枕中心部位设置为头部缓冲区，可通过增减内料来调节枕头的高低，从而调节出颈部与竹节牵引部分的接触程度。

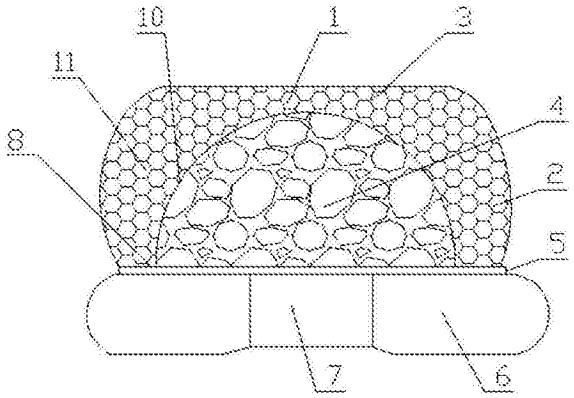

CN 205125769 U

1. 一种护颈椎保健枕头，包括枕头本体 (1)，其特征在于，所述枕头本体 (1) 包括颈枕 (6) 和半圆枕 (2)，所述颈枕 (6) 内部设有竹节套 (7)，所述竹节套 (7) 内部设有竹节 (9)，所述颈枕 (6) 一侧通过拉链 (8) 与半圆枕 (2) 连接且所述半圆枕 (2) 为一整体，所述拉链 (8) 一侧与拉头 (5) 连接，所述半圆枕 (2) 包括枕套 (11)、内胆 (4) 和内料 (3)，所述枕套 (11) 内部设有内胆 (4)，所述内胆 (4) 内部设有内料 (3)。

2. 根据权利要求 1 所述的一种护颈椎保健枕头，其特征在于，所述内胆 (4) 与枕套 (11) 之间通过针脚 (10) 连接且将半圆枕 (2) 分成两部分。

3. 根据权利要求 1 所述的一种护颈椎保健枕头，其特征在于，所述拉链 (8) 设置在枕套 (11) 内部且为隐形拉链 (8)。

4. 根据权利要求 1 所述的一种护颈椎保健枕头，其特征在于，所述内料 (3) 为一种中药，分别为苦荞麦壳、菊花、薰衣草或决明子。

5. 根据权利要求 1 所述的一种护颈椎保健枕头，其特征在于，所述内胆 (4) 和枕套 (11) 材质为纯棉布料，所述枕套 (11) 表层设有花纹，所述半圆枕 (2) 中间部位为头部缓冲区。

一种护颈椎保健枕头

技术领域

[0001] 本实用新型涉及一种枕头，具体涉及一种护颈椎保健枕头，属于生活用品技术领域。

背景技术

[0002] 传统的枕头的曲线易造成颈椎变形，当人们在睡眠的过程中血脉有个爬升的过程，容易造成脑补供血不足，而且在人们休息时，传统的枕头的曲度让人们的颈部受到挤压，以至于让人们呼吸不畅。综上所述，本实用新型，克服传统枕头的缺点采用在颈枕内部设置竹节，能够利用竹节外壳的自然弧度牵引变形颈椎回归正常生理弧度，通过内胆内部填充的柔软的内料可满足翻身侧睡，不会压迫颈部呼吸系统，采用在半圆枕中心部位设置为头部缓冲区，可通过增减内料来调节枕头的高低，从而调节出颈部与竹节牵引部分的接触程度，采用可单独使用的半圆枕，以满足颈椎轻度患者需求，为此，我们提出一种护颈椎保健枕头。

实用新型内容

[0003] 本实用新型要解决的技术问题克服现有的缺陷，提供一种护颈椎保健枕头，采用在颈枕内部设置竹节，能够利用竹节外壳的自然弧度牵引变形颈椎回归正常生理弧度，通过内胆内部填充的柔软的内料可满足翻身侧睡，不会压迫颈部呼吸系统，采用在半圆枕中心部位设置为头部缓冲区，可通过增减内料来调节枕头的高低，从而调节出颈部与竹节牵引部分的接触程度，采用可单独使用的半圆枕，以满足颈椎轻度患者需求，可以有效解决背景技术中的问题。

[0004] 为了解决上述技术问题，本实用新型提供了如下的技术方案：

[0005] 本实用新型提供一种护颈椎保健枕头，包括枕头本体，所述枕头本体包括颈枕和半圆枕，所述颈枕内部设有竹节套，所述竹节套内部设有竹节，所述颈枕一侧通过拉链与半圆枕连接且所述半圆枕为一整体，所述拉链一侧与拉头连接，所述半圆枕包括枕套、内胆和内料，所述枕套内部设有内胆，所述内胆内部设有内料。

[0006] 作为本实用新型的一种优选技术方案，所述内胆与枕套之间通过针脚连接且将半圆枕分成两部分。

[0007] 作为本实用新型的一种优选技术方案，所述拉链设置在枕套内部且为隐形拉链。

[0008] 作为本实用新型的一种优选技术方案，所述内料为一种中药，分别为苦荞麦壳、菊花、薰衣草或决明子。

[0009] 作为本实用新型的一种优选技术方案，所述内胆和枕套材质为纯棉布料，所述枕套表层设有花纹，所述半圆枕中间部位为头部缓冲区。

[0010] 本实用新型所达到的有益效果是：一种护颈椎保健枕头，采用在颈枕内部设置竹节，能够利用竹节外壳的自然弧度牵引变形颈椎回归正常生理弧度，通过内胆内部填充的柔软的内料可满足翻身侧睡，不会压迫颈部呼吸系统，采用在半圆枕中心部位设置为头部

缓冲区，可通过增减内料来调节枕头的高低，从而调节出颈部与竹节牵引部分的接触程度，采用可单独使用的半圆枕，以满足颈椎轻度患者需求。

附图说明

[0011] 附图用来提供对本实用新型的进一步理解，并且构成说明书的一部分，与本实用新型的实施例一起用于解释本实用新型，并不构成对本实用新型的限制。

[0012] 在附图中：

[0013] 图 1 是本实用新型实施例所述的一种护颈椎保健枕头整体结构示意图；

[0014] 图 2 是本实用新型实施例所述的一种护颈椎保健枕头内部竹节结构示意图；

[0015] 图 3 是本实用新型实施例所述的一种护颈椎保健枕头内胆结构示意图；

[0016] 图中标号：1、枕头本体；2、半圆枕；3、内料；4、内胆；5、拉头；6、颈枕；7、竹节套；8、拉链；9、竹节；10、针脚；11、枕套。

具体实施方式

[0017] 以下结合附图对本实用新型的优选实施例进行说明，应当理解，此处所描述的优选实施例仅用于说明和解释本实用新型，并不用于限定本实用新型。

[0018] 实施例：请参阅图 1-3，本实用新型一种护颈椎保健枕头，包括枕头本体 1，所述枕头本体 1 包括颈枕 6 和半圆枕 2，所述颈枕 6 内部设有竹节套 7，所述竹节套 7 内部设有竹节 9，所述颈枕 6 一侧通过拉链 8 与半圆枕 2 连接且所述半圆枕 2 为一整体，所述拉链 8 一侧与拉头 5 连接，所述半圆枕 2 包括枕套 11、内胆 4 和内料 3，所述枕套 11 内部设有内胆 4，所述内胆 4 内部设有内料 3。

[0019] 所述内胆 4 与枕套 11 之间通过针脚 10 连接且将半圆枕 2 分成两部分，所述拉链 8 设置在枕套 11 内部且为隐形拉链 8，所述内料 3 为一种中药，分别为苦荞麦壳、菊花、薰衣草或决明子，所述内胆 4 和枕套 11 材质为纯棉布料，所述枕套 11 表层设有花纹，所述半圆枕 2 中间部位为头部缓冲区，采用在颈枕 6 内部设置竹节 9，能够利用竹节 9 外壳的自然弧度牵引变形颈椎回归正常生理弧度，通过内胆 4 内部填充的柔软的内料 3 可满足翻身侧睡，不会压迫颈部呼吸系统，采用在半圆枕 2 中心部位设置为头部缓冲区，可通过增减内料 3 来调节枕头的高低，从而调节出颈部与竹节 9 牵引部分的接触程度，采用可单独使用的半圆枕 2，以满足颈椎轻度患者需求。

[0020] 需要说明的是，本实用新型为一种护颈椎保健枕头，工作时，休息或睡前将颈枕 6 垫在颈部或垫在颈后根要靠近肩膀的位置，采用在颈枕 6 内部设置竹节 9，能够利用竹节 9 外壳的自然弧度牵引变形颈椎回归正常生理弧度，通过内胆 4 内部填充的柔软的内料 3 可满足翻身侧睡，不会压迫颈部呼吸系统，采用在半圆枕 2 中心部位设置为头部缓冲区，可通过增减内料 3 来调节枕头的高低，从而调节出颈部与竹节 9 牵引部分的接触程度，采用可单独使用的半圆枕 2，以满足颈椎轻度患者需求。

[0021] 最后应说明的是：以上所述仅为本实用新型的优选实施例而已，并不用于限制本实用新型，尽管参照前述实施例对本实用新型进行了详细的说明，对于本领域的技术人员来说，其依然可以对前述各实施例所记载的技术方案进行修改，或者对其中部分技术特征进行等同替换。凡在本实用新型的精神和原则之内，所作的任何修改、等同替换、改进等，均

应包含在本实用新型的保护范围之内。

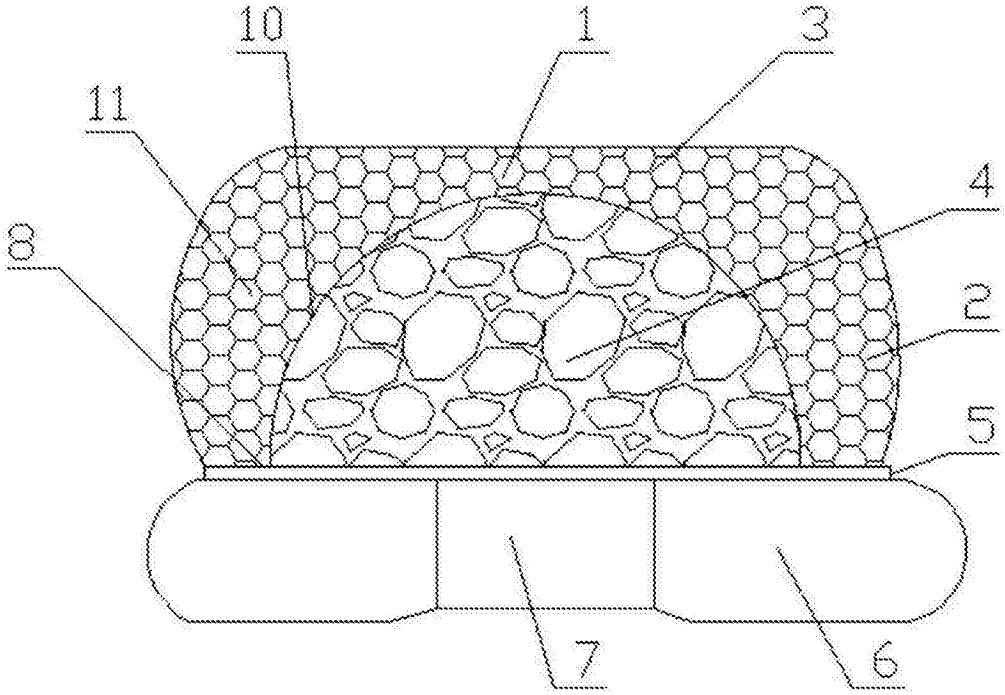

图 1

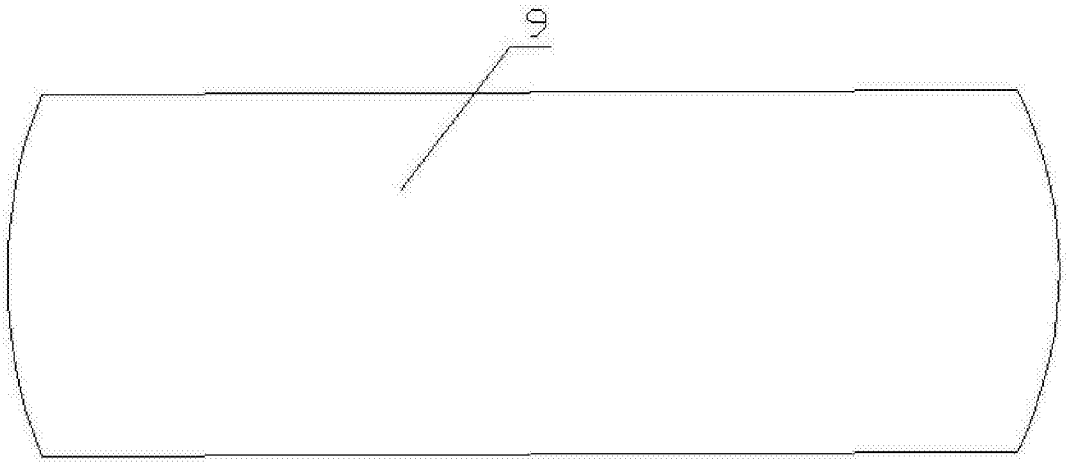

图 2

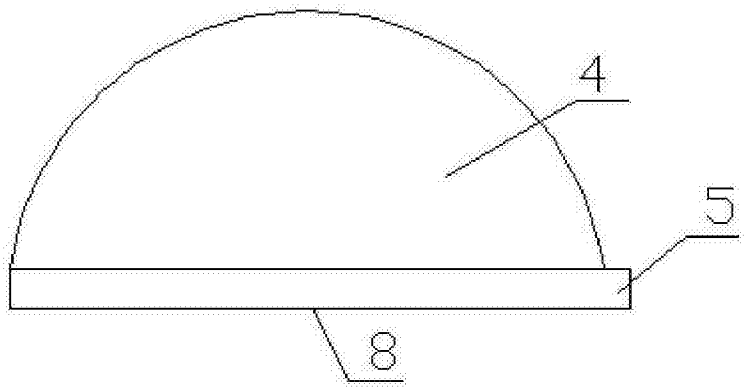

图 3