(19)中华人民共和国国家知识产权局

(12)实用新型专利

(10)授权公告号 CN 208044876 U
(45)授权公告日 2018.11.02

(21)申请号 201820498934.6

(22)申请日 2018.04.10

(73)专利权人 朱天杰
地址 050000 河北省石家庄市市裕华区翟营大街326号

(72)发明人 朱天杰

(51)Int.Cl.
G09B 1/06(2006.01)

权利要求书1页 说明书6页 附图2页

(54)实用新型名称

一种语文教学辅助教具

(57)摘要

本实用新型公开了一种语文教学辅助教具；包括教具底板、第一展示板、第二展示板、第三展示板、第四展示板；教具底板是用于承载第一展示板、第二展示板、第三展示板、第四展示板的；而且底板和展示板均可采用轻质材质制成，体积可大可小；展示中可粘贴在墙壁或黑板之上，也可手提进行展示。使用方式如下：教师可在展示块的表面手写成语的文字，然后将多个展示块分别吸附在不同的展示板上；可根据展示板的规格大小将多组成语同时呈现，在实际教学过程中通过对每个展示板进行旋转，来达到将文字对应形成成语的目的；因而，教师可根据转动来讲解成语典故，并且能够通过转动按照设定的顺序进行展示成语；而且该教具占用空间不大，十分方便携带。

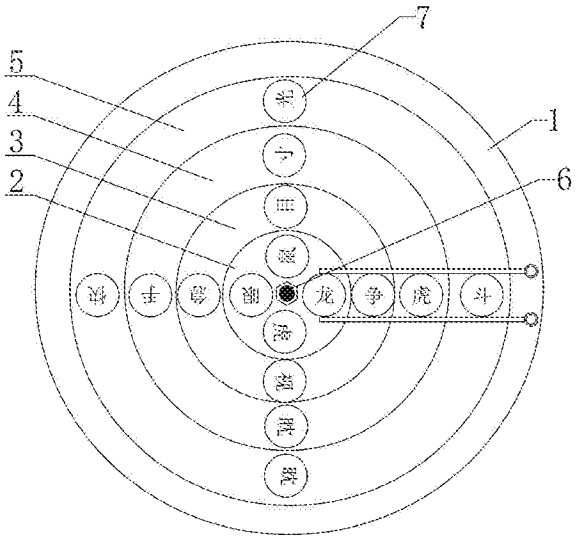

CN 208044876 U

1.一种语文教学辅助教具，其特征在于：该教具包括教具底板(1)、第一展示板(2)、第二展示板(3)、第三展示板(4)、第四展示板(5)；并且，教具底板(1)、第一展示板(2)、第二展示板(3)、第三展示板(4)、第四展示板(5)之间通过转动轴(6)形成能够转动的活动连接，第一展示板(2)、第二展示板(3)、第三展示板(4)、第四展示板(5)分别为半径逐渐增大的圆板；该教具还包括多个能够吸附在展示板上的展示块(7)。

2.根据权利要求1所述一种语文教学辅助教具，其特征在于：所述展示块(7)的底部附着有粘接层(10)。

3.根据权利要求1所述一种语文教学辅助教具，其特征在于：在每个展示板上分别覆盖有一层包裹体(8)；所述展示块(7)由外部的包裹体(8)和位于包裹体(8)内的磁铁块(9)组成；所述包裹体(8)为铁皮。

4.根据权利要求3所述一种语文教学辅助教具，其特征在于：包裹体(8)由黑板块(8A)和白板块(8B)组成。

5.根据权利要求1所述一种语文教学辅助教具，其特征在于：教具底板(1)的底部设置有多组能够使整个辅助教具吸附在黑板上的吸盘(11)。

6.据权利要求5所述一种语文教学辅助教具，其特征在于：多组吸盘(11)均具有易于将其从黑板上脱离的拉动端(12)。

7.根据权利要求1或5所述一种语文教学辅助教具，其特征在于：教具底板(1)为圆形或正方形结构。

8.根据权利要求7所述一种语文教学辅助教具，其特征在于：教具底板(1)靠近边沿处设置有两组阻挡机构；两组阻挡机构按照上下对称设置，其距离刚好为展示块(7)的宽度；阻挡机构具有立柱(13)、转动横杆(14)；立柱(13)固定在教具底板(1)上，转动横杆(14)的外端与立柱(13)的上端保持能够转动的活动连接，转动横杆(14)的内端头(14A)刚好对应第一展示板(2)的上表面，转动横杆(14)的中部还带有三组向下的阻挡头(14B)，三组阻挡头(14B)长度不一，并分别对应于第二展示板(3)、第三展示板(4)、第四展示板(5)的上表面。

9.根据权利要求8所述一种语文教学辅助教具，其特征在于：所述教具底板(1)、第一展示板(2)、第二展示板(3)、第三展示板(4)、第四展示板(5)的厚度为0.5cm；展示块(7)厚度为1cm。

一种语文教学辅助教具

技术领域

[0001] 本实用新型涉及一种教学辅助教具，特别是一种语文教学辅助教具。

背景技术

[0002] 随着社会不断的发展，科技不断的进步；各行各业的设备也不断的在更新与完善，依次达到更高的效率和效益。然而，对于语文教学工作来讲，教学设备也在不断的更新，需要采用合理的教学设备辅助老师完成教学任务或是辅助学生学习知识。然而对于语文学习来讲，词汇是语文教学的基础，成语又是中华词汇的瑰宝和精华，对于低年级学生，单纯死记硬背，记忆效果不佳，为吸引学生学习成语的兴趣，借助教具能起到事半功倍的效果；故，小学语文老师在进行成语教学的同时希望能够借助教具来达到辅助教学的目的。

[0003] 其中，经过检索发现，专利号CN201520047027.6 的实用新型公开了一种语文成语教具，包括中空长方体教具本体和插板，教具本体的一个正方形面上开设主视窗口，教具本体的上部侧面上开设输送插板的土字形通道，教具本体的主视窗口和土字形通道相邻的一个的侧面上开设插板伸缩口，插板包括主视板、伸缩单元、操作柄和定位槽，伸缩单元包括三个依次包含并可以伸出的视图板和手持部，操作柄与主视板相邻处的两侧开设凹槽，位于凹槽内设置滚轮。通过插板中设置伸缩单元，减少占用空间并且增加了演示内容，内容丰富，变化灵活。

[0004] 专利号CN201420712122.9的实用新型公开了一种多形式成语教学教具，包括带转向轮底座、升降杆、支撑杆、带磁性白板、独字体吸片，升降杆固定在底座上，四根支撑杆连接在一起焊接在升降杆上端，支撑杆上端依次固定四块紧靠一起的白板，底座下安装转向轮，方便教具的移动，底座上设有盛装独字吸片和擦除工具，书写笔的抽屉。本实用新型在之前教具上改进，由原来的固定放置结构改为增加底座转向轮和升降杆，更方便学生和老师的使用。

[0005] 专利号CN201320682028.9的实用新型公开了一种语文成语教具，包括平面展示板、底座和卡片，平面展示板的上部边缘设置连接轴，连接轴上垂直设置半圆形挂环，半圆形挂环弧形朝上且圆心处与连接轴连接，并与平面展示板垂直，卡片通过卡片连接扣与半圆形挂环活动连接。采用这种结构，通过半圆形挂环和卡片连接扣相互配合，使卡片非常灵活的悬挂在平面展示板上，可以沿半圆形挂环的弧形翻页，由于挂环采用半圆形结构，底部为直线设计，同一挂环上可以放置多个卡片，并且高度相同。

[0006] 然而，现有的成语教学教具虽然在一定程度上起到了展示的目的，但在实际应用中还是会存在许多不便之处；其一，现有的成语教学教具结构复杂，体积大，不便于携带，而且难以对多组成语进行选择性展示；其二，现有的成语教学教具使用时通常是立柱于地面，不能悬挂或吸附在黑板上，因而在教学使用中会占用较大空间，势必会影响教师和学生的视线；对此有必要对传统的成语教学教具进行改进。

实用新型内容

[0007] 本实用新型的目的在于在此提供一种语文教学辅助教具；本专利经过改进之后专用于成语教学时使用，包括教具底板、第一展示板、第二展示板、第三展示板、第四展示板；教具底板是用于承载第一展示板、第二展示板、第三展示板、第四展示板的；而且底板和展示板均可采用轻质材质制成，体积可大可小；展示中可粘贴在墙壁或黑板之上，也可手提进行展示。使用方式如下：教师可在展示块的表面手写（或打印后粘贴在展示板的表面）成语的文字，然后将多个展示块分别吸附在不同的展示板上；可根据展示板的规格大小将多组成语同时呈现，在实际教学过程中通过对每个展示板进行旋转，来达到将文字对应形成成语的目的；因而，教师可根据转动来讲解成语典故，并且能够通过转动按照设定的顺序进行展示成语；而且该教具占用空间不大，十分方便携带；而且本实用新型便于成语各个字的放置，在成语接龙以及成语组合学习上效果明显，更利于学生记忆。

[0008] 本实用新型是这样实现的，构造一种语文教学辅助教具，该教具包括教具底板、第一展示板、第二展示板、第三展示板、第四展示板；并且，教具底板、第一展示板、第二展示板、第三展示板、第四展示板之间通过转动轴形成能够转动的活动连接，第一展示板、第二展示板、第三展示板、第四展示板分别为半径逐渐增大的圆板；该教具还包括多个能够吸附在展示板上的展示块。

[0009] 本专利经过改进之后专用于成语教学时使用，包括教具底板、第一展示板、第二展示板、第三展示板、第四展示板；教具底板是用于承载第一展示板、第二展示板、第三展示板、第四展示板的；而且底板和展示板均可采用轻质材质制成，体积可大可小；展示中可粘贴在墙壁或黑板之上，也可手提进行展示。使用方式如下：教师可在展示块的表面手写（或打印后粘贴在展示板的表面）成语的文字，然后将多个展示块分别吸附在不同的展示板上；可根据展示板的规格大小将多组成语同时呈现，在实际教学过程中通过对每个展示板进行旋转，来达到将文字对应形成成语的目的；因而，教师可根据转动来讲解成语典故，并且能够通过转动按照设定的顺序进行展示成语；而且该教具占用空间不大，十分方便携带；而且本实用新型便于成语各个字的放置，在成语接龙以及成语组合学习上效果明显，更利于学生记忆。

[0010] 优化的，一种语文教学辅助教具，展示块的底部附着有粘接层；那么展示块可通过底部的粘接层轻微的粘贴在对应的展示板上；这种方式操作方便。

[0011] 优化的，一种语文教学辅助教具，在每个展示板上分别覆盖有一层包裹体；展示块由外部的包裹体和位于包裹体内的磁铁块组成；由于展示块内部包裹有磁铁块，因此可直接利用磁铁块对包裹体的吸引力将展示块直接吸附在对应的展示板上，这种方式的好处是便于对展示块长期使用。

[0012] 优化的，一种语文教学辅助教具，包裹体由黑板块和白板块组成；黑板块的表面可用粉笔书写，白板块的表面可用墨水笔书写。

[0013] 优化的，一种语文教学辅助教具，教具底板的底部设置有多组能够使整个辅助教具吸附在黑板上的吸盘；通过吸盘便于将该教具吸附在黑板上。

[0014] 优化的，一种语文教学辅助教具，多组吸盘均具有易于将其从黑板上脱离的拉动端。由于在使用中，当该教具通过吸盘吸附在黑板上时，会因吸附过紧而不便于取下，那么为了解决这个问题，本专利还在多组吸盘均具有易于将其从黑板上脱离的拉动端；当需要取下教具时，可手动拉动吸盘对应的拉动端，此时吸盘即会松动。

[0015] 优化的，一种语文教学辅助教具，教具底板为圆形或正方形结构。

[0016] 优化的，一种语文教学辅助教具，教具底板靠近边沿处设置有两组阻挡机构；两组阻挡机构按照上下对称设置，其距离刚好为展示块的宽度；阻挡机构具有立柱、转动横杆；立柱固定在教具底板上，转动横杆的外端与立柱的上端保持能够转动的活动连接，转动横杆的内端头刚好对应第一展示板的上表面，转动横杆的中部还带有三组向下的阻挡头，三组阻挡头长度不一，并分别对应于第二展示板、第三展示板、第四展示板的上表面。

[0017] 由于底板和展示板之间要保持可转动的活动形式，那么本专利在使用时，倘若外部出现风吹时，展示板之间难免会出现自动的旋转，这会影响教学和展示；那么为了解决这个问题，本专利还在教具底板靠近边沿处设置有两组阻挡机构；教师在转动四个展示板之间先将两组阻挡机构对应的转动横杆拨开，当教师通过转动四个展示板将成语对应好后，再将转动横杆拨至如图1-图2所示状态，通过转动横杆的内端头、以及三组阻挡头对四个展示板上的展示块形成夹持，由于展示块是会吸附在展示板上的，那么展示块与对应的展示板之间就能够通过吸附力形成整体，那么通过对展示块夹持，使得限制四个展示板因外部风力而出现不必要的转动。

[0018] 优化的，一种语文教学辅助教具，教具底板、第一展示板、第二展示板、第三展示板、第四展示板的厚度为0.5cm；展示块厚度为1cm。教具底板、第一展示板、第二展示板、第三展示板、第四展示板的厚度为0.5cm；使得整个教具轻度适中且重量轻；展示块厚度为1cm，1cm厚度的展示块能够满足内端头、以及三组阻挡头对其形成夹持。

[0019] 本实用新型具有如下优点：本实用新型通过改进在此提供一种语文教学辅助教具，与现有教学用板相比，本实用新型经过重新设计之后，具有如下改进及优点；

[0020] 优点1：该教具包括教具底板、第一展示板、第二展示板、第三展示板、第四展示板；并且，教具底板、第一展示板、第二展示板、第三展示板、第四展示板之间通过转动轴形成能够转动的活动连接，第一展示板、第二展示板、第三展示板、第四展示板分别为半径逐渐增大的圆板；该教具还包括多个能够吸附在展示板上的展示块。本专利经过改进之后专用于成语教学时使用，包括教具底板、第一展示板、第二展示板、第三展示板、第四展示板；教具底板是用于承载第一展示板、第二展示板、第三展示板、第四展示板的；而且底板和展示板均可采用轻质材质制成，体积可大可小；展示中可粘贴在墙壁或黑板之上，也可手提进行展示。使用方式如下：教师可在展示块的表面手写(或打印后粘贴在展示板的表面)成语的文字，然后将多个展示块分别吸附在不同的展示板上；可根据展示板的规格大小将多组成语同时呈现，在实际教学过程中通过对每个展示板进行旋转，来达到将文字对应形成成语的目的；因而，教师可根据转动来讲解成语典故，并且能够通过转动按照设定的顺序进行展示成语；而且该教具占用空间不大，十分方便携带；而且本实用新型便于成语各个字的放置，在成语接龙以及成语组合学习上效果明显，更利于学生记忆。

[0021] 优点2：对于本专利的展示块来讲，具有两种吸附方式，方式1：如图3所示，可以在展示块的底部附着有粘接层；那么展示块可通过底部的粘接层轻微的粘贴在对应的展示板上；这种方式操作方便。方式2：如图4所示；展示块由外部的包裹体和位于包裹体内的磁铁块组成；同时，在每个展示板上分别覆盖有一层包裹体；由于展示块内部包裹有磁铁块，因此可直接利用磁铁块对包裹体的吸引力将展示块直接吸附在对应的展示板上，这种方式的好处是便于对展示块长期使用。

[0022] 优点3：包裹体由黑板块和白板块组成；黑板块的表面可用粉笔书写，白板块的表面可用墨水笔书写。

[0023] 优点4：在本专利一种语文教学辅助教具中，教具底板的底部设置有多组能够使整个辅助教具吸附在黑板上的吸盘；通过吸盘便于将该教具吸附在黑板上。

[0024] 优点5：由于在使用中，当该教具通过吸盘吸附在黑板上时，会因吸附过紧而不便于取下，那么为了解决这个问题，本专利还在多组吸盘均具有易于将其从黑板上脱离的拉动端；当需要取下教具时，可手动拉动吸盘对应的拉动端，此时吸盘即会松动。

[0025] 优点6：由于底板和展示板之间要保持可转动的活动形式，那么本专利在使用时，倘若外部出现风吹时，展示板之间难免会出现自动的旋转，这会影响教学和展示；那么为了解决这个问题，本专利还在教具底板靠近边沿处设置有两组阻挡机构；两组阻挡机构按照上下对称设置，其距离刚好为展示块的宽度；阻挡机构具有立柱、转动横杆；立柱固定在教具底板上，转动横杆的外端与立柱的上端保持能够转动的活动连接，转动横杆的内端头刚好对应第一展示板的上表面，转动横杆的中部还带有三组向下的阻挡头，三组阻挡头长度不一，并分别对应于第二展示板、第三展示板、第四展示板的上表面。教师在转动四个展示板之间先将两组阻挡机构对应的转动横杆拨开，当教师通过转动四个展示板将成语对应好后，再将转动横杆拨至如图1-图2所示状态，通过转动横杆的内端头、以及三组阻挡头对四个展示板上的展示块形成夹持，由于展示块是会吸附在展示板上的，那么展示块与对应的展示板之间就能够通过吸附力形成整体，那么通过对展示块夹持，使得限制四个展示板因外部风力而出现不必要的转动。

[0026] 优点7：实施时，教具底板、第一展示板、第二展示板、第三展示板、第四展示板的厚度为0.5cm；使得整个教具轻度适中且重量轻；展示块厚度为1cm，1cm厚度的展示块能够满足内端头、以及三组阻挡头对其形成夹持。

附图说明

[0027] 图1是本实用新型语文教学辅助教具实施方式1整体示意图；

[0028] 图2是本实用新型语文教学辅助教具实施方式1侧面示意图；

[0029] 图3是本实用新型展示块的实施方式1结构示意图；

[0030] 图4是本实用新型展示块的实施方式2结构示意图；

[0031] 图5是本实用新型语文教学辅助教具实施方式2整体示意图。

[0032] 其中：教具底板1，第一展示板2，第二展示板3，第三展示板4，第四展示板5，转动轴6，展示块7，包裹体8，黑板块8A，白板块8B，磁铁块9，粘接层10，吸盘11，拉动端12，立柱13，转动横杆14，转动横杆的内端头14A，阻挡头14B。

具体实施方式

[0033] 下面将结合附图1-图5对本实用新型进行详细说明，对本实用新型实施例中的技术方案进行清楚、完整地描述，显然，所描述的实施例仅仅是本实用新型一部分实施例，而不是全部的实施例。基于本实用新型中的实施例，本领域普通技术人员在没有做出创造性劳动前提下所获得的所有其他实施例，都属于本实用新型保护的范围。

[0034] 本实用新型提供一种语文教学辅助教具，如图1-图5所示，可以按照如下方式予以

实施；经过重新设计之后，该教具包括教具底板1、第一展示板2、第二展示板3、第三展示板4、第四展示板5；并且，教具底板1、第一展示板2、第二展示板3、第三展示板4、第四展示板5之间通过转动轴6形成能够转动的活动连接，第一展示板2、第二展示板3、第三展示板4、第四展示板5分别为半径逐渐增大的圆板；该教具还包括多个能够吸附在展示板上的展示块7。

[0035] 本专利经过改进之后专用于成语教学时使用，包括教具底板1、第一展示板2、第二展示板3、第三展示板4、第四展示板5；教具底板1是用于承载第一展示板2、第二展示板3、第三展示板4、第四展示板5的；而且底板和展示板均可采用轻质材质制成，体积可大可小；展示中可粘贴在墙壁或黑板之上，也可手提进行展示。

[0036] 使用方式如下：教师可在展示块7的表面手写(或打印后粘贴在展示板的表面)成语的文字，然后将多个展示块分别吸附在不同的展示板上；可根据展示板的规格大小将多组成语同时呈现，在实际教学过程中通过对每个展示板进行旋转，来达到将文字对应形成成语的目的；因而，教师可根据转动来讲解成语典故，并且能够通过转动按照设定的顺序进行展示成语；而且该教具占用空间不大，十分方便携带；而且本实用新型便于成语各个字的放置，在成语接龙以及成语组合学习上效果明显，更利于学生记忆。

[0037] 对于本专利的展示块7来讲，具有两种吸附方式，方式1：如图3所示，可以在展示块7的底部附着有粘接层10；那么展示块7可通过底部的粘接层10轻微的粘贴在对应的展示板上；这种方式操作方便。

[0038] 方式2：如图4所示；展示块7由外部的包裹体8和位于包裹体8内的磁铁块9组成；同时，在每个展示板上分别覆盖有一层包裹体8；所述包裹体8为铁皮；由于展示块7内部包裹有磁铁块9，因此可直接利用磁铁块9对包裹体8的吸引力将展示块7直接吸附在对应的展示板上，这种方式的好处是便于对展示块7长期使用。

[0039] 同时，包裹体8由黑板块8A和白板块8B组成；黑板块8A的表面可用粉笔书写，白板块8B的表面可用墨水笔书写。

[0040] 与此同时，在本专利一种语文教学辅助教具中，教具底板1的底部设置有多组能够使整个辅助教具吸附在黑板上的吸盘11；通过吸盘11便于将该教具吸附在黑板上。

[0041] 由于在使用中，当该教具通过吸盘11吸附在黑板上时，会因吸附过紧而不便于取下，那么为了解决这个问题，本专利还在多组吸盘11均具有易于将其从黑板上脱离的拉动端12；当需要取下教具时，可手动拉动吸盘11对应的拉动端12，此时吸盘11即会松动。

[0042] 由于底板和展示板之间要保持可转动的活动形式，那么本专利在使用时，倘若外部出现风吹时，展示板之间难免会出现自动的旋转，这会影响教学和展示；那么为了解决这个问题，本专利还在教具底板1靠近边沿处设置有两组阻挡机构；两组阻挡机构按照上下对称设置，其距离刚好为展示块7的宽度；阻挡机构具有立柱13、转动横杆14；立柱13固定在教具底板1上，转动横杆14的外端与立柱13的上端保持能够转动的活动连接，转动横杆14的内端头14A刚好对应第一展示板2的上表面，转动横杆14的中部还带有三组向下的阻挡头14B，三组阻挡头14B长度不一，并分别对应于第二展示板3、第三展示板4、第四展示板5的上表面。教师在转动四个展示板之间先将两组阻挡机构对应的转动横杆14拨开，当教师通过转动四个展示板将成语对应好后，再将转动横杆14拨至如图1-图2所示状态，通过转动横杆14的内端头14A、以及三组阻挡头14B对四个展示板上的展示块7形成夹持，由于展示块7是会

吸附在展示板上的，那么展示块7与对应的展示板之间就能够通过吸附力形成整体，那么通过对展示块7夹持，使得限制四个展示板因外部风力而出现不必要的转动。

[0043] 实施时，教具底板1、第一展示板2、第二展示板3、第三展示板4、第四展示板5的厚度为0.5cm；使得整个教具轻度适中且重量轻；展示块7厚度为1cm，1cm厚度的展示块7能够满足内端头14A、以及三组阻挡头14B对其形成夹持。

[0044] 图1和图5是本实用新型的两种实施方式，其不同在于教具底板1为圆形或正方形结构。

[0045] 对所公开的实施例的上述说明，使本领域专业技术人员能够实现或使用本实用新型。对这些实施例的多种修改对本领域的专业技术人员来说将是显而易见的，本文中所定义的一般原理可以在不脱离本实用新型的精神或范围的情况下，在其它实施例中实现。因此，本实用新型将不会被限制于本文所示的这些实施例，而是要符合与本文所公开的原理和新颖特点相一致的最宽的范围。

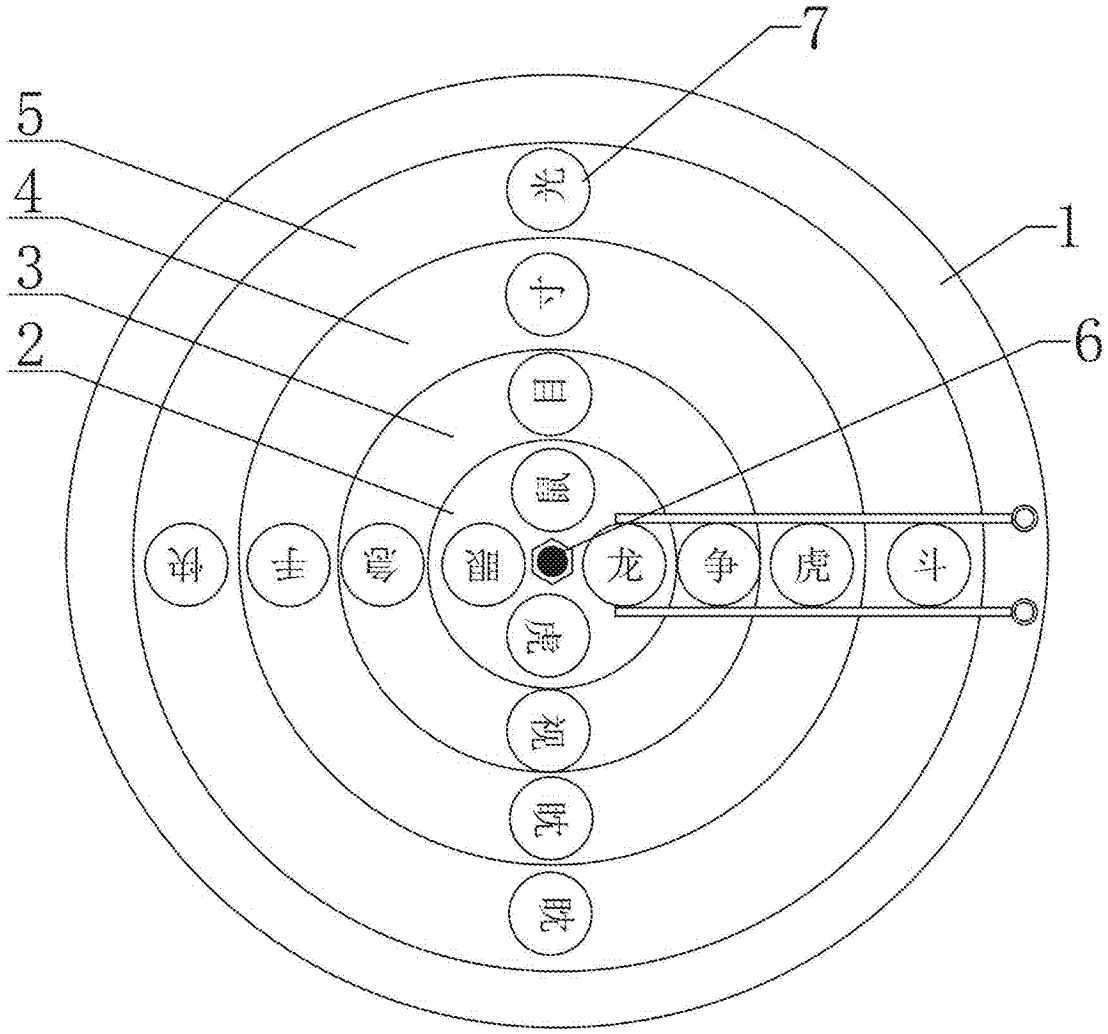

图1

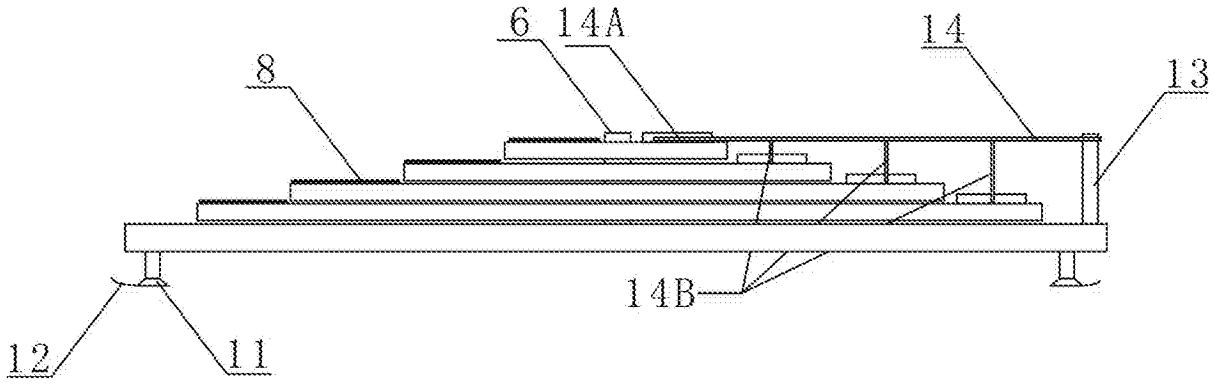

图2

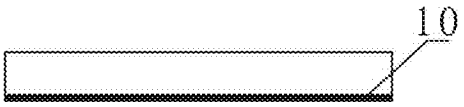

图3

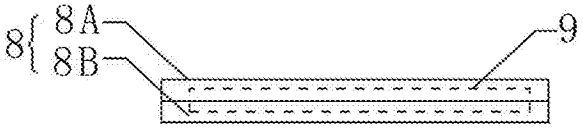

图4

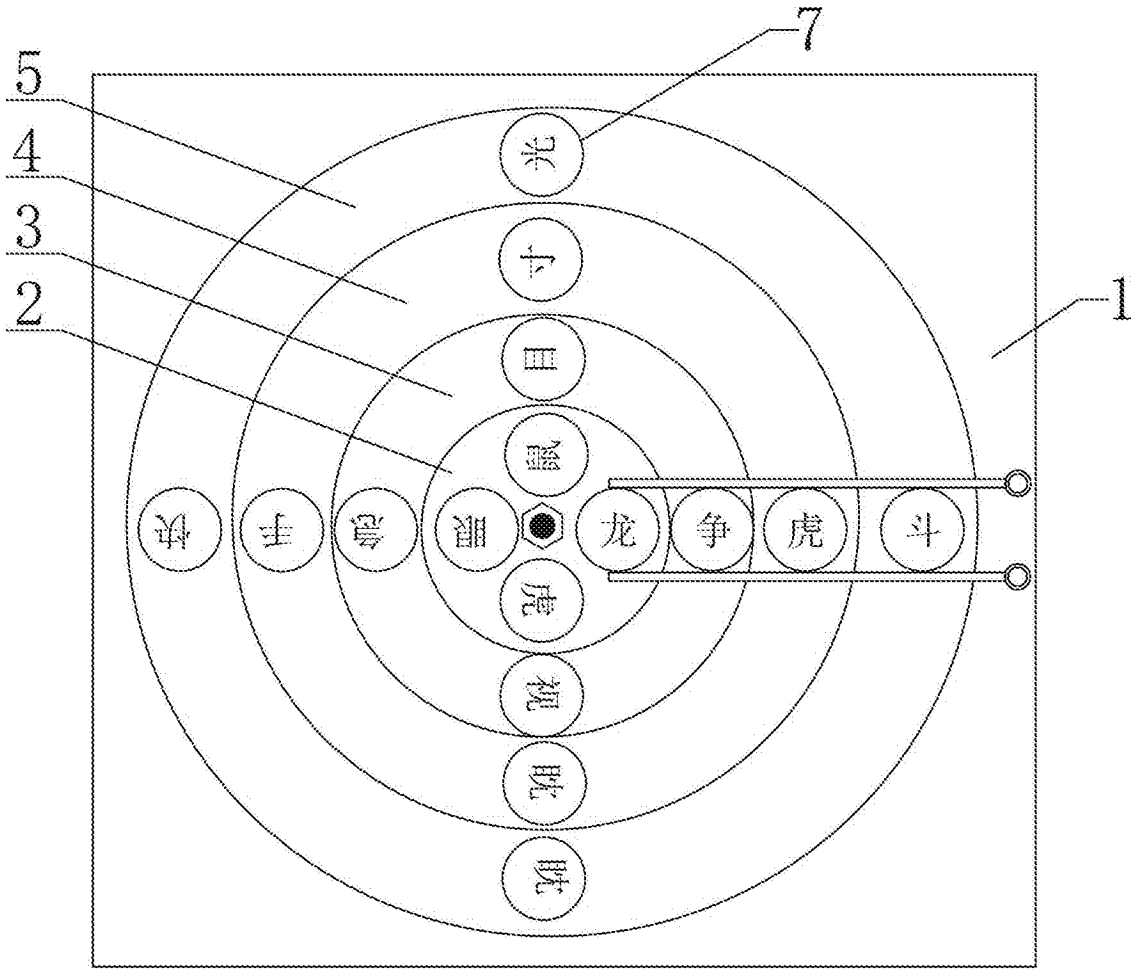

图5