(19)中华人民共和国国家知识产权局

(12)实用新型专利

(10)授权公告号 CN 202406676 U
(45)授权公告日 2012.09.05

(21)申请号 201120483477.1

(22)申请日 2011.11.29

(73)专利权人 山东科技大学
地址 266510 山东省青岛市经济技术开发区前湾港路 579 号

(72)发明人 方开星

(74)专利代理机构 济南舜源专利事务所有限公司 37205
代理人 王连君

(51)Int.Cl.
A01G 17/14(2006.01)

权利要求书 1 页 说明书 1 页 附图 1 页

(54)实用新型名称

一种护树架

(57)摘要

本实用新型公开了一种护树架，包括围绕在树干外侧的圆环结构，该圆环结构下方连接有三个伸缩式支架；所述支架均匀的连接在该圆环结构的三分点上。所述护树架圆环结构尺寸具有不同的规格，能够适应不同树木的移植需要；伸缩式支架，可以灵活变换支撑高度，且操作方便，保证了树木移植的成活率。

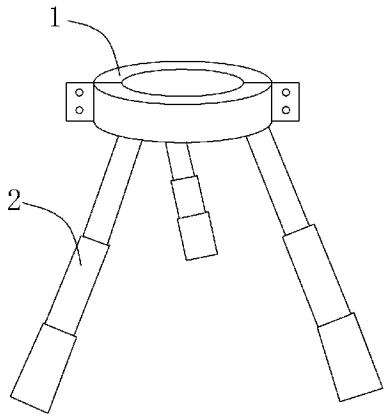

CN 202406676 U

1. 一种护树架，其特征在于：包括围绕在树干外侧的圆环结构，该圆环结构下方连接有三个伸缩式支架；所述支架与圆环结构的连接处恰好位于圆环结构的三分点上。

2. 根据权利要求 1 所述的一种护树架，其特征在于：所述圆环结构是由两尺寸相同的半圆环结构法兰连接而成。

一种护树架

技术领域

[0001] 本实用新型属于树木保护领域，具体涉及一种护树架。

背景技术

[0002] 现在，景区建设、植被移植、园林艺术等越来越多的地方需要从其他地方移植一些比较珍贵的树木，以供观赏、绿化，但是很多品种的成活率却一直很低；其中，由于大风天气、人为破坏而造成的树木扎根不稳、成活率低是一个重要原因。

[0003] 尽管出现过简易的护树装置，如：将几根木棍上端用绳子绑在树木上，下端撑起，但是这种方式操作麻烦、且固定效果不理想。

实用新型内容

[0004] 本实用新型提出了一种护树架，能牢固支撑移植后的树木、避免了因恶劣天气造成的树木扎根不稳、成活率低的问题。

[0005] 本实用新型的技术方案是：

[0006] 一种护树架，包括围绕在树干外侧的圆环结构，该圆环结构下方连接有三个伸缩式支架；所述支架与圆环结构的连接处恰好位于圆环结构的三分点上。

[0007] 进一步，上述圆环结构是由两尺寸相同的半圆环结构法兰连接而成。

[0008] 本实用新型中的圆环结构有不同规格，能根据树木的粗细选择不同的规格，提高了护树架的稳固性；伸缩式支架能够自由调节伸缩长度，适合不同树木高度的需要；另外，护树架克服了已往树木保护中用多根木杆支起的麻烦，简便易操作，具有较好的稳定性。

附图说明

[0009] 下面结合附图以及具体实施方式对本实用新型作进一步说明：

[0010] 图 1 为本实用新型中一种护树架的结构示意图。

具体实施方式

[0011] 结合附图，一种护树架，由环绕在树干外围的圆环结构 1 和支撑在该圆环结构 1 下方的三个相同的伸缩架 2 构成，所述圆环结构 1 包括两片分离的半圆环结构，且所述半圆环结构的外侧通过法兰连接在一起，伸缩架 2 伸缩长度自由变换，均匀的连接在圆环结构 1 的三分点位置上，且可以通过调整其支撑高度来适合不同的树木，操作简便易行。在固定树木时，先将两个半圆环结构套在树干上，通过法兰固定好，然后根据需要调整伸缩支架 2 的长度，达到最佳固定效果。

[0012] 圆环结构 1 具有不同的规格，可以根据移植树木的需要选择合适的规格。

[0013] 当然，上述说明并非是对本实用新型的限制，本实用新型也并不仅限于上述举例，本技术领域的技术人员在本实用新型的实质范围内所做出的变化，也应属于本实用新型的保护范围。

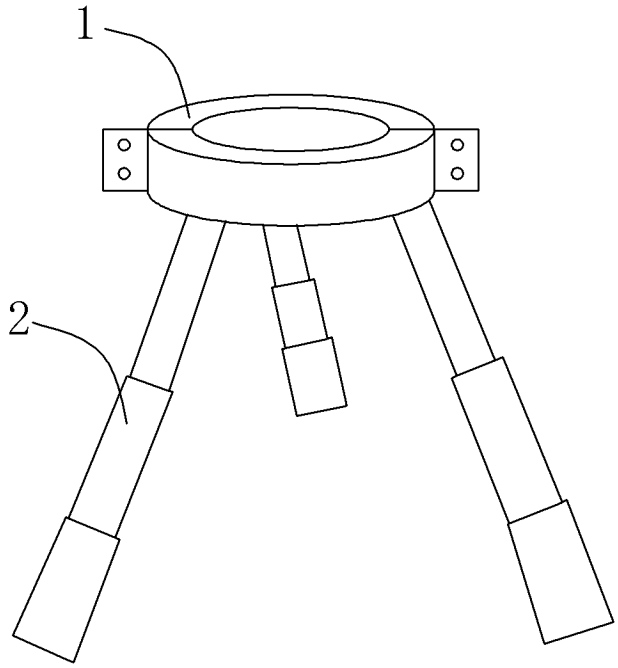

图 1