(19)中華民國智慧財產局
(12)發明說明書公開本 (11)公開編號：TW 201036536 A1
(43)公開日： 中華民國 99 (2010) 年 10 月 16 日

(21)申請案號：098111640 (22)申請日： 中華民國 98 (2009) 年 04 月 08 日
(51)Int. Cl.： *A01K1/01 (2006.01)*
(71)申請人：黃坤財 (中華民國) (TW)
臺北縣新店市寶慶街 32 巷 5 弄 5 號
黃坤源 (中華民國) (TW)
花蓮縣花蓮市鎮國街 54 巷 36 號
(72)發明人：黃坤財 (TW) ；黃坤源 (TW)
(74)代理人：胡建全
申請實體審查：有 申請專利範圍項數：6 項 圖式數：12 共 19 頁

(54)名稱

寵物理便器

(57)摘要

一種寵物理便器設計，係包括一固定管、一移動管及兩活動夾臂所組成，為預先鉤掛理便袋以供簡易處理集寵物的排泄物，該移動管係套設於固定管外，且固定管與移動管於前端均設有匹配對應的半開槽與斜向槽，兩活動夾臂的一端各具有一樞合部，使兩樞合部採前後錯位方式嵌置於上述斜向槽中，再以一樞合栓樞設定位，藉此可將理便袋鉤掛在兩活動夾臂之間，利用移動管的前後推移，令兩活動夾臂產生張合開閉，於理便袋張開時承接寵物的排泄物，閉合時該理便袋則可順勢滑落垃圾桶，故處理過程完全不沾手，亦非常簡易迅速。

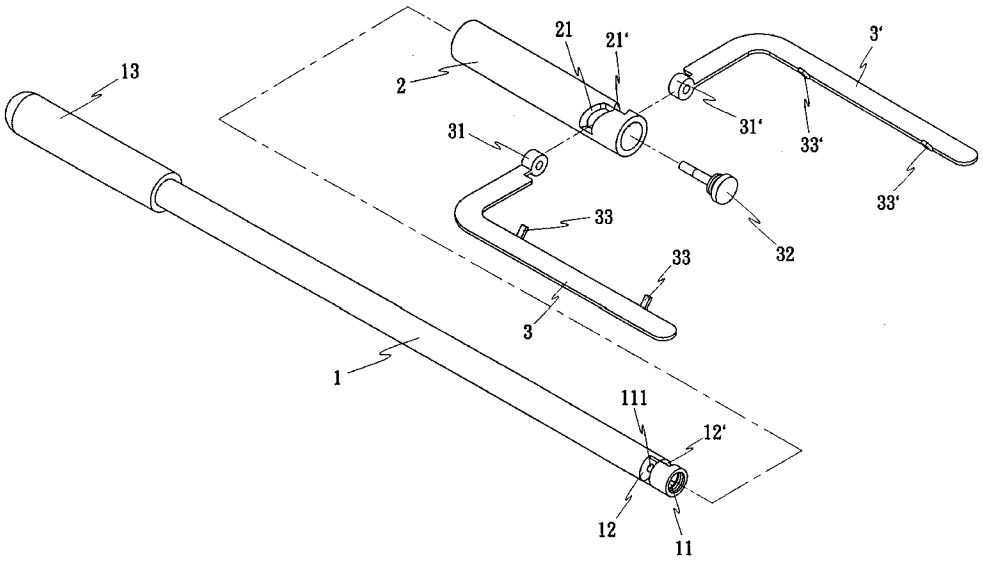

1：固定管
2：移動管
3：活動夾臂
3'：活動夾臂
11：插孔
12：半開槽
12'：半開槽
13：握把
21：斜向槽
21'：斜向槽
31：樞合部
31'：樞合部
32：樞合栓
33：鉤片
33'：鉤片
111：銷孔

六、發明說明：

【發明所屬之技術領域】

本發明係關於一種理便器設計，尤指一種可操控理便袋的張合而簡易處理寵物排泄物的寵物理便器創新設計。

【先前技術】

最常見的飼養寵物應以狗居多，長久以來，狗也是人類最忠實友善的朋友，但對於飼主而言，寵物排泄物的日常處理也是一項令人困擾的問題，然基於環境整潔及衛生的維護，凡飼主於外出攜行時，自應負責清理其排泄物；故為此設計的各種寵物理便器亦見公開，如第508995號、第M288503號、第M347823號、第M344734號、第M327640號、第M311255號及第M307958號等發明專利均是。

【發明內容】

本發明之主要目的，乃在於提供一種寵物理便器設計，係包括一固定管、一移動管及兩活動夾臂所組成，為可將理便袋預先鉤掛於兩活動夾臂之間，並利用移動管的前後推移而控制兩活動夾臂與理便袋產生張合開閉動作，故能直接承接寵物的排泄物，於閉合時再將理便袋順勢滑落丟棄於垃圾桶，處理過程非常簡易方便及迅速，且過程中完全不需沾手。

【實施方式】

茲依附圖實施例將本發明之結構特徵及其他之作用、目的詳細說明如下：

如第一圖至第三圖所示，本發明所為「寵物理便器」

設計，其主要係包括一固定管１、一移動管２及兩個活動夾臂３、３’所組成，其中：

固定管１，其前端具有一插孔11，該插孔11可為一螺孔，及內設一銷孔111，其於插孔11外壁面並開設兩個呈前後錯位的徑向半開槽12、12’，而固定管１後端則可套置一握把13；

移動管２，其係一較短的中空管，為套設於固定管１外，管體前端外壁係開設兩個呈前後錯位且角度對應的斜向槽21、21’，該兩個斜向槽21、21’與固定管１的半開槽12、12’並呈匹配對應，以利嵌入兩活動夾臂３、３’；

兩個活動夾臂３、３’，其一端均具有一樞合部31、31’，使樞合部31、31’分別通過固定管1的半開槽12、12’再嵌入移動管２的斜向槽21、21’內，並將一樞合栓32插入移動管２，令樞合部31、31’可獲銷合固定（樞合栓32的固定方式係可採用螺合鎖固或緊迫或黏固結合等），又所述活動夾臂３、３’係可為Ｌ形臂，且在延伸臂上另設有可供理便袋４（參閱第七圖）鉤掛定位的鉤片33、33’；

藉上述構件，係先將移動管２套設於固定管１，使半開槽12、12’與斜向槽21、21’呈匹配對應，再相對嵌入而使兩個活動夾臂３、３’銷合，用以組成一寵物理便器（如第二、三圖），其使用時係利用移動管２的前後推移，進而控制兩活動夾臂３、３’產生張合開閉動作，故可於理便袋４張開時承接寵物的排泄物，並在閉合時令理便袋４順勢滑落而棄入垃圾桶，整個處理過程完全不沾手，操作上亦非常簡易迅速。

如第四、五圖所示，係分別揭示兩側的活動夾臂3、3'與固定管1、移動管2的銷合結構；第六圖則是顯示兩側的活動夾臂3、3'於移動管2向後拉動時(如箭號方向)，可令兩個活動夾臂3、3'產生夾合（閉合）動作，反之可知，即能產生打開（張開）動作，利用此項設計，使用時可預將理便袋4鉤掛固設在兩活動夾臂3、3'之間（如第七圖），因此可由理便袋4直接承接寵物5的排泄物6（如第八圖），進而在兩側的活動夾臂3、3'閉合時，即可輕易的使理便袋4順勢滑落垃圾桶，是以能輕鬆解決飼主的困擾，並維護環境的整潔衛生。

如第九圖所示，其係顯示兩個活動夾臂3、3'的樞合部31、31'、固定管1、移動管2的配置組成及作動示意，當移動管2被向前推移時（如大箭號方向），即可令兩個樞合部31、31'被迫向外擴張（如兩側小箭號方向），因此促使兩個活動夾臂3、3'產生打開（張開）的動作。而第十圖所示，其係顯示兩個活動夾臂3、3'在夾合（閉合）時，因可利用鉤片33、33'具有彎折角度，故理便袋4即可輕易的順勢滑落。

第十一圖所示為本發明針對兩個活動夾臂3a、3a'與理便袋4a的另一種鉤掛組合形態，其主要係省略前述鉤片，利用兩個L形的活動夾臂3a、3a'構成一叉子形態，而理便袋4a兩側則分別設有穿孔41a、41a'，因此可將L形活動夾臂3a、3a'對應叉入兩側穿孔41a、41a'而獲掛置結合。

此外，如第十二圖所示，其係本發明針對兩個活動夾

臂3b、3b'的組合形態再做等效變換之另一實施例，主要是將兩個活動夾臂3b、3b'的自由端再延伸並結合形成一樞接部35b，使整體形成一框形支架形態，且亦於選定邊臂設有可供理便袋4鉤掛定位的鉤片33b、33b'，故同理可供一理便袋4鉤掛結合，而兩活動夾臂3b、3b'同樣也能產生張開閉合的動作。

如第七圖或第十一圖所示的理便袋4或4a，係可在袋口的週緣再附設自黏貼片42或42a，當兩活動夾臂3、3'閉合時，即可將袋體開口自動快速黏合，以利丟棄。又理便袋4除可開設掛孔43以供鉤掛使用外，其亦可參考第十一圖所示，令理便袋4a兩側分別形成穿孔41a、41a'，以方便叉入掛定，故實際使用並不一定需開設掛孔。或同理可知，關於理便袋的鉤掛方式自不限以上述實施例為限，顯然可以再做其它的等效改變，茲不另贅。

綜上所述，誠可見本發明所為寵物理便器設計，其整體組成形態確為新穎首創，並合於巧妙實用，謹依法提出專利申請，敬祈　鈞局惠予詳審賜准專利，實感德便。

【圖式簡單說明】

第一圖為本發明的分解立體圖。

第二圖為本發明的組合立體圖。

第三圖為本發明的組合斷面示意圖。

第四圖為本發明其中一側的活動夾臂、固定管與移動管的銷合結構示意圖。

第五圖為本發明其中另一側的活動夾臂、固定管與移動管的銷合結構示意圖。

第六圖為本發明兩側活動夾臂夾合動作的示意圖。

第七圖為本發明與理便袋於鉤掛前的狀態示意圖。

第八圖為本發明於承接寵物排泄物的使用示意圖。

第九圖為本發明打開兩活動夾臂的動作示意圖。

第十圖為本發明使兩活動夾臂夾合的動作示意圖。

第十一圖為本發明中兩活動夾臂與理便袋呈另一種鉤掛結合形態的另一實施例圖。

第十二圖為本發明中兩活動夾臂呈另一種等效組合形態的又一實施例圖。

【主要元件符號說明】

1　固定管

2　移動管

3、3’、3a、3a’、3b、3b’　活動夾臂

11　插孔

111　銷孔

12、12’　半開槽

13　握把

21、21’　斜向槽

31、31’　樞合部

32　樞合栓

4、4a　理便袋

33、33’、33b、33b’　鉤片

5　寵物

6　排泄物

41a、41a’　穿孔

35b　樞接部

42、42a　自黏貼片

43　掛孔

201036536

發明專利說明書

（本說明書格式、順序，請勿任意更動，※記號部分請勿填寫）

※申請案號：98111640

※申請日：98.4.8　　※IPC分類：A01K1/01 (2006.01)

一、發明名稱：（中文/英文）

寵物理便器

二、中文發明摘要：

一種寵物理便器設計，係包括一固定管、一移動管及兩活動夾臂所組成，為預先鉤掛理便袋以供簡易處理集寵物的排泄物，該移動管係套設於固定管外，且固定管與移動管於前端均設有匹配對應的半開槽與斜向槽，兩活動夾臂的一端各具有一樞合部，使兩樞合部採前後錯位方式嵌置於上述斜向槽中，再以一樞合栓樞設定位，藉此可將理便袋鉤掛在兩活動夾臂之間，利用移動管的前後推移，令兩活動夾臂產生張合開閉，於理便袋張開時承接寵物的排泄物，閉合時該理便袋則可順勢滑落垃圾桶，故處理過程完全不沾手，亦非常簡易迅速。

三、英文發明摘要：

七、申請專利範圍：

1、一種寵物理便器，係包括一固定管、一移動管及兩個活動夾臂，其中：

固定管，係於前端插孔外壁面開設兩個呈前後錯位的徑向半開槽；

移動管，係一套設於固定管外的中空管，管體前端外壁係開設兩個呈前後錯位且角度對應的斜向槽，該兩個斜向槽與固定管的半開槽並呈匹配對應；

兩個活動夾臂，其一端均具有樞合部，使樞合部分別通過固定管的半開槽再嵌入移動管的斜向槽內，並獲樞合固定，而於兩活動夾臂之間放置一理便袋；

藉上述構件，係先將移動管套設於固定管，使半開槽與斜向槽呈匹配對應，再相對嵌入而使兩個活動夾臂銷合，用以組成一寵物理便器，使用時利用移動管的前後推移而控制兩活動夾臂產生張合開閉動作。

2、如申請專利範圍第1項所述的寵物理便器，該固定管的前端插孔係一螺孔，且內設一銷孔，為藉一樞合栓插入移動管，以令兩個活動夾臂的樞合部獲銷合固定。

3、如申請專利範圍第1項所述的寵物理便器，該移動管係一較短的中空管。

4、如申請專利範圍第1項所述的寵物理便器，所述兩個活動夾臂係為L形臂，且在延伸臂上設有彎折的鉤片。

5、如申請專利範圍第1項所述的寵物理便器，所述兩個

活動夾臂的自由端係再延伸並結合形成一樞接部。

6、如申請專利範圍第1項所述的寵物理便器，所述設於兩活動夾臂間的理便袋係在袋口週緣附設自黏貼片。

八、圖式：

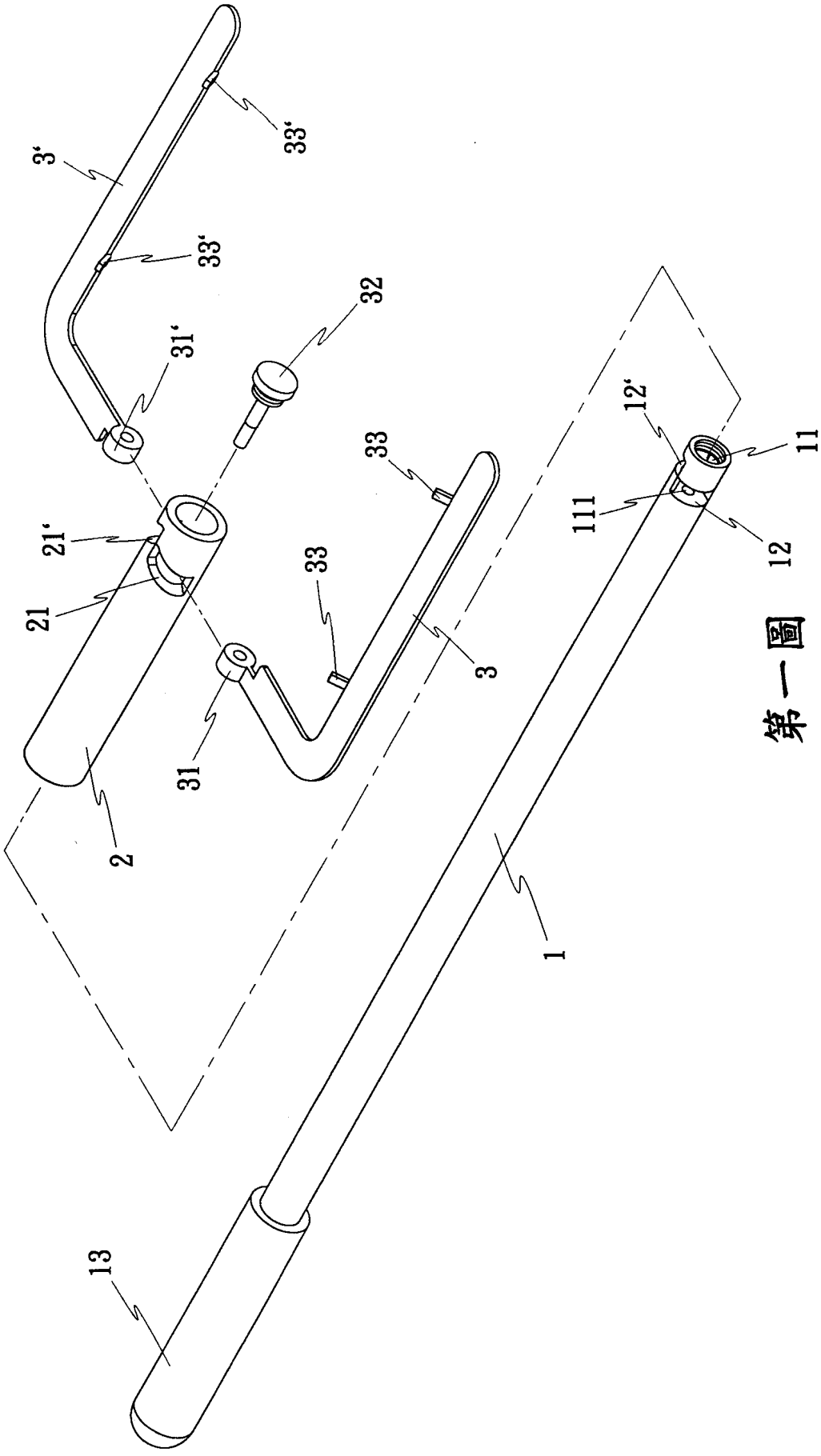

第一圖

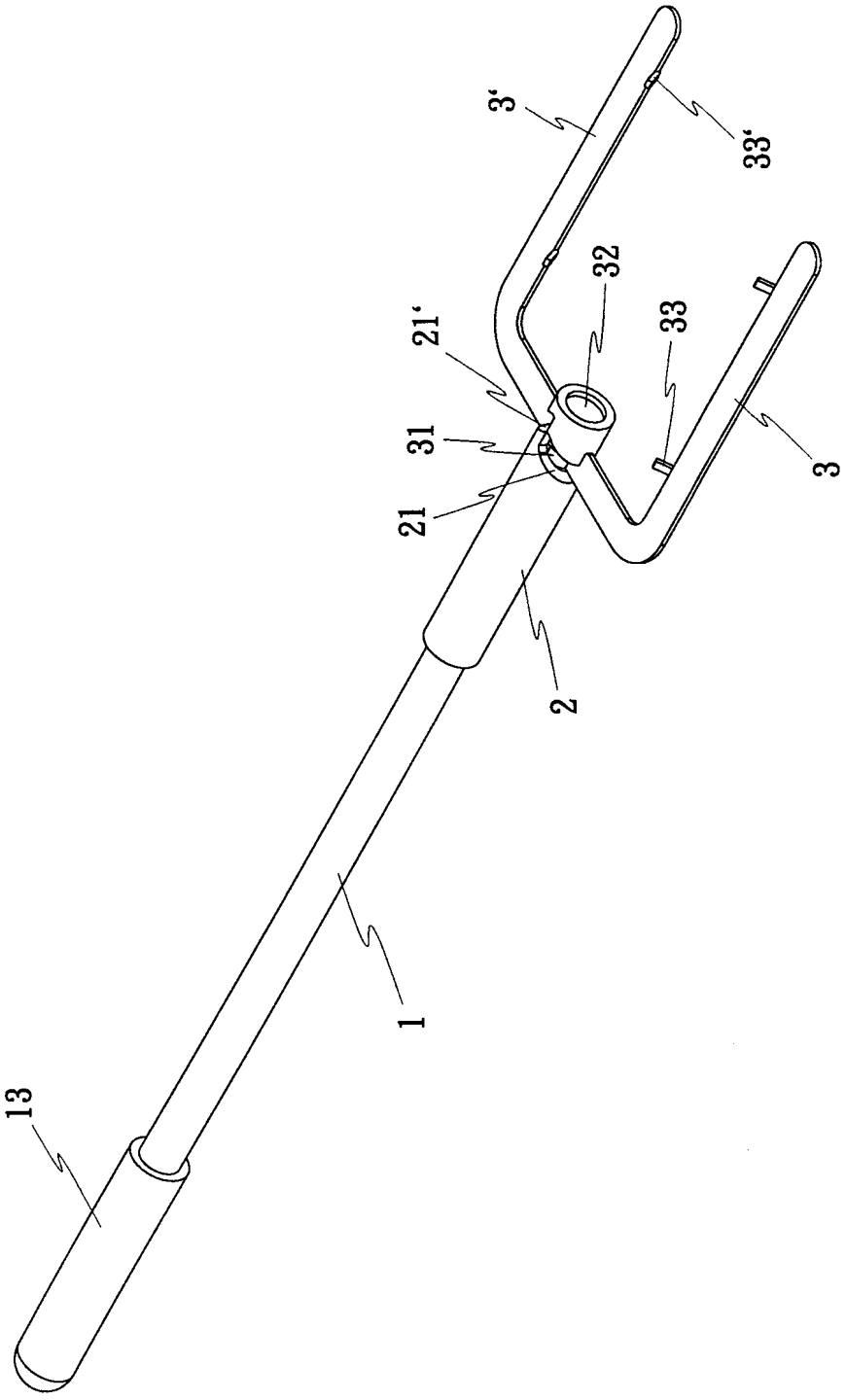

第二圖

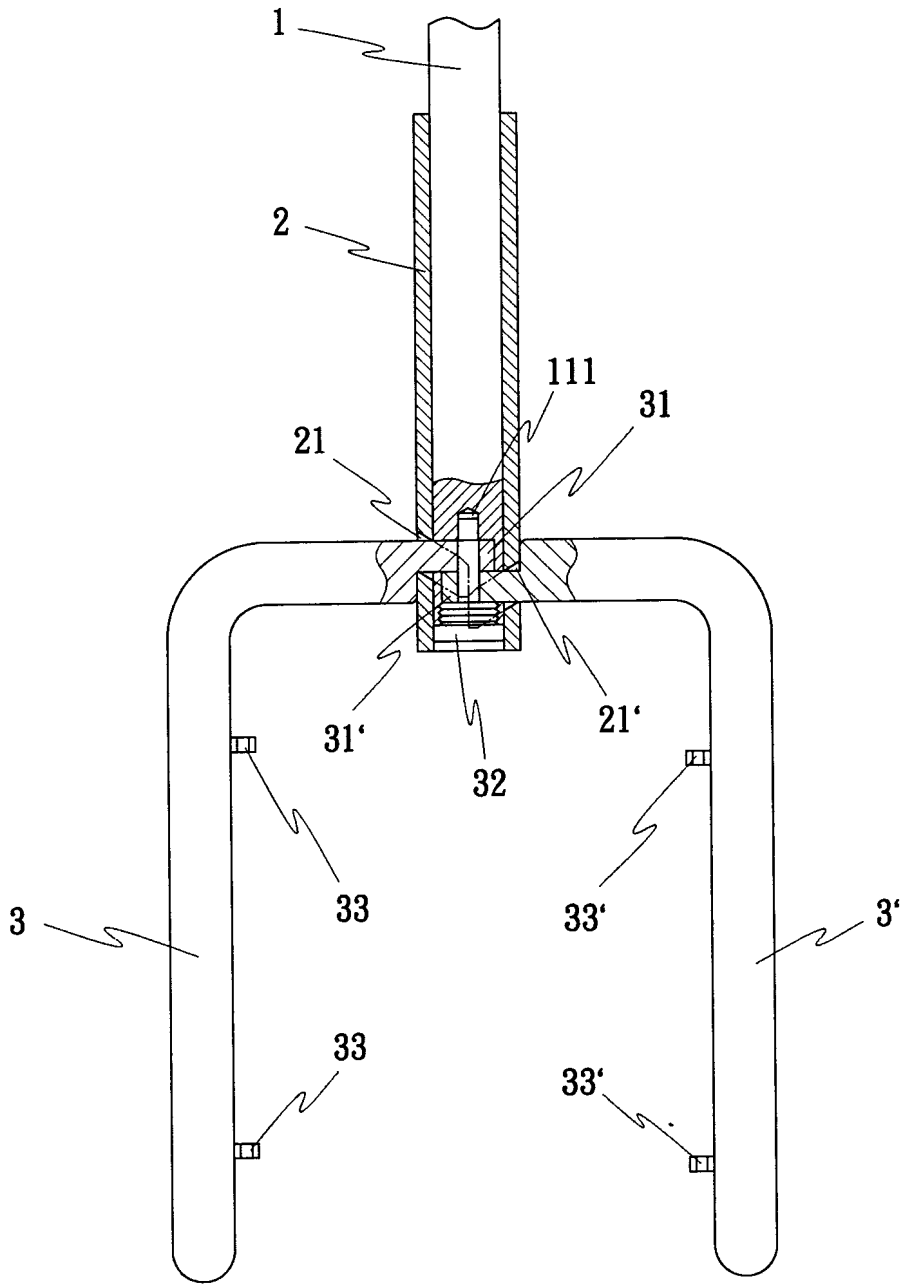

第三圖

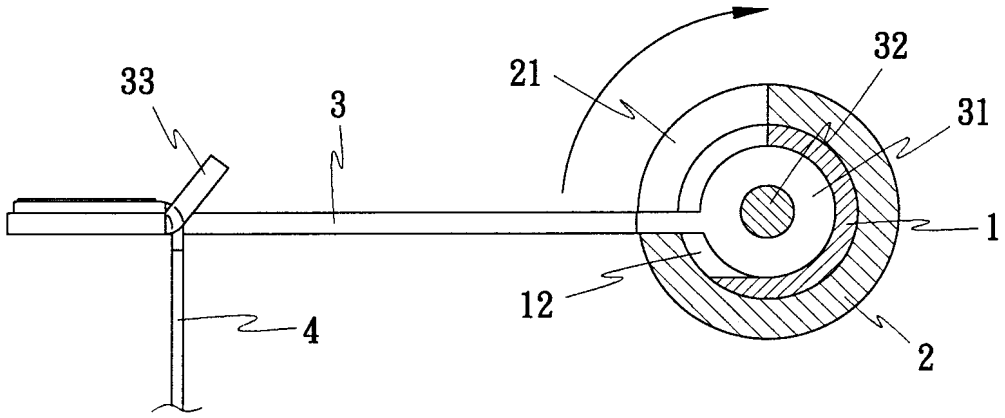

第四圖

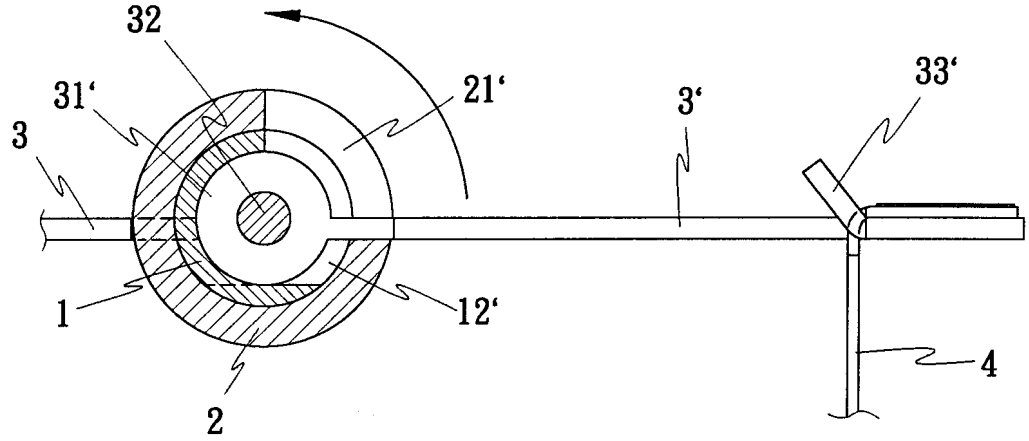

第五圖

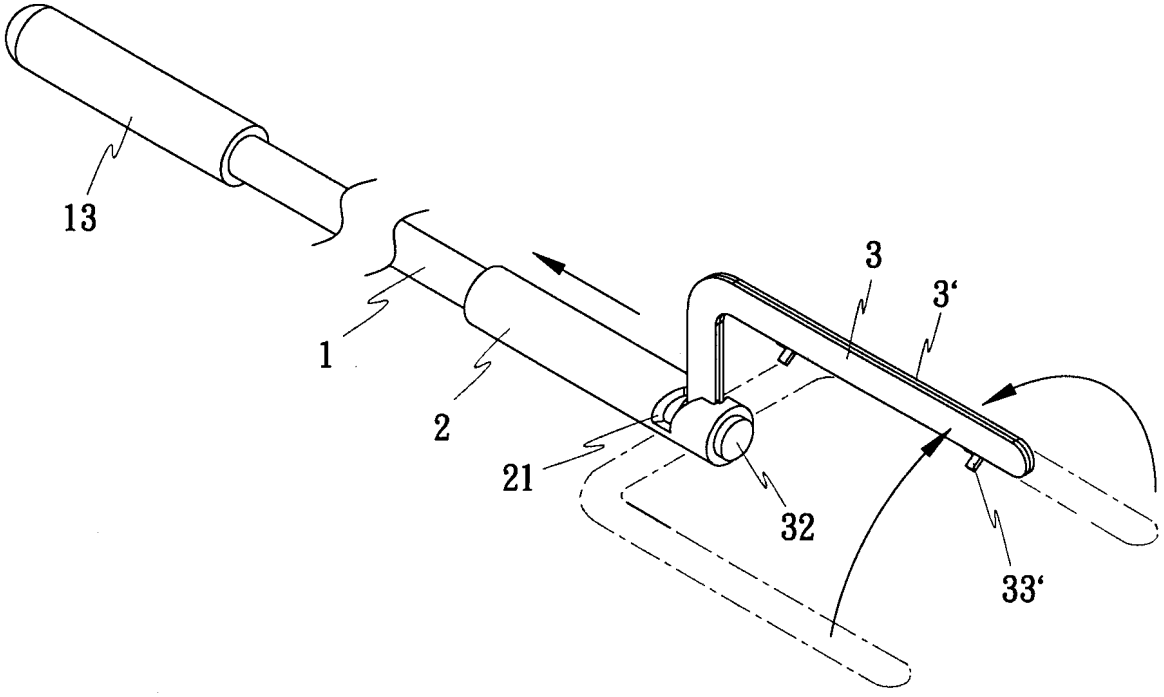

第六圖

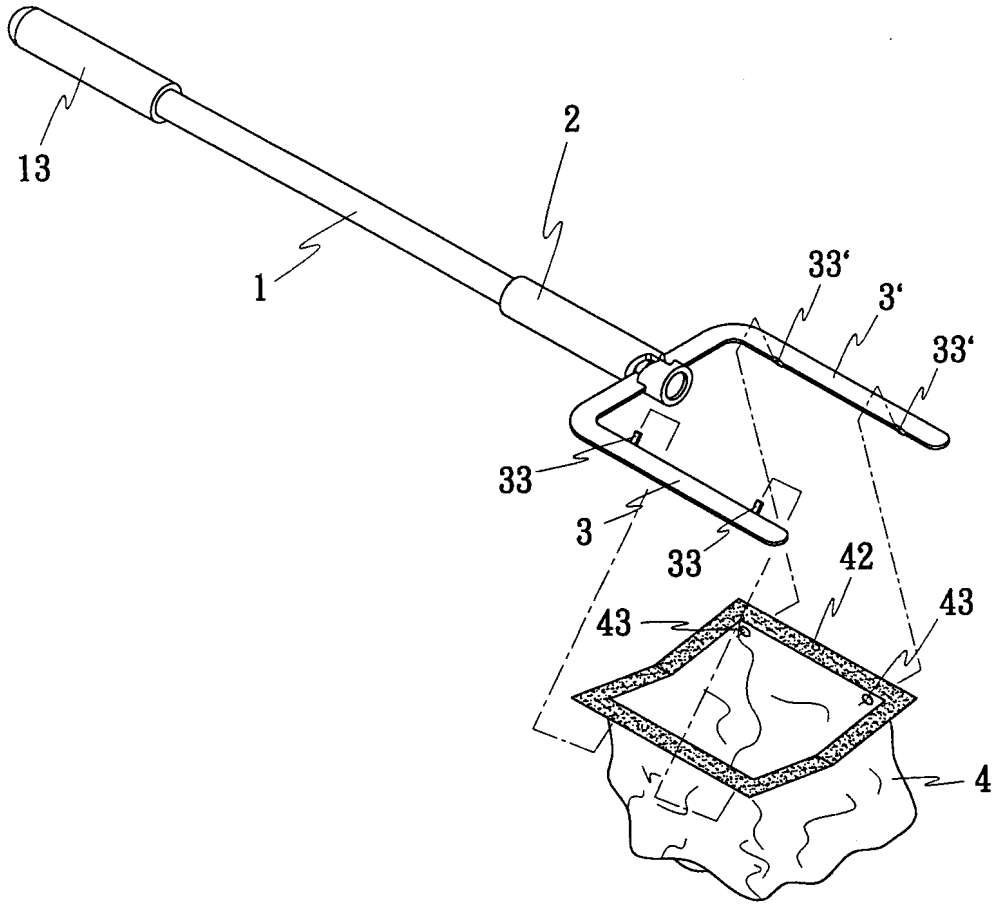

第七圖

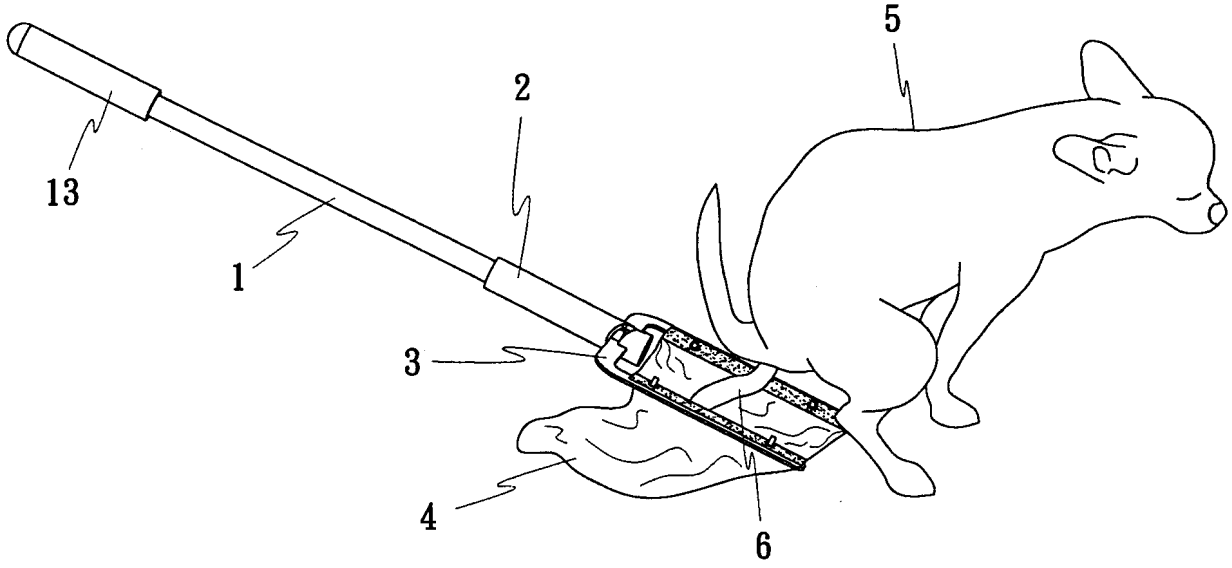

第八圖

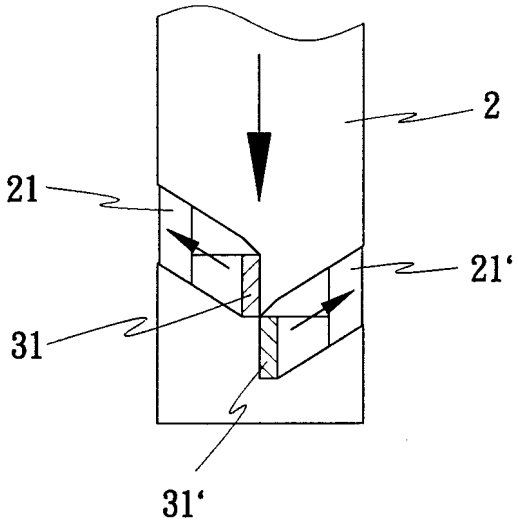

第九圖

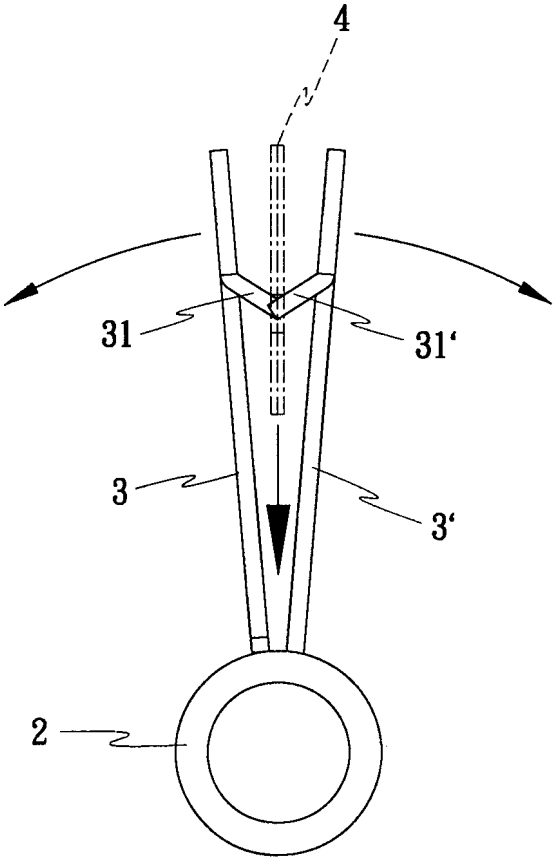

第十圖

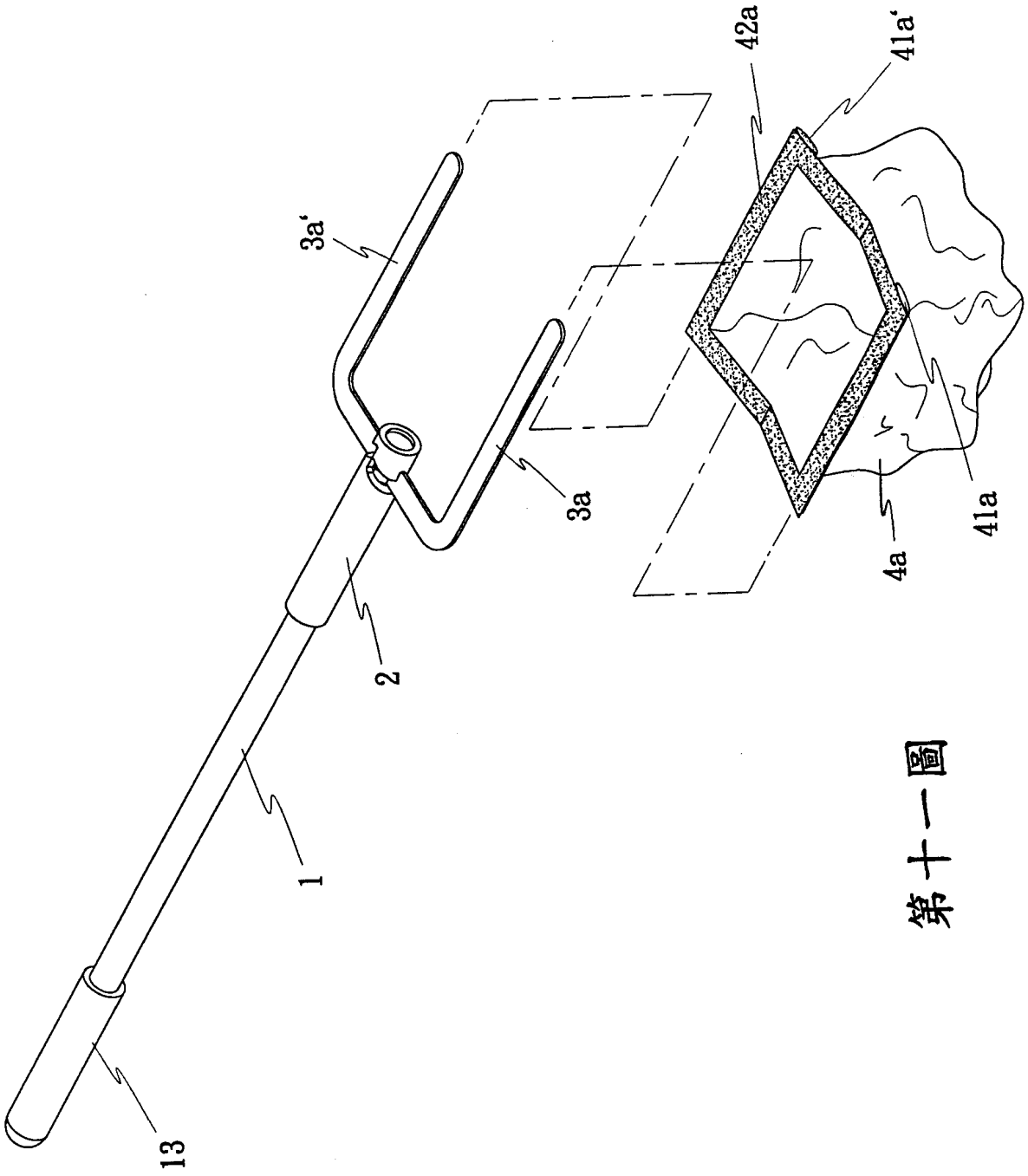

第十一圖

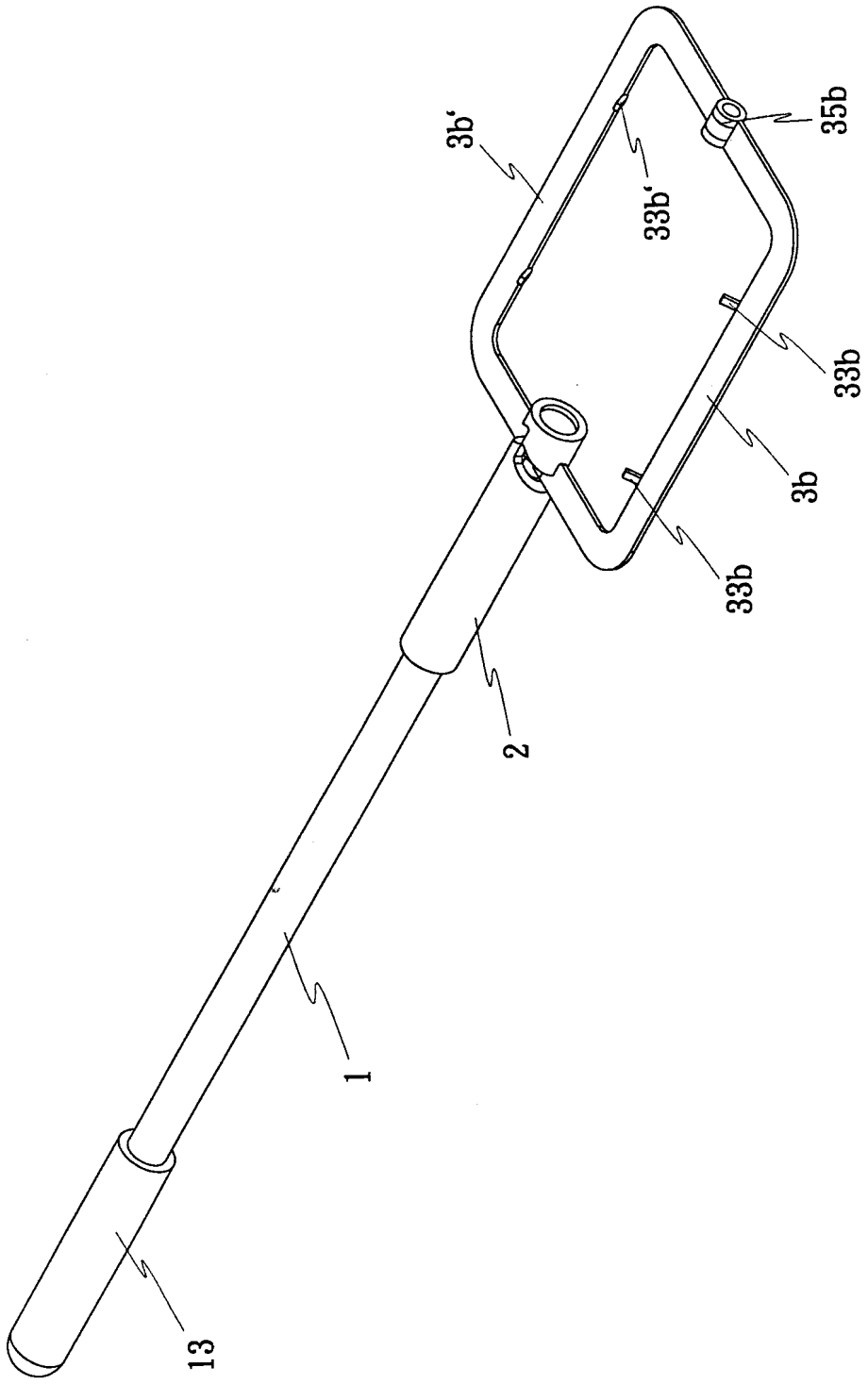

第十二圖

四、指定代表圖：

(一)本案指定代表圖為：第（一）圖。

(二)本代表圖之元件符號簡單說明：

1　固定管	2　移動管
3、3’　活動夾臂	11　插孔
111　銷孔	12、12’　半開槽
13　握把	21、21’　斜向槽
31、31’　樞合部	32　樞合栓
33、33’　鉤片	

五、本案若有化學式時，請揭示最能顯示發明特徵的化學式：