(19)中华人民共和国国家知识产权局

(12)实用新型专利

(10)授权公告号 CN 203392121 U
(45)授权公告日 2014.01.15

(21)申请号 201320509664.1

(22)申请日 2013.08.21

(73)专利权人 湖南华望科技有限公司
地址 410200 湖南省长沙市望城县乔口镇古正街

(72)发明人 刘胜祥 任太山 胡杨 唐建军

(74)专利代理机构 南昌新天下专利商标代理有限公司 36115
代理人 谢德珍

(51)Int.Cl.
B65D 19/26(2006.01)
B65D 19/38(2006.01)

权利要求书1页 说明书2页 附图1页

(54)实用新型名称

一种新型托盘

(57)摘要

一种新型托盘，包括上托板、方管、下托板及设置在上托板和下托板之间的支撑柱，其中，所述上托板包括左托板和右托板，所述方管固定在左托板和右托板之间，所述左托板和右托板上设置有护边，所述支撑柱为一次成型压制板制成，所述成型压制板折叠为柱体后分别与上托板和下托板粘接，且相邻支撑柱之间形成有供叉车插入的槽位。本实用新型中上托板由两块托板通过方管连接而成，所述方管将上托板分为两半，有利于分摊装载在上托板上的货物负荷，降低上托板的整体受力，提高上托板的使用寿命；同时在左托板和右托板上设置有护边，护边对上托板各条边进行包边保护。

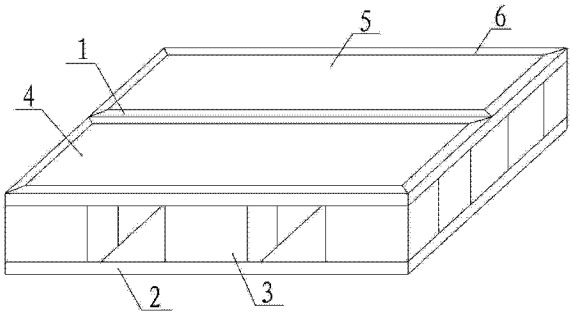

CN 203392121 U

1. 一种新型托盘，包括上托板、方管、下托板及设置在上托板和下托板之间的支撑柱，其特征在于，所述上托板包括左托板和右托板，所述方管固定在左托板和右托板之间，所述左托板和右托板上设置有护边，所述支撑柱为一次成型压制板制成，所述成型压制板折叠为柱体后分别与上托板和下托板粘接，且相邻支撑柱之间形成有供叉车插入的槽位。

2. 根据权利要求 1 所述的一种新型托盘，其特征在于，所述左托板、右托板及下托板为蜂窝纸板制成。

3. 根据权利要求 1 所述的一种新型托盘，其特征在于，所述左托板、右托板及下托板上喷涂有防水及防潮涂料。

一种新型托盘

技术领域

[0001] 本实用新型涉及包装运输技术领域，具体为一种新型托盘。

背景技术

[0002] 托盘广泛应用于生产、运输、仓储和流通等领域，被认为是20世纪物流产业中两大关键性创新之一；托盘是使静态货物转变为动态货物的媒介物，为一种可移动的载货平台，装载在托盘上的货物，在任何时候都处于可以转入运动的准备状态中，这种以托盘为基本工具组成的动态装卸方法，称为托盘作业，托盘作业不仅可以显著提高装卸效果，它的实行，使仓库建筑的形式、船舶的构造、铁路和其他运输方式的装卸设施以及管理组织都发生变化。在货物包装方面，促进了包装规格化和模块化，甚至对装卸以外的一般生产活动方式也都会有显著的影响。

[0003] 但是目前市面上用于载货的托盘，一般采用两整块托板中间设置有若干个支撑梁，支撑梁之间设置有供叉车插入的槽位，然而这种结构使装载的货物全部负荷压在上层托板上，导致上层托板的整体受力过大，影响上层托板的使用寿命，甚至在托盘作业过程中瞬间使装载在托盘的货物倒下，不利于提高装卸速度。

实用新型内容

[0004] 本实用新型所解决的技术问题在于提供一种新型托盘，以解决上述背景技术中的缺点。

[0005] 本实用新型所解决的技术问题采用以下技术方案来实现：

[0006] 一种新型托盘，包括上托板、方管、下托板及设置在上托板和下托板之间的支撑柱，其中，所述上托板包括左托板和右托板，所述方管固定在左托板和右托板之间，所述左托板和右托板上设置有护边，所述护边对左托板和右托板各条边进行包边保护；所述支撑柱为一次成型压制板制成，所述成型压制板折叠为柱体后分别与上托板和下托板粘接，且相邻支撑柱之间形成有供叉车插入的槽位。

[0007] 在本实用新型中，所述左托板、右托板及下托板为蜂窝纸板制成，质量轻，运输轻便。

[0008] 在本实用新型中，所述左托板、右托板及下托板上喷涂有防水及防潮涂料。

[0009] 在本实用新型中，所述上托板包括左托板和右托板，所述方管固定在左托板和右托板之间，方管将上托板分为两半，有利于分摊装载在上托板上的货物负荷，降低上托板的整体受力，提高上托板的使用寿命，减少托盘作业过程中因上托板受力过大导致的货物倒下的概率。

[0010] 在本实用新型中，所述支撑柱为一次成型压制板制成，所述成型压制板折叠为柱体后分别与上托板和下托板粘接，相邻支撑柱之间形成有供叉车插入的槽位，通过槽位叉车快速移动托盘，有效提高装卸速度。

[0011] 有益效果：本实用新型中上托板由两块托板通过方管连接而成，所述方管将上托

板分为两半，有利于分摊装载在上托板上的货物负荷，降低上托板的整体受力，提高上托板的使用寿命；同时在左托板和右托板上设置有护边，护边对上托板各条边进行包边保护。

附图说明

[0012] 图 1 为本实用新型较佳实施例的结构示意图。

具体实施方式

[0013] 为了使本实用新型实现的技术手段、创作特征、达成目的与功效易于明白了解，下面结合具体图示，进一步阐述本实用新型。

[0014] 参见图 1 的一种新型托盘，包括上托板、方管 1、下托板 2 及设置在上托板和下托板 2 之间的支撑柱 3，其中，所述上托板包括左托板 4 和右托板 5，所述方管 1 固定在左托板 4 和右托板 5 之间，所述左托板 4 和右托板 5 上设置有护边 6，所述护边 6 对左托板 4 和右托板 5 各条边进行包边保护；所述支撑柱 3 为一次成型压制板制成，所述成型压制板折叠为柱体后分别与上托板和下托板 2 粘接，且相邻支撑柱 3 之间形成有供叉车插入的槽位。

[0015] 在本实施例中，所述左托板 4、右托板 5 及下托板 2 为蜂窝纸板制成，质量轻，运输轻便。

[0016] 在本实施例中，所述左托板 4、右托板 5 及下托板 2 上喷涂有防水及防潮涂料。

[0017] 在本实施例中，所述上托板包括左托板 4 和右托板 5，所述方管 1 固定在左托板 4 和右托板 5 之间，方管 1 将上托板分为两半，有利于分摊装载在上托板上的货物负荷，降低上托板的整体受力，提高上托板的使用寿命，减少托盘作业过程中因上托板受力过大导致的货物倒下的概率。

[0018] 在本实施例中，所述支撑柱 3 为一次成型压制板制成，所述成型压制板折叠为柱体后分别与上托板和下托板 2 粘接，相邻支撑柱 3 之间形成有供叉车插入的槽位，通过槽位叉车快速移动托盘，有效提高装卸速度。

[0019] 以上显示和描述了本实用新型的基本原理、主要特征和本实用新型的优点。本行业的技术人员应该了解，本实用新型不受上述实施例的限制，上述实施例和说明书中描述的只是说明本实用新型的原理，在不脱离本实用新型精神和范围的前提下，本实用新型还会有各种变化和改进，这些变化和改进都落入要求保护的本实用新型范围内。本实用新型要求保护范围由所附的权利要求书及其等效物界定。

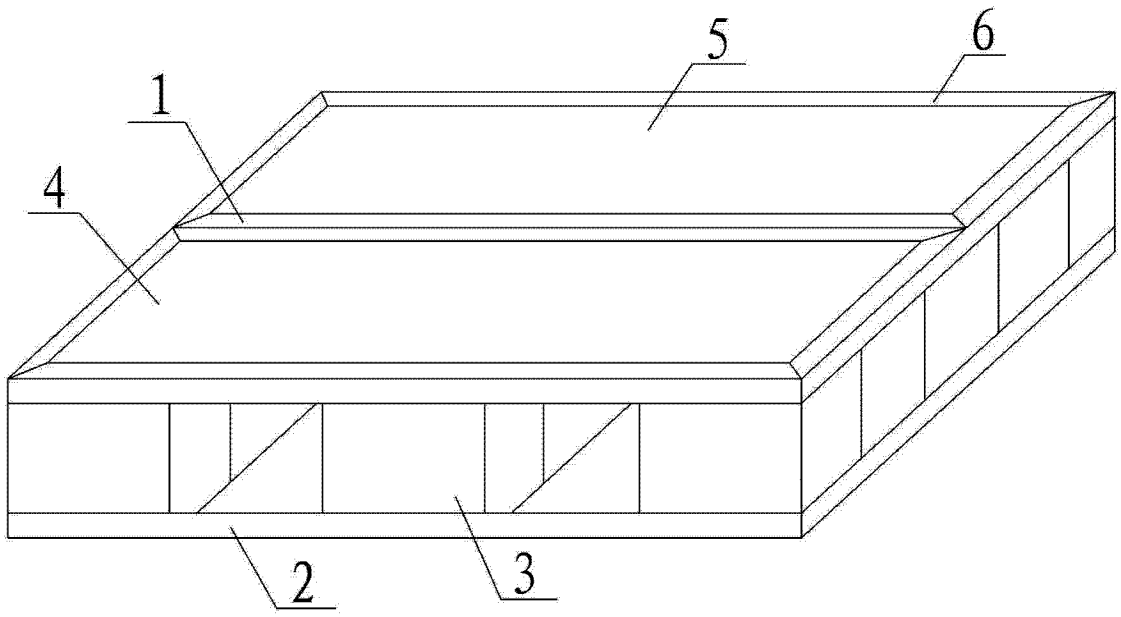

图 1