(19)中华人民共和国国家知识产权局

(12)发明专利申请

(10)申请公布号 CN 104891134 A
(43)申请公布日 2015.09.09

(21)申请号 201510301522.X

(22)申请日 2015.06.05

(71)申请人 胡和萍
地址 233000 安徽省蚌埠市蚌山区青年街168号奥丝蓝黛专卖店二楼

(72)发明人 胡和萍

(51)Int.Cl.
B65G 43/00(2006.01)

权利要求书1页 说明书2页 附图1页

(54)发明名称

一种砂石传送带手动式弹性接触开关

(57)摘要

本发明公开了一种砂石传送带手动式弹性接触开关，包含一弹性接触开关本体，在所述的弹性接触开关本体上设有若干螺栓固定孔，在所述的弹性接触开关本体端部设一接触感应管，在所述的弹性接触开关本体另一侧端部设一手动拔取环。所述的弹性接触开关本体为高强度硬质钢制成，所述的接触感应管可弹性伸缩。由于本发明的砂石传送带手动式弹性接触开关控制砂石传动带，当传送带振动剧烈时，会导致砂石脱落，该元件会自行断开开关，以防止砂石的浪费。又因为所述的弹性接触开关本体为高强度硬质钢制成，从而可避免缓冲作用，可让该元件承受传送带上的原始振动，保证了该元件功能的可靠性，且设有手动拔取环，从而保证了该元件的安全性。

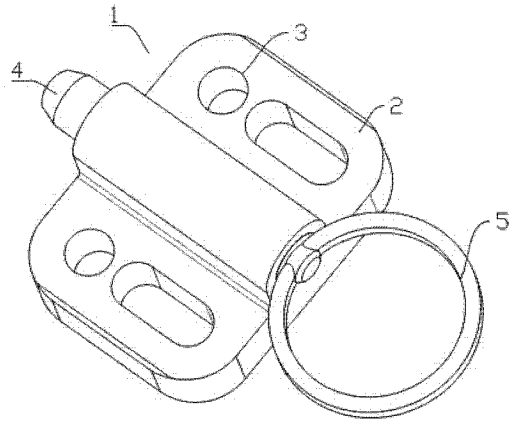

CN 104891134 A

1. 一种砂石传送带手动式弹性接触开关(1),包含一弹性接触开关本体(2),其特征在于,在所述的弹性接触开关本体(2)上设有若干螺栓固定孔(3),在所述的弹性接触开关本体(2)端部设一接触感应管(4),在所述的弹性接触开关本体(2)另一侧端部设一手动拔取环(5)。

2. 根据权利要求 1 所述的砂石传送带手动式弹性接触开关,其特征在于,所述的弹性接触开关本体(2)为高强度硬质钢制成。

3. 根据权利要求 2 所述的砂石传送带手动式弹性接触开关,其特征在于,所述的接触感应管(4)可弹性伸缩。

一种砂石传送带手动式弹性接触开关

技术领域

[0001] 本发明涉及一种开关，更确切地说，是一种砂石传送带手动式弹性接触开关。

背景技术

[0002] 砂石传动带长时间运行，可能导致传送带振动剧烈，从而导致砂石外漏。同时传送带又缺乏减震装置，只能通过人为的观察来判断振动剧烈程度，从而增加了风险。

发明内容

[0003] 本发明主要是解决现有技术所存在的技术问题，从而提供一种可自行断开的砂石传送带手动式弹性接触开关。

[0004] 本发明的上述技术问题主要是通过下述技术方案得以解决的：

一种砂石传送带手动式弹性接触开关，包含一弹性接触开关本体，在所述的弹性接触开关本体上设有若干螺栓固定孔，在所述的弹性接触开关本体端部设一接触感应管，在所述的弹性接触开关本体另一侧端部设一手动拔取环。

[0005] 作为本发明较佳的实施例，所述的弹性接触开关本体为高强度硬质钢制成。

作为本发明较佳的实施例，所述的接触感应管可弹性伸缩。

[0006] 由于本发明的砂石传送带手动式弹性接触开关控制砂石传动带，当传送带振动剧烈时，会导致砂石脱落，该元件会自行断开开关，以防止砂石的浪费。又因为所述的弹性接触开关本体为高强度硬质钢制成，从而可避免缓冲作用，可让该元件承受传送带上的原始振动，保证了该元件功能的可靠性，且设有手动拔取环，从而保证了该元件的安全性。

[0007]

附图说明

[0008] 为了更清楚地说明本发明实施例或现有技术中的技术方案，下面将对实施例或现有技术描述中所需要使用的附图作简单地介绍，显而易见地，下面描述中的附图仅仅是本发明的一些实施例，对于本领域普通技术人员来讲，在不付出创造性劳动的前提下，还可以根据这些附图获得其他的附图。

[0009] 图 1 为本发明的砂石传送带手动式弹性接触开关的立体结构示意图；

图 2 为图 1 中的砂石传送带手动式弹性接触开关的立体结构示意图，此时为另一视角。

[0010]

具体实施方式

[0011] 下面结合附图对本发明的优选实施例进行详细阐述，以使本发明的优点和特征能更易于被本领域技术人员理解，从而对本发明的保护范围做出更为清楚明确的界定。

[0012] 本发明提供了一种可自行断开的砂石传送带手动式弹性接触开关。

[0013] 如图 1、图 2 所示，一种砂石传送带手动式弹性接触开关 1，包含一弹性接触开关本

体 2，在所述的弹性接触开关本体 2 上设有若干螺栓固定孔 3，在所述的弹性接触开关本体 2 端部设一接触感应管 4，在所述的弹性接触开关本体 2 另一侧端部设一手动拔取环 5。

[0014] 如图 1、图 2 所示，所述的弹性接触开关本体 2 为高强度硬质钢制成。

[0015] 如图 1、图 2 所示，所述的接触感应管 4 可弹性伸缩。

该发明的砂石传送带手动式弹性接触开关控制砂石传动带，当传送带振动剧烈时，会导致砂石脱落，该元件会自行断开开关，以防止砂石的浪费。又因为所述的弹性接触开关本体为高强度硬质钢制成，从而可避免缓冲作用，可让该元件承受传送带上的原始振动，保证了该元件功能的可靠性，且设有手动拔取环，从而保证了该元件的安全性。

[0016] 以上仅仅以一个实施方式来说明本发明的设计思路，在系统允许的情况下，本发明可以扩展为同时外接更多的功能模块，从而最大限度扩展其功能。

[0017] 以上所述，仅为本发明的具体实施方式，但本发明的保护范围并不局限于此，任何不经过创造性劳动想到的变化或替换，都应涵盖在本发明的保护范围之内。因此，本发明的保护范围应该以权利要求书所限定的保护范围为准。

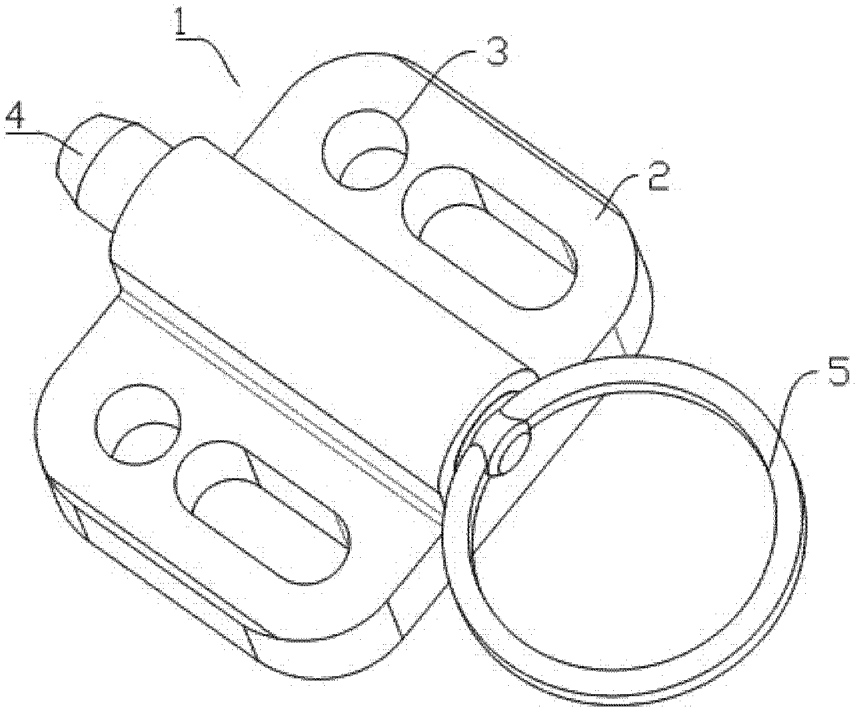

图 1

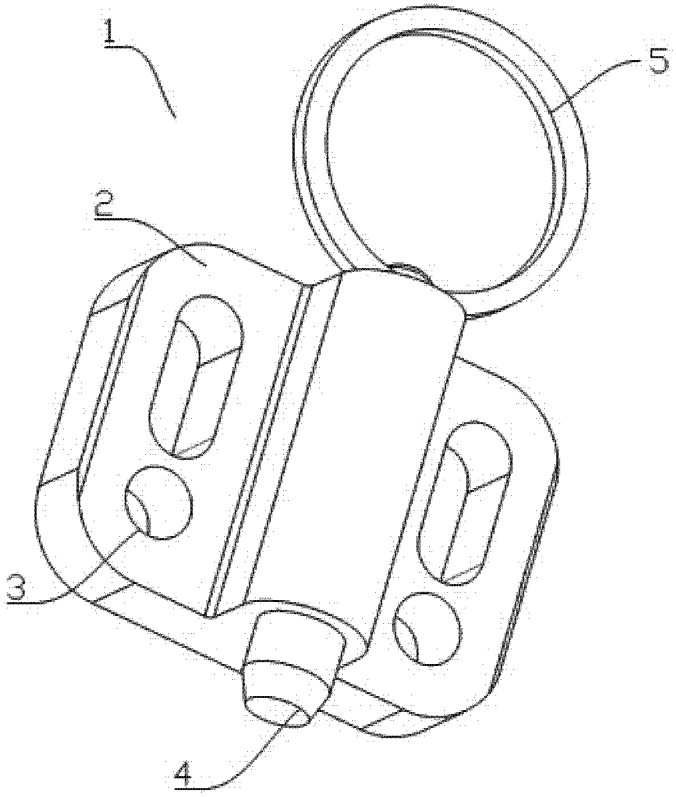

图 2