(19)中华人民共和国国家知识产权局

(12)实用新型专利

(10)授权公告号 CN 202029800 U
(45)授权公告日 2011.11.09

(21)申请号 201120088106.3

(22)申请日 2011.03.29

(73)专利权人 浙江科技学院
地址 310012 浙江省杭州市留和路 318 号
C2-221

(72)发明人 陈国仙 孔令侃 陶松垒

(51)Int.Cl.
B60R 21/02(2006.01)
B60R 11/06(2006.01)

权利要求书 1 页 说明书 2 页 附图 1 页

(54)实用新型名称

一种防盗逃生锤

(57)摘要

本实用新型提供了一种车用防盗安全锤。属于逃生用具。它包括锤体及安装底座；还包括一牵引绳，该牵引绳两端分别与锤体和安装底座连接。上述安全锤下部内装置一卷扬机构，牵引绳一端与该卷扬机构连接。本实用新型由于采用上述结构，使安全锤锤体即使离开安装底座，也会因牵引绳的作用而不会出现遗失或被盗窃的现象发生。

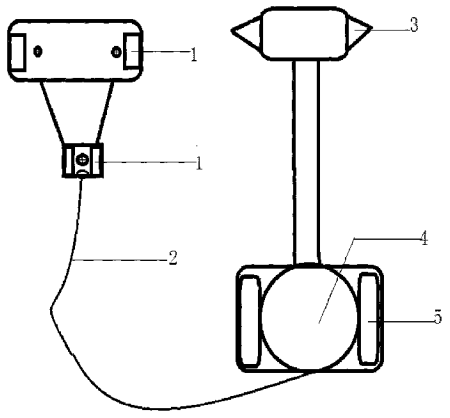

CN 202029800 U

1. 一种防盗逃生锤，它包括锤体、安装底座、支架，其特征是：一条牵引钢绳，一端与固定在车身上的安装底座连接，另一端与锤体上的卷扬机连接。

2. 如权利要求 1 所述的一种防盗逃生锤，其特征是：防盗逃生锤内装的卷扬机设有伸缩回位弹簧。

一种防盗逃生锤

技术领域：

[0001] 本实用新型涉及安全逃生装置，属于消防防盗使用器具。

背景技术：

[0002] 最近，车辆频频自燃，无论是公交车还是私家车，在马路上说起火就起火。事故发生后如何逃生成了人们热议的话题，而作为重要逃生工具的安全锤来说，也得到了乘客的广发关注。然而在事故频发的时候，我们却发现，公交车上安全锤不断被盗的现象也越发的严重。

[0003] 据悉，短短数月，杭州公交车上配备的逃生安全锤前后丢失了 1.6 万把，舆论一时哗然：救命工具、公共用品岂能随便拿走？其实在成都、武汉、南京、哈尔滨等城市，公交车上的“安全锤”失踪现象也屡见不鲜。

[0004] 安全锤被盗已成了普遍现象，全国的公交公司都出现了安全锤“配了丢、丢了配”的恶性循环，给公交公司带来不小的经济损失的同时还造成安全隐患。因安全锤并没有防盗功能，只需轻轻往上一提便可轻松地取下来，可能因为安全锤做得比较精巧，而且很小，很容易偷，有些人就把安全锤据为己有。

[0005] 一个小小的安全锤在公交车发生意外、乘客被困车内时，却能敲开一扇逃生的门，能在关键时刻挽救无数人的生命，挽救无数家庭的幸福。然而就是这个在关键时刻能救命的公共物品，却成了某些人“私家把玩”的“珍藏”，甚至可能是牟利的对象。他们在有意无意间“盗取”这些安全锤的时候，并没有意识到，他们拿走的可能是他人，甚至是自己逃生的机会。

[0006] 而看市场已有的防盗逃生锤，大概有两种大类：

[0007] 通过安全锤与固定支架分离后防盗报警器立即鸣叫，报警器同步的闪光报警信号灯，有效的提醒工作人员的注意力，防止安全锤被盗而引发事故。但是这种锤子因为涉及了报警器等的制作，成本较高，而且还要定期去检查更换电池，难以根本性解决问题，同时一个问题是现在公交车多为无人售票，当司机专心开车时有时也会忽略车上锁发生的事，就算司机注意到了，当他去处理这个问题时，也容易分神造成交通隐患。

[0008] 逃生锤直接与支架用钢绳相连，这种逃生锤虽然具有防盗性，但其在美观上却大打折扣，而且在剧烈晃动的车上，左右摇摆的钢丝容易给车壁设置玻璃划出刮痕。

发明内容：

[0009] 本实用新型为了解决上述难题，提供了一种能在紧急情况下逃生，而且具有防盗和美观特点的逃生锤。

[0010] 本实用新型设计一种防盗逃生锤。它包括锤体、安装底座、支架，其特征是：一条牵引钢绳，一端与固定在车身上的安装底座连接，另一端与锤体上的卷扬机连接。

[0011] 所述的安装底座与牵引钢绳的一端固定在车身上。

[0012] 所述的防盗逃生锤内装的卷扬机设有伸缩回位弹簧，使牵引钢绳卷绕其内。即使

在锤体离开安装底座，也会因牵引绳的作用而不会出现遗失或被盗窃的现象发生。

[0013] 所述的其支架的特征是：一面可以固定在车壁上，另一面有扣子可以夹住该汽车防盗逃生锤，且具有和钢绳相连的孔洞。

[0014] 本实用新型主要解决了两个难题：第一是低成本地实现防盗，本实用新型相对于那些声光报警，具有低成本，免维护的特点，但又具有防盗性能的特点；第二是美观性难题：本实用新型具有动物的外形，在车上不显得突兀，而且藏在锤子内的钢绳既美化了车壁，又减少了钢绳外露的安全隐患。

附图说明：

[0015] 图 1 是本实用新型实施例示意图，包括：固定夹扣 (1)、强化钢绳 (2)、金属锤头 (3)、自动回位卷扬机 (4)、手握把柄 (5)。

具体实施方式

[0016] 下面结合附图对本实用新型作进一步的说明。

[0017] 实施例如图 1 所示，一种车用防盗逃生锤，包括金属锤头 (3)、手握把柄 (5) 和固定夹扣 (1)，其特征是：在手握把柄 (5) 的下方装有一个自动回位卷扬机 (4)，一根连接固定夹扣 (1) 与自动回位卷扬机 (4) 的强化钢绳 (2)。在自动回位卷扬机 (4) 内设有回位弹簧。

[0018] 防盗逃生锤外表为鲜红色烤漆，别挂在固定夹扣 (1) 中，固定夹扣 (1) 和强化钢绳 (2) 的一端用铆钉固定在车身玻璃窗边的醒目位置上。

[0019] 本实用新型具有结构简单，防盗防丢、美观大方的特点，特别适用于公共交通的汽车、火车和轮船。

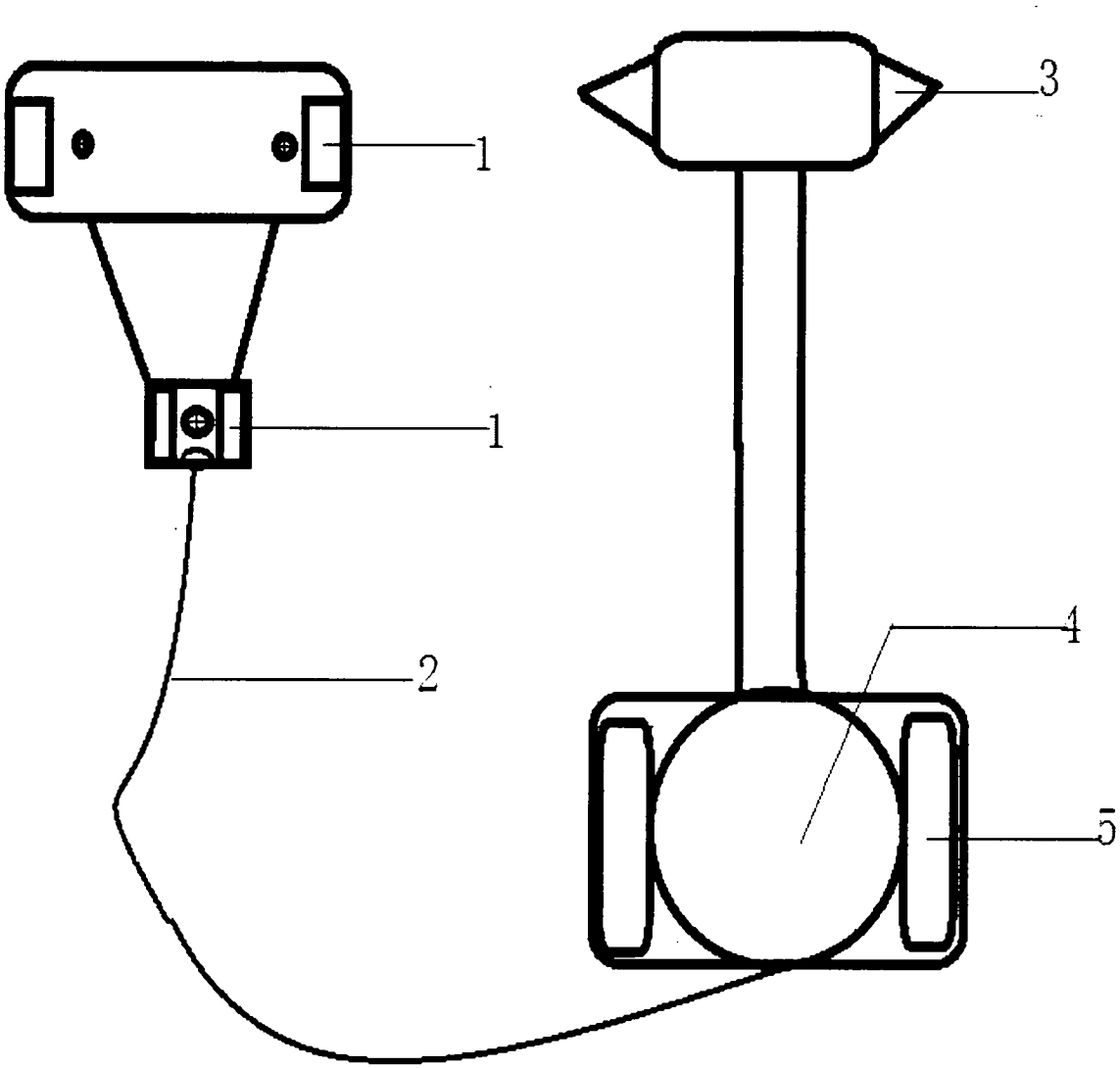

图 1