(19)中华人民共和国国家知识产权局

(12)实用新型专利

(10)授权公告号 CN 203875048 U
(45)授权公告日 2014.10.15

(21)申请号 201420262477.2

(22)申请日 2014.05.22

(73)专利权人 厦门市成业辰机械有限公司
地址 361100 福建省厦门市同安区赤坪路236号

(72)发明人 魏爱民 罗周城

(51)Int.Cl.
B08B 3/02(2006.01)
B08B 13/00(2006.01)

权利要求书1页 说明书2页 附图1页

(54)实用新型名称

一种带防溅水功能的喷淋前处理装置

(57)摘要

本实用新型公开了一种带防溅水功能的喷淋前处理装置，包括喷淋柜，在所述喷淋柜两侧都设置有若干个喷淋头，在所述喷淋柜中部设置有未封口的喷淋棚，在所述喷淋棚内放置有待喷淋工件，所述喷淋头正对所述待喷淋工件，在所述喷淋棚顶部开口处设置有挡水毛刷，所述喷淋棚的顶部开口呈倒锥形状；通过在喷淋棚顶部开口处设置挡水毛刷，并把喷淋顶部开口处设计成倒锥形状，这样清洗剂不容易溅出，即使溅出也会回流到棚内，减少清洗剂溅出对车间的污染，同时还可节省大量的清洗剂，降低使用成本。

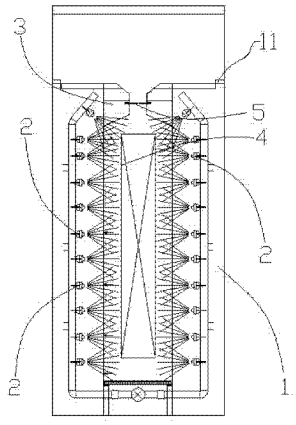

CN 203875048 U

1. 一种带防溅水功能的喷淋前处理装置，包括喷淋柜（1），在所述喷淋柜（1）两侧都设置有若干个喷淋头（2），在所述喷淋柜（1）中部设置有未封口的喷淋棚（3），在所述喷淋棚（3）内放置有待喷淋工件（4），所述喷淋头（2）正对所述待喷淋工件（4），其特征在于：在所述喷淋棚（3）顶部开口处设置有挡水毛刷（5），所述喷淋棚（5）的顶部开口呈倒锥形状。

2. 根据权利要求 1 所述的一种带防溅水功能的喷淋前处理装置，其特征在于：在所述喷淋柜（1）侧壁设置有侧板（11），所述侧板（11）在垂直方向上高于所述喷淋棚（3）顶部。

一种带防溅水功能的喷淋前处理装置

技术领域

[0001] 本实用新型属于喷涂辅助设备领域，特别涉及一种带防溅水功能的喷淋前处理装置。

背景技术

[0002] 在喷涂工件时需要先对其进行喷淋前处理，工件放置喷淋棚内，通过喷淋头给工件进行喷淋操作，在喷淋时清洗剂会从喷淋棚中溅出，溅出的清洗剂一部分落在喷淋棚顶部并积聚从侧面流下来，另一部分直接飘散到空气中，这样对车间内的环境会产生很大污染，影响车间工作环境，同时也会造成清洗剂的极大浪费，增加使用成本。

[0003] 本实用新型要解决的技术问题是提供一种带防溅水功能、不会污染车间环境、节约清洗剂的改进喷淋前处理装置。

实用新型内容

[0004] 为解决上述现有技术使用时清洗剂易溅出、车间环境易被污染、清洗剂浪费大等问题，本实用新型采用如下技术方案：

[0005] 本实用新型提供一种带防溅水功能的喷淋前处理装置，包括喷淋柜，在所述喷淋柜两侧都设置有若干个喷淋头，在所述喷淋柜中部设置有未封口的喷淋棚，在所述喷淋棚内放置有待喷淋工件，所述喷淋头正对所述待喷淋工件，在所述喷淋棚顶部开口处设置有挡水毛刷，所述喷淋棚的顶部开口呈倒锥形状。

[0006] 作为对本实用新型的改进，在所述喷淋柜侧壁设置有侧板，所述侧板在垂直方向上高于所述喷淋棚顶部。

[0007] 本实用新型的有益效果在于：通过在喷淋棚顶部开口处设置挡水毛刷，并把喷淋顶部开口处设计成倒锥形状，这样清洗剂不容易溅出，即使溅出也会回流到棚内，减少清洗剂溅出对车间的污染，同时还可节省大量的清洗剂，降低使用成本。

附图说明

[0008] 图 1 为本实用新型一种实施例的结构示意图。

具体实施方式

[0009] 下面结合附图详细说明本实用新型的优选实施例。

[0010] 请参阅图 1，一种带防溅水功能的喷淋前处理装置，包括喷淋柜 1，在所述喷淋柜 1 两侧都设置有若干个喷淋头 2，在所述喷淋柜 1 中部设置有未封口的喷淋棚 3，在所述喷淋棚 3 内放置有待喷淋工件 4，所述喷淋头 2 正对所述待喷淋工件 4，在所述喷淋棚 3 顶部开口处设置有挡水毛刷 5，所述喷淋棚 3 的顶部开口呈倒锥形状，在进行喷淋操作时，挡水毛刷 5 可以把大部分的水雾隔挡在棚内，同时还不会影响其他部件的正常工作，有小部分的水雾从挡水毛刷 5 穿出落在喷淋棚 3 顶部并积聚起来，积聚后的清洗剂也会被侧板 11 挡住，清

洗剂回流到喷淋棚 3 内被重新利用，通过上述改进，可减少喷淋操作时清洗剂溅出，可防止溅出的清洗剂污染车间环境，同时还可减少大量的清洗剂，降低使用成本；而传统的喷淋前处理装置清洗剂非常容易溅出，车间易被污染，清洗剂浪费严重。

[0011] 上述实施例和图式并非限定本实用新型的产品形态和式样，任何所属技术领域的普通技术人员对其所做的适当变化或修饰，皆应视为不脱离本实用新型的专利范畴。

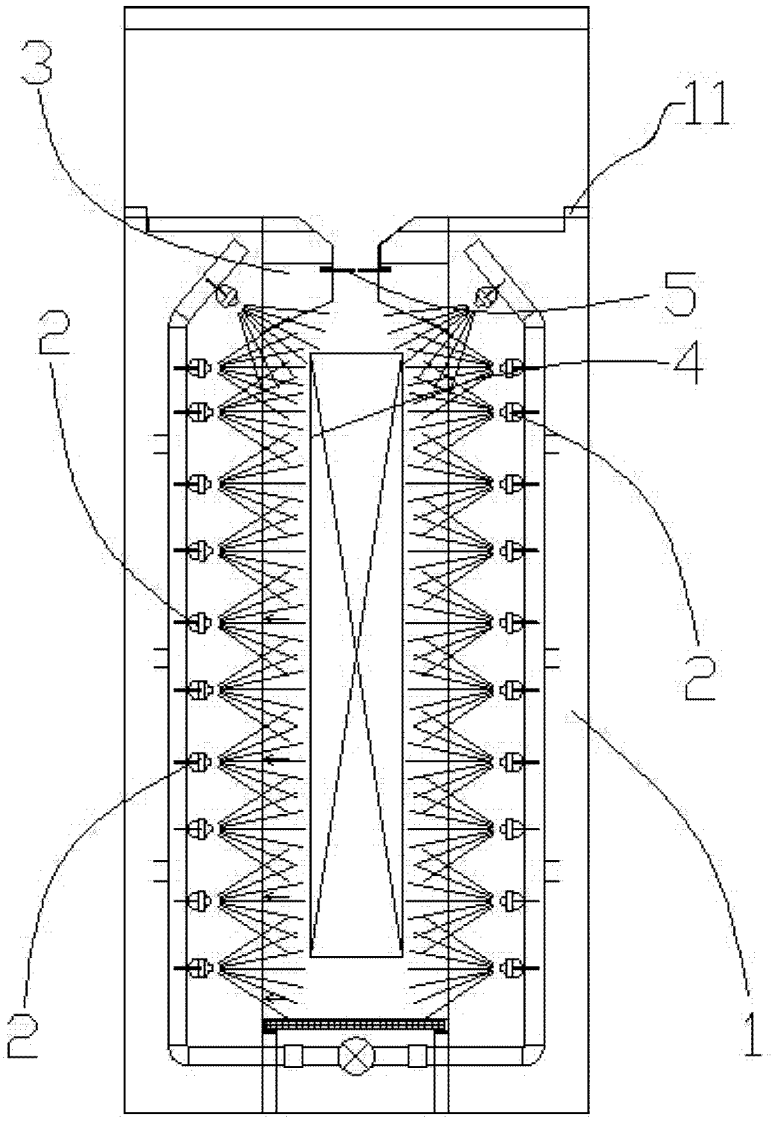

图 1