(19)中华人民共和国国家知识产权局

(12)实用新型专利

(10)授权公告号 CN 203851927 U
(45)授权公告日 2014.10.01

(21)申请号 201320788170.1

(22)申请日 2013.12.02

(73)专利权人 徐君
地址 322000 浙江省义乌市稠城街道义东路28号402室

(72)发明人 徐君

(51)Int.Cl.
A45B 3/04(2006.01)
A45B 25/18(2006.01)

权利要求书1页 说明书2页 附图2页

(54)实用新型名称

新型多功能伞

(57)摘要

本实用新型公开了一种新型多功能伞，包括具有伞柄、伞杆、伞骨和伞面的伞体，其中，所述伞柄上设有灯体、电池装置、控制开关和控制电路板，所述灯体、电池装置、控制开关和控制电路板电性相连，所述伞杆为透明杆，所述伞柄的顶端设有插腔，所述伞杆插接在所述插腔内，所述伞柄上段内部设有连通所述插腔的凹腔，所述灯体包括设于所述凹腔中的第一灯体和设于所述伞柄下段内的第二灯体，所述伞柄的底面为供所述第二灯体灯光照出的透明面，所述电池装置和控制电路板设于所述伞柄的中段位置内，所述控制开关设于所述伞柄的中段位置上。相比现有技术，本实用新型一物多能。

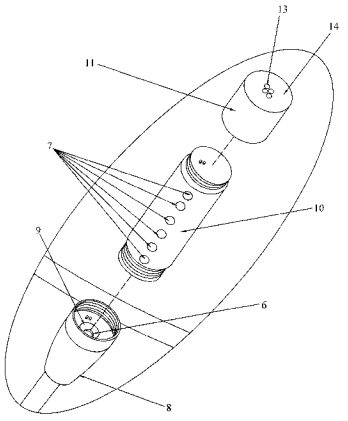

CN 203851927 U

1. 一种新型多功能伞，包括具有伞柄 (1)、伞杆 (2)、伞骨 (3) 和伞面 (4) 的伞体，其特征在于，所述伞柄上设有灯体、电池装置、控制开关 (7) 和控制电路板，所述灯体、电池装置、控制开关和控制电路板电性相连，所述伞杆为透明杆，所述伞柄的顶端设有插腔，所述伞杆插接在所述插腔内，所述伞柄上段 (8) 内部设有连通所述插腔的凹腔 (9)，所述灯体包括设于所述凹腔中的第一灯体 (6) 和设于所述伞柄下段 (11) 内的第二灯体 (13)，所述伞柄的底面为供所述第二灯体灯光照出的透明面 (14)，所述电池装置和控制电路板设于所述伞柄的中段 (10) 位置内，所述控制开关设于所述伞柄的中段位置上。

2. 如权利要求 1 所述的新型多功能伞，其特征在于，所述伞柄的下段、中段和上段依次螺套相连并于抵接彼此的端面位置处设有用以连通电源的接电触点。

3. 如权利要求 2 所述的新型多功能伞，其特征在于，所述电池装置连有充电接口，所述充电接口设于所述伞柄的中段位置上。

4. 如权利要 1、2 或 3 所述的新型多功能伞，其特征在于，所述伞面的外缘具有反光边 (12)。

新型多功能伞

技术领域

[0001] 本实用新型涉及一种伞，尤其涉及一种新型多功能伞。

背景技术

[0002] 现有技术中的伞只有遮挡阳光和雨水的作用，功能单一。

实用新型内容

[0003] 有鉴于此，本实用新型所要解决的技术问题是：提供一种一物多能的新型多功能伞。

[0004] 为了达到上述目的，本实用新型采用如下技术方案来实现的：

[0005] 一种新型多功能伞，包括具有伞柄、伞杆、伞骨和伞面的伞体，其中，所述伞柄上设有灯体、电池装置、控制开关和控制电路板，所述灯体、电池装置、控制开关和控制电路板电性相连，所述伞杆为透明杆，所述伞柄的顶端设有插腔，所述伞杆插接在所述插腔内，所述伞柄上段内部设有连通所述插腔的凹腔，所述灯体包括设于所述凹腔中的第一灯体和设于所述伞柄下段内的第二灯体，所述伞柄的底面为供所述第二灯体灯光照出的透明面，所述电池装置和控制电路板设于所述伞柄的中段位置内，所述控制开关设于所述伞柄的中段位置上。

[0006] 作为优选，所述伞柄的下段、中段和上段依次螺套相连并于抵接彼此的端面位置处设有用以连通电源的接电触点。

[0007] 作为优选，所述电池装置连有充电接口，所述充电接口设于所述伞柄的中段位置上。

[0008] 作为优选，所述伞面的外缘具有反光边。

[0009] 由上述技术方案可知，本实用新型的有益效果是：

[0010] 相比现有技术，本实用新型一物多能。具体而言，第一灯体的灯光和伞杆的透明材料结合，能产生灯带效果，使伞更漂亮且富有个性，并且灯光在黑暗的环境中可以吸引外部交通参与者注意力，使伞的使用者在交通行为中更安全；第二灯体可以起到手电的作用，特别是在晚上或者光线不佳的地方，可以当做手电筒照明，十分的方便；伞面反光边通过对车辆灯光或者路灯灯光的反射可以引起他人注意，安全性更强。在本实用新型中，所述伞面优选由黑色的纳米材料紧密编织而成，不透光，在当做阳伞使用的时候可最大化的阻隔阳光的穿透，并且在伞面朝下的一面涂有 PU 涂层，可防止紫外线的穿透，也更健康。黑色高密度的织物阻隔的阳光多，因此做为阳伞使用时可以使使用者对比其他的阳伞更感觉凉爽，纳米材料的效果在于可使伞面如同荷叶表面，雨水滴在上面不沾，收纳时轻轻一甩即可干爽。

附图说明

[0011] 图 1 为本实用新型的分解结构示意图。

[0012] 图 2 为图 1 中 A 处的局部放大结构示意图。

具体实施方式

[0013] 为了使本领域技术人员能更进一步了解本实用新型的特征及技术内容，请参阅以下有关本实用新型的详细说明与附图。

[0014] 请参阅图1至图2所示，本实用新型提供了一种新型多功能伞，包括具有伞柄1、伞杆2、伞骨3和伞面4的伞体，其中，所述伞柄上设有灯体、电池装置（图中未示出）、控制开关7和控制电路板（图中未示出），所述灯体、电池装置（图中未示出）、控制开关和控制电路板电性相连，所述伞杆为透明杆，所述伞柄的顶端设有插腔（图中未示出），所述伞杆插接在所述插腔内，所述伞柄上段8内部设有连通所述插腔的凹腔9，所述灯体包括设于所述凹腔中的第一灯体6和设于所述伞柄下段11内的第二灯体13，所述伞柄的底面为供所述第二灯体灯光照出的透明面14，所述电池装置和控制电路板设于所述伞柄的中段10位置内，所述控制开关设于所述伞柄的中段位置上，所述伞柄的下段、中段和上段依次螺套相连并于抵接彼此的端面位置处设有用以连通电源的接电触点，所述电池装置连有充电接口，所述充电接口设于所述伞柄的中段位置上，所述伞面的外缘具有反光边12。

[0015] 在本实新型中，所述控制电路板的作用在于控制灯体的闪烁或色彩的变换，此为现有技术，在此不加赘述。

[0016] 但以上所述仅为本实用新型的较佳可行实施例，并非用以局限本实用新型的专利范围，故凡运用本实用新型说明书及附图内容所作的等效结构变化，均同理包含在本实用新型的范围内。

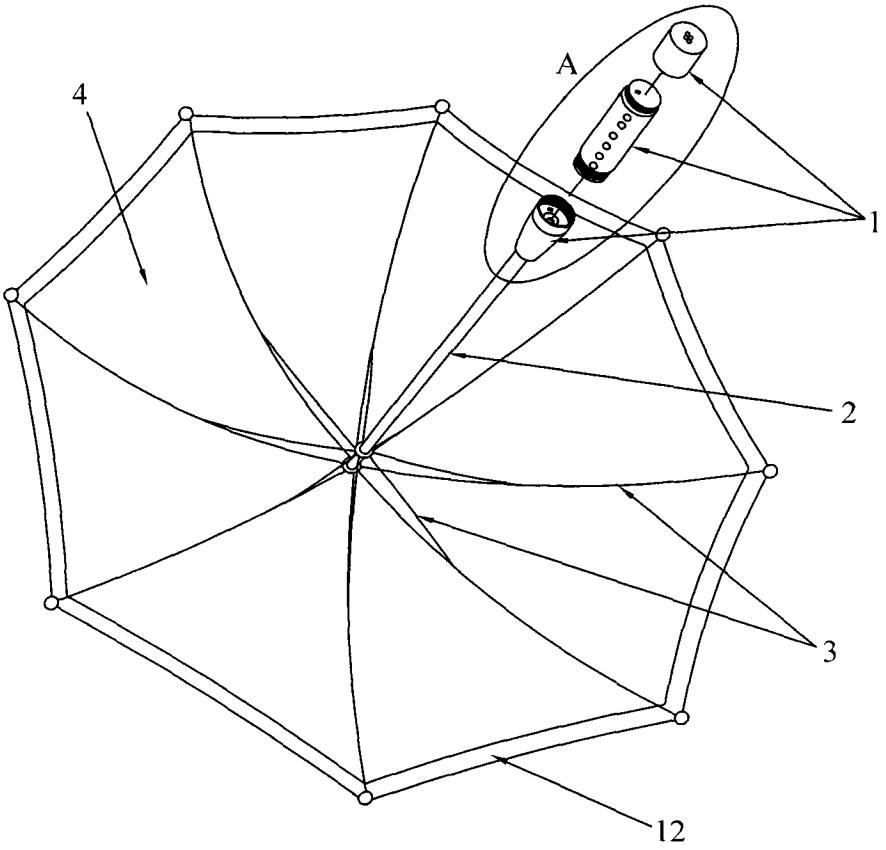

图 1

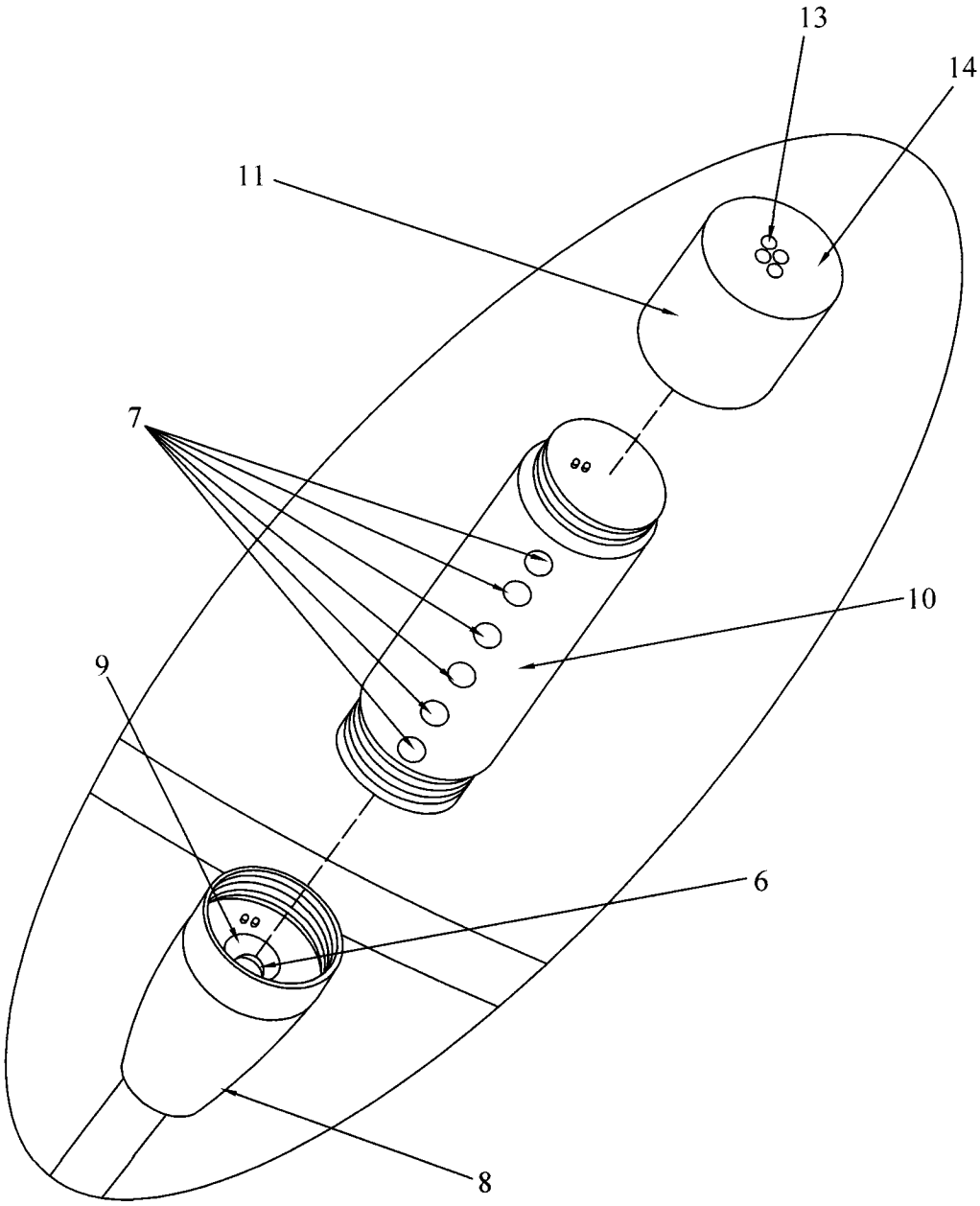

图 2