(19)中华人民共和国国家知识产权局

(12)实用新型专利

(10)授权公告号 CN 205771467 U
(45)授权公告日 2016.12.07

(21)申请号 201620764115.2

(22)申请日 2016.07.20

(73)专利权人 马边瑞丰矿业有限责任公司
地址 614600 四川省乐山市马边彝族自治县民建镇莲瑞街磷都大厦十二层

(72)发明人 周小松

(74)专利代理机构 成都弘毅天承知识产权代理有限公司 51230
代理人 徐金琼

(51)Int.Cl.
B65G 17/06(2006.01)
B65G 21/00(2006.01)

权利要求书1页 说明书2页 附图1页

(54)实用新型名称

一种自动上料的链排传送机

(57)摘要

本实用新型公开了一种自动上料的链排传送机，它包括支架、进料仓、出料槽、转轮座、转轮、电机、链排、上料板、链排支撑架、滚珠凹槽、支撑板，本实用新型的有益效果为：本实用新型上料板与链排固定连接，能将积累在进料仓内的矿粉或矿渣自动添加到链排上，进行运输，减少了上料功能工序，节省人力物力；链排支撑架的设置保证矿粉或矿渣在链排能顺利运输，避免由于矿粉或矿渣较重，出现链排中部塌陷的情况，本实用新型链排支撑架上设置有滚珠，滚珠的设置减少了链排与链排支撑架的摩擦，减少了能量损耗，同时延长了本实施例的使用寿命。

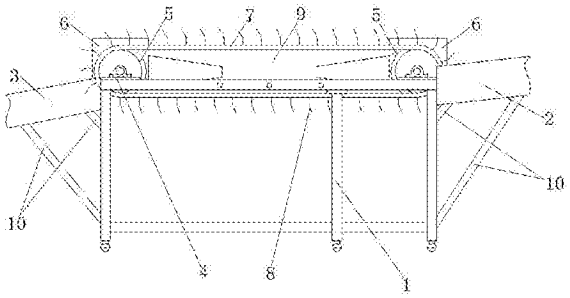

CN 205771467 U

1.一种自动上料的链排传送机，其特征在于：它包括支架(1)，所述支架的一端设置有进料仓(2)，所述支架(1)的另一端设置有出料槽(3)，所述支架(1)上设置有多个转轮座(4)，每个转轮座(4)上均安装有一个转轮(5)；所述支架(1)上还设置有电机(6)，所述电机(6)的转轴连接转轮(5)；所述多个转轮(5)之间通过链排(7)连接，所述链排(7)上安装有上料板(8)，所述上料板为弧形板。

2.根据权利要求1所述的一种自动上料的链排传送机，其特征在于：所述的链排(7)之间设置有链排支撑架(9)，所述链排支撑架(9)固定在支架(1)上，所述链排支撑架(9)与链排(7)的接触面上设置有滚珠凹槽(91)，所述滚珠凹槽(91)上设置有滚珠，所述滚珠通过转轴固定在滚珠凹槽(91)的槽壁上。

3.根据权利要求1所述的一种自动上料的链排传送机，其特征在于：所述的进料仓(2)与支架(1)设置有支撑板(10)。

4.根据权利要求1所述的一种自动上料的链排传送机，其特征在于：所述的出料槽(3)与支架(1)设置有支撑板(10)。

5.根据权利要求1所述的一种自动上料的链排传送机，其特征在于：所述的支架(1)的底部设置有万向轮。

一种自动上料的链排传送机

技术领域

[0001] 本实用新型涉及粉料运输领域，更具体的说是涉及一种自动上料的链排传送机。

背景技术

[0002] 现有运输粉矿或矿渣的皮带运输设备，均采用的是简单的皮带轮结构，需要人工将矿粉或矿渣运输至皮带上，工序复杂，浪费大量人力物力。

实用新型内容

[0003] 本实用新型克服了现有技术的不足，提供一种自动上料的链排传送机，本实用新型结构简单，且能自动上料运输，减少工序，节省人力物力。

[0004] 为解决上述的技术问题，本实用新型采用以下技术方案：

[0005] 一种自动上料的链排传送机，它包括支架，所述支架的一端设置有进料仓，所述支架的另一端设置有出料槽，所述支架上设置有多个转轮座，所述每个转轮座上均安装有一个转轮；所述支架上还设置有电机，所述电机的转轴连接转轮；所述多个转轮之间通过链排连接，所述链排上安装有上料板，所述上料板为弧形板。

[0006] 更进一步的，所述的链排之间设置有链排支撑架，所述链排支撑架固定在支架上。

[0007] 更进一步的，所述的进料仓与支架设置有支撑板。

[0008] 更进一步的，所述的出料槽与支架设置有支撑板。

[0009] 更进一步的，所述的支架的底部设置有万向轮。

[0010] 与现有技术相比，本实用新型的有益效果是：本实用新型上料板与链排固定连接，能将积累在进料仓内的矿粉或矿渣自动添加到链排上，进行运输，减少了上料功能工序，节省人力物力；链排支撑架的设置保证矿粉或矿渣在链排能顺利运输，避免由于矿粉或矿渣较重，出现链排中部塌陷的情况，本实用新型链排支撑架上设置有滚珠，滚珠的设置减少了链排与链排支撑架的摩擦，减少了能量损耗，同时延长了本实施例的使用寿命。

附图说明

[0011] 下面结合附图和具体实施方式对本实用新型作进一步详细说明。

[0012] 图1为本实用新型结构示意图。

[0013] 图2为本实用新型结构示意图链排支撑架结构示意图。

[0014] 图中的标号为：1、支架；2、进料仓；3、出料槽；4、转轮座；5、转轮；6、电机；7、链排；8、上料板；9、链排支撑架；91、滚珠凹槽；10、支撑板。

具体实施方式

[0015] 下面结合附图对本实用新型作进一步的说明。本实用新型的实施方式包括但不限于下列实施例。

[0016] [实施例1]

[0017] 如图1所示的一种自动上料的链排传送机，它包括支架1，所述支架的一端设置有进料仓2，所述支架1的另一端设置有出料槽3，所述支架1上设置有多个转轮座4，所述每个转轮座4上均安装有一个转轮5；所述支架1上还设置有电机6，所述电机6的转轴连接转轮5；所述多个转轮5之间通过链排7连接，所述链排7上安装有上料板8，所述上料板为弧形板。

[0018] 本实施例上料板8与链排固定连接，能将积累在进料仓2内的矿粉或矿渣自动添加到链排7上，进行运输，减少了上料功能工序，节省人力物力。

[0019] [实施例2]

[0020] 本实施例在实施例1的基础上做了进一步的改进，如图1、图2所示的一种自动上料的链排传送机，所述的链排7之间设置有链排支撑架9，所述链排支撑架9固定在支架1上，所述链排支撑架9与链排7的接触面上设置有滚珠凹槽91，所述滚珠凹槽91上设置有滚珠，所述滚珠通过转轴固定在滚珠凹槽91的槽壁上。

[0021] 链排支撑架9的设置保证矿粉或矿渣在链排7能顺利运输，避免由于矿粉或矿渣较重，出现链排7中部塌陷的情况，本实施例链排支撑架9上设置有滚珠，滚珠的设置减少了链排7与链排支撑架9的摩擦，减少了能量损耗，同时延长了本实施例的使用寿命。

[0022] [实施例3]

[0023] 本实施例在实施例1的基础上做了进一步的改进，如图1所示的一种自动上料的链排传送机，所述的进料仓2与支架1设置有支撑板10，增强了本实施例的牢固性。

[0024] [实施例4]

[0025] 本实施例在实施例1的基础上做了进一步的改进，如图1所示的一种自动上料的链排传送机，所述的出料槽3与支架1设置有支撑板10，增强了本实施例的牢固性。

[0026] [实施例5]

[0027] 本实施例在实施例1的基础上做了进一步的改进，如图1所示的一种自动上料的链排传送机，所述的支架1的底部设置有万向轮，便于本实施例的移动。

[0028] 如上所述即为本实用新型的实施例。本实用新型不局限于上述实施方式，任何人应该得知在本实用新型的启示下做出的结构变化，凡是与本实用新型具有相同或相近的技术方案，均落入本实用新型的保护范围之内。

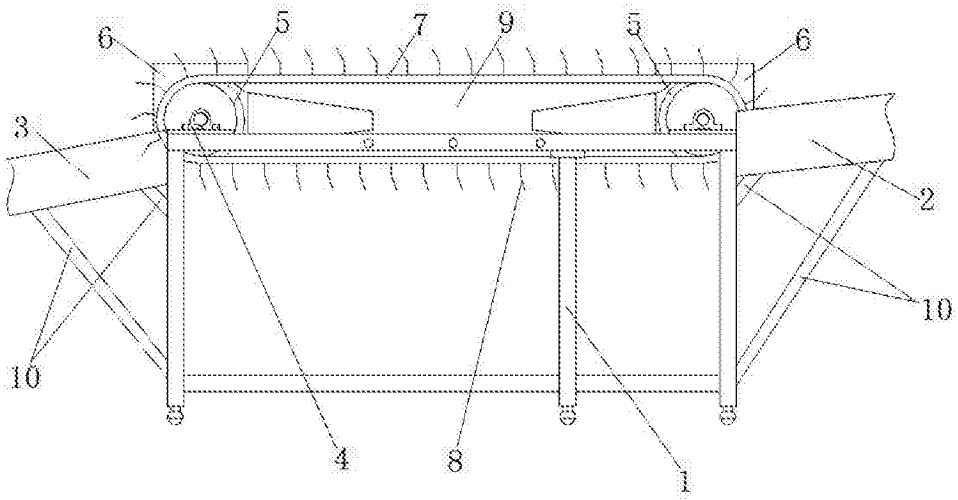

图1

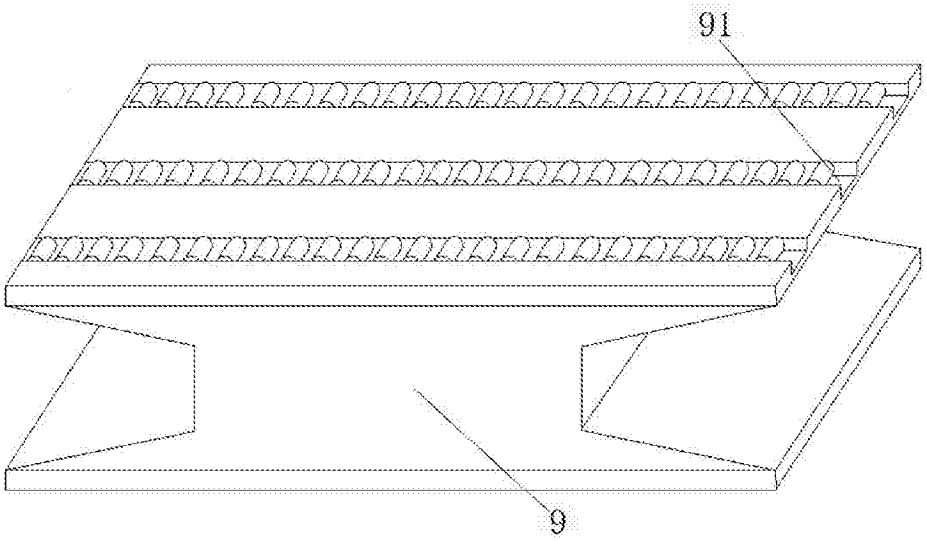

图2