(19)国家知识产权局

(12)实用新型专利

(10)授权公告号 CN 221902511 U
(45)授权公告日 2024.10.29

(21)申请号 202420349498.1
(22)申请日 2024.02.26
(73)专利权人 兰溪市中医院
地址 321100 浙江省金华市兰溪市云山街道山雷路600号兰溪市中医院
(72)发明人 汤艳玲 孔飞燕
(74)专利代理机构 杭州奇炬知识产权代理事务所(特殊普通合伙) 33393
专利代理师 林伟
(51)Int.Cl.
A41D 13/12(2006.01)
A41D 13/005(2006.01)
A41D 13/05(2006.01)
A41D 13/08(2006.01)
A41D 31/06(2019.01)
A47G 9/10(2006.01)

权利要求书1页 说明书5页 附图7页

(54)实用新型名称

一种重症患者肩颈保温披肩

(57)摘要

本实用新型公开了一种重症患者肩颈保温披肩,在有效包裹肩部和上臂的同时,利用保温结构有效避免热量快速散发,并能有效维持披肩所处位置,且可适用于不同患者和不同的使用场景。其技术方案要点是包括披肩和搭配使用的头枕,所述披肩采用可同时环绕肩部和大臂的片状结构,所述披肩的其中一侧设有连接片,连接片可同时绕过肩部和大臂且与披肩的另外一侧贴附连接,披肩内部设有保温层,所述披肩靠近患者头部的端部通过延伸片与头枕远离头部的一侧可分离连接。通过连接片贴附对接的方式,将披肩环绕包裹且固定于肩部和大臂处,利用保温层避免热量快速散发,以达到对肩部和上臂的保温效果;且披肩所处的状态得到有效固定,可有效避免披肩轻易移位。

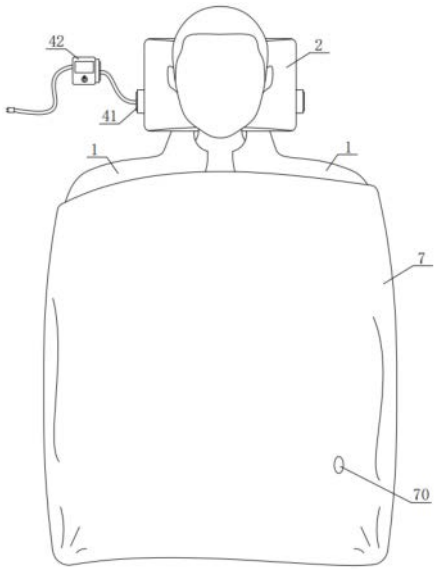

CN 221902511 U

1.一种重症患者肩颈保温披肩,其特征在于:包括披肩(1)和搭配使用的头枕(2),所述披肩(1)采用可同时环绕肩部和大臂的片状结构,且披肩(1)设有两个,所述披肩(1)的其中一侧设有连接片(3),连接片(3)可同时绕过肩部和大臂且与披肩(1)的另外一侧贴附连接,披肩(1)内部设有保温层,所述披肩(1)靠近患者头部的端部通过延伸片(4)与头枕(2)远离头部的一侧可分离连接。

2.根据权利要求1所述的重症患者肩颈保温披肩,其特征在于:所述延伸片(4)朝向头枕(2)的一侧设有第一勾面(40),头枕(2)远离头部的一侧设有第一毛面(20),所述第一毛面(20)位于头枕(2)表面的中部,且所述第一毛面(20)的覆盖面积超过所述第一勾面(40)的覆盖面积。

3.根据权利要求1所述的重症患者肩颈保温披肩,其特征在于:所述保温层内设有加热导丝,延伸片(4)上设有与加热导丝相连的电路接口(41),还包括与电路接口(41)可分离连接的智控开关(42),患者处于卧床状态时,所述电路接口(41)和智控开关(42)位于头枕(2)的旁侧。

4.根据权利要求1所述的重症患者肩颈保温披肩,其特征在于:所述保温层内填充有羽绒、羊毛或保温棉。

5.根据权利要求1所述的重症患者肩颈保温披肩,其特征在于:所述披肩(1)远离肩部的一端开设有导管固定槽(10),所述披肩(1)内侧靠近导管固定槽(10)的位置连接有固定带(11),固定带(11)远离披肩(1)的一侧可绕过导管固定槽(10),且固定带(11)可贴附于披肩(1)的内侧,所述披肩(1)外侧靠近导管固定槽(10)的位置连接有活动片(12),所述活动片(12)可翻转覆盖于导管固定槽(10)上,且活动片(12)可贴附于披肩(1)外侧。

6.根据权利要求5所述的重症患者肩颈保温披肩,其特征在于:所述导管固定槽(10)设有多个,所述固定带(11)可同时绕过多个导管固定槽(10)且与披肩(1)内侧贴附固定。

7.根据权利要求2所述的重症患者肩颈保温披肩,其特征在于:还包括有颈围(5),所述颈围(5)的其中一端表面连接有活动带(6),所述颈围(5)设有活动带(6)的部分表面设有第二毛面(50),所述延伸片(4)的第一毛面(20)可贴附于第二毛面(50)上,活动带(6)可环绕翻转覆盖于延伸片(4)表面,且活动带(6)与颈围(5)的另外一端贴附固定。

8.根据权利要求7所述的重症患者肩颈保温披肩,其特征在于:所述活动带(6)朝向颈围(5)的一侧设有第二勾面(60),延伸片(4)远离第一勾面(40)的一侧表面设有第三毛面(43),所述活动带(6)可同时贴附于第二毛面(50)和第三毛面(43)上。

9.根据权利要求1至8中任意一项所述的重症患者肩颈保温披肩,其特征在于:还包括有胸腔围布(7),所述胸腔围布(7)的左右两侧可分别与两个披肩(1)表面贴附固定,所述胸腔围布(7)上设有可供现有引流管穿过的穿槽(70)。

一种重症患者肩颈保温披肩

技术领域

[0001] 本实用新型涉及医疗领域,具体为一种重症患者肩颈保温披肩。

背景技术

[0002] 目前,一般会将重症患者以仰卧的姿势放置于床上,并进行相应的检查和治疗,身上会连接多条治疗管路和用于监测体征的导联线,且受病情影响多数重症患者都处于意识不清的状态,还需要建立人工气道,导致患者身上线路和管路众多,为方便医护人员频繁的治疗和护理操作,一般会将病号服反穿在患者身上。

[0003] 虽然便于对患者实施治疗,但上衣反穿容易导致患者的肩部外露,并且大多监护室内会采用空气净化层流设备,室内常规温度和空气快速的对流会增加患者机体的散热,使得患者上身受到寒冷的刺激,机体将寒冷刺激通过皮肤内大量神经末梢传到大脑皮质,反射引起器官和内脏血管收缩,不仅会造成患者不适,而且会导致血液循环能力差、抵抗力降低,影响实际治疗效果。

[0004] 因此,需要一种能够避免患者的肩部外露,且能达到保暖效果的保温披肩。

实用新型内容

[0005] 本实用新型的目的是为了提供一种重症患者肩颈保温披肩,在有效包裹肩部和上臂的同时,利用保温结构有效避免热量快速散发,并能有效维持披肩所处位置,且可适用于不同患者和不同的使用场景。

[0006] 为了实现上述目的,本实用新型采用了以下技术方案:

[0007] 一种重症患者肩颈保温披肩,包括披肩和搭配使用的头枕,所述披肩采用可同时环绕肩部和大臂的片状结构,且披肩设有两个,所述披肩的其中一侧设有连接片,连接片可同时绕过肩部和大臂且与披肩的另外一侧贴附连接,披肩内部设有保温层,所述披肩靠近患者头部的端部通过延伸片与头枕远离头部的一侧可分离连接。

[0008] 与现有技术相比,采用了上述技术方案的重症患者肩颈保温披肩,具有如下

[0009] 有益效果:

[0010] 一、采用本实用新型的重症患者肩颈保温披肩,通过连接片贴附对接的方式,将披肩环绕包裹且固定于肩部和大臂处,同时利用保温层增加对肩部和上臂的防护,避免热量快速散发,以达到对肩部和上臂的保温效果。

[0011] 二、并且由于是通过头枕的下侧和披肩的延伸片相连,在卧床期间患者的头部同时压迫于头枕和延伸片,使得披肩所处的状态得到有效固定,可有效避免披肩轻易移动而失去保护的问题;且由于头枕和左右两个披肩均相对独立,可进行单独的更换或清洗消毒,有效增加该保温披肩的使用率。

[0012] 优选的,所述延伸片朝向头枕的一侧设有第一勾面,头枕远离头部的一侧设有第一毛面,所述第一毛面位于头枕表面的中部,且所述第一毛面的覆盖面积超过所述第一勾面的覆盖面积。利用魔术贴的粘贴方式,便于医护人员快速上手操作,且能快速实现调整以

及该保温披肩的重复使用;

[0013] 同时由于头枕和延伸片的连接处位于头枕中部,使得披肩靠近头部的端部也同步靠近中部,以进一步增加对肩部的覆盖面,进而增加保温效果;而面积较大的第一毛面,可便于医护人员根据患者的体型,调整所要粘贴的位置,以将披肩适用性地进行有效覆盖,避免出现遮挡不严的问题;此外,头枕朝向病床的一侧是毛面结构,可有效避免勾面牵拉到床单或降低勾面意外压迫到管路的问题。

[0014] 优选的,所述保温层内设有加热导丝,延伸片上设有与加热导丝相连的电路接口,还包括与电路接口可分离连接的智控开关,患者处于卧床状态时,所述电路接口和智控开关位于头枕的旁侧。利用导丝将热量传递至披肩的内侧表面,通过外部加热以实现对肩部和大臂的升温效果,且能通过智能控制维持特定的温度,进一步增加对肩部和大臂的保温;同时由于导丝具备一定的形变性,在实际使用时可与肩部和上臂结构相适应,避免对患者肢体造成过度压迫。

[0015] 其中保温层也不局限于上述智能加热的结构,也可以采用衣物中保暖材料的方式,有效降低热量的散发,优选的,所述保温层内填充有羽绒、羊毛或保温棉,即通过该在披肩的夹层中设置保暖材料的方式。

[0016] 优选的,所述披肩远离肩部的一端开设有导管固定槽,所述披肩内侧靠近导管固定槽的位置连接有固定带,固定带远离披肩的一侧可绕过导管固定槽,且固定带可贴附于披肩的内侧,所述披肩外侧靠近导管固定槽的位置连接有活动片,所述活动片可翻转覆盖于导管固定槽上,且活动片可贴附于披肩外侧。由于患者身上导管和线路众多,通过将导管或线路置于导管固定槽中,并通过翻转固定带和活动片进行贴附,使得导管或线路被临时限位于其中,达到辅助导管和线路固定的目的,可有效降低牵拉到导管或线路的意外;且由于位于披肩内侧的固定带可进行分离,在置管完成后仍可将导管安置于导管固定槽中,具备使用便捷灵活的特点。

[0017] 优选的,所述导管固定槽设有多个,所述固定带可同时绕过多个导管固定槽且与披肩内侧贴附固定。利用多个导管固定槽可对多条导管进行分别有序的固定,避免多根导管缠绕的同时,便于医护人员分辨和调整,有效增加医护人员的工作效率。

[0018] 优选的,还包括有颈围,所述颈围的其中一端表面连接有活动带,所述颈围设有活动带的部分表面设有第二毛面,所述延伸片的第一毛面可贴附于第二毛面上,活动带可环绕翻转覆盖于延伸片表面,且活动带与颈围的另外一端贴附固定。在患者从重症室中转到普通病房,或身体条件可外出检查时,将披肩和头枕分离,在通过活动带将颈围固定于患者颈部之前,将延伸片的第一勾面和颈围的第二毛面相连,延伸片将被夹持于活动带和颈围之间,在利用魔术贴的粘贴和外部夹持的双重固定作用下,可有效实现颈围和披肩的稳定对接,避免披肩意外滑落的风险;且通过该方式无需携带头枕,避免检查时不便携带头枕的麻烦,同时在面向检查项目时,仍可维持对肩部的保护保温效果。

[0019] 优选的,所述活动带朝向颈围的一侧设有第二勾面,延伸片远离第一勾面的一侧表面设有第三毛面,所述活动带可同时贴附于第二毛面和第三毛面上。通过延伸片外侧和活动带内侧的粘贴作用,以进一步增加颈围、延伸片和活动带三者的连接稳定性,进一步增加连接状态的紧密程度。

[0020] 优选的,还包括有胸腔围布,所述胸腔围布的左右两侧可分别与两个披肩表面贴

附固定,所述胸腔围布上设有可供现有引流管穿过的穿槽。对于部分胸腔镜或胸腔引流的患者,可通过面积较大的胸腔围布可有效覆盖上身,且利用穿槽对引流管进行适当限位固定,对上身实现一定的保温效果,避免上身受凉。

附图说明

[0021] 图1为本实用新型重症患者肩颈保温披肩实施例1的结构示意图。

[0022] 图2为实施例1中披肩和头枕对接方式的结构示意图。

[0023] 图3为实施例1中导管固定槽处的细节示意图。

[0024] 图4为实施例1中胸腔围布反面的结构示意图。

[0025] 图5为本实用新型重症患者肩颈保温披肩实施例2的结构示意图。

[0026] 图6为实施例2中颈围和活动带的结构示意图。

[0027] 图7为实施例2中披肩和颈围对接方式的结构示意图。

[0028] 附图标记:1、披肩;10、导管固定槽;11、固定带;12、活动片;2、头枕;20、第一毛面;3、连接片;4、延伸片;40、第一勾面;41、电路接口;42、智控开关;43、第三毛面;5、颈围;50、第二毛面;6、活动带;60、第二勾面;7、胸腔围布;70、穿槽。

具体实施方式

[0029] 下面结合附图对本实用新型做进一步描述。

[0030] 实施例1:

[0031] 如图1至4所示的重症患者肩颈保温披肩,包括披肩1和搭配使用的头枕2。

[0032] 披肩1采用可同时环绕肩部和大臂的片状结构,在本实施例中披肩1采用纯棉材料制成,且披肩1设有两个,可分别固定于患者的两处肩部。

[0033] 披肩1的其中一侧设有连接片3,连接片3可同时绕过肩部和大臂且与披肩1的另外一侧贴附连接,贴附方式可采用不干胶或魔术贴,在本实施例中为便于多次调整和重复使用,采用魔术贴的粘贴方式,即连接片3的内侧设有魔术贴的毛面,披肩1朝向腋窝方向的表面设有魔术贴的勾面。

[0034] 由于本实施例中涉及不同位置的勾面和毛面较多,为了便于说明,下文对于特殊位置的勾面和毛面采用特定的命名编号,对于可以直接理解位置的勾面和毛面,不作具体命名和编号。

[0035] 披肩1靠近患者头部的端部通过延伸片4与头枕2远离头部的一侧可分离连接,该连接方式可采用贴附或插扣对接的方式,在本实施例中为魔术贴的贴附结构。延伸片4朝向头枕2的一侧设有第一勾面40,头枕2远离头部的一侧设有第一毛面20。

[0036] 而为了增加对肩部的保护效果,以及便于根据不同体型进行调整,第一毛面20位于头枕2表面的中部,且第一毛面20的覆盖面积超过第一勾面40的覆盖面积。

[0037] 如图3的放大细节图所示,披肩1远离肩部的一端开设有导管固定槽10,披肩1内侧靠近导管固定槽10的位置连接有固定带11,固定带11远离披肩1的一侧可绕过导管固定槽10,且固定带11可贴附于披肩1的内侧;披肩1外侧靠近导管固定槽10的位置连接有活动片12,活动片12可翻转覆盖于导管固定槽10上,且活动片12可贴附于披肩1外侧。

[0038] 其中固定带11和活动片12的贴附结构可采用不干胶或魔术贴,在本实施例中为避

免对肢体造成过度压迫,固定带11和活动片12均采用魔术贴的贴附结构。

[0039] 并且为了方便管理患者身上连接的多根导管,导管固定槽10设有多个,固定带11可同时绕过多个导管固定槽10且与披肩1内侧贴附固定。

[0040] 此外,为避免患者畏冷或保暖效果不足,本实施例的披肩1内部还设有保温层,保温层可以是填充有羽绒、羊毛或保温棉这类保暖材料的夹层,保温层也可以是本实施例中设有加热导丝的内部夹层。

[0041] 延伸片4上设有与加热导丝相连的电路接口41,还包括与电路接口41可分离连接的智控开关42,其中智控开关42可采用如现有电热毯的控制器。患者处于卧床状态时,电路接口41和智控开关42位于头枕2的旁侧。

[0042] 还包括有胸腔围布7,胸腔围布7的左右两侧可分别与两个披肩1表面通过魔术贴进行贴附固定,胸腔围布7上设有可供现有引流管穿过的穿槽70。

[0043] 以下为本实施例的使用方式:

[0044] 在患者卧床之前的准备阶段,将延伸片4上的第一勾面40贴附于头枕2上的第一毛面20。之后脱去患者上衣,将披肩1环绕患者的肩部和大臂一周,并通过连接片3将披肩1的两侧相连,使头枕2的第一毛面20朝向并放置于患者头下。

[0045] 若患者手臂带有置入的导管,如图3所示翻转固定带11和活动片12,使固定带11与披肩1内侧的魔术贴临时分离,活动片12与披肩1外侧的魔术贴临时分离,进而使得导管固定槽10进行暴露。待将导管置于导管固定槽10中后,先翻转固定带11,使固定带11绕过安置好的导管,并将固定带11和披肩1内侧粘贴,并翻转活动片12,使活动片12绕过安置好的导管,并将活动片12和披肩1外侧粘贴,实现对导管的辅助固定。

[0046] 紧接着,在患者身上盖上胸腔围布7,将胸腔围布7的左右两侧通过魔术贴与披肩1进行贴附固定。若患者为胸腔引流患者,可在引流管置管阶段将引流管穿过穿槽70,对引流管进行辅助固定。

[0047] 此时,延伸片4的电路接口41位于头枕2的旁侧,将智控开关42分别连接电路接口41和电源,启动并使得保温层内的加热导丝逐渐升温,待温度上升至特定值后暂停加热功能。至此,完成该保温披肩的穿戴和使用操作。

[0048] 实施例2:

[0049] 如图5至7所示,本实施例与实施例1的技术内容基本相同,本实施例与实施例1的区别技术点在于:

[0050] 还包括有颈围5,颈围5的其中一端表面连接有活动带6。

[0051] 颈围5设有活动带6的部分表面设有第二毛面50,延伸片4的第一毛面20可贴附于第二毛面50上,活动带6可环绕翻转覆盖于延伸片4表面,且活动带6与颈围5的另外一端贴附固定。

[0052] 并且为了增加颈围5和披肩1的连接程度,本实施例中活动带6朝向颈围5的一侧设有第二勾面60,延伸片4远离第一勾面40的一侧表面设有第三毛面43,活动带6可同时贴附于第二毛面50和第三毛面43上。

[0053] 以下为本实施例的使用方式:

[0054] 若患者好转,且满足外出检查的条件时,可拉扯头枕2和延伸片4使两者分离。并将颈围5环绕患者颈部,实现对颈部的保温目的。如图7所示,先将延伸片4的第一勾面40粘贴

于颈围5外侧的第二毛面50上,并拉扯活动带6,使活动带6的第二勾面60同时粘贴延伸片4的第三毛面43和颈围5的第二毛面50上,完成颈围5和披肩1的对接。之后将衣物临时覆盖于患者背部或直接穿好上衣,利用轮椅或转运车将患者送至检查室,拿下背部的衣服或脱下上衣再反穿时,仍能维持对肩部的保温效果,即让患者在不受凉的情况下卧床进行检查。

[0055] 以上所述是本实用新型的优选实施方式,对于本领域的普通技术人员来说不脱离本实用新型原理的前提下,还可以做出若干变型和改进,这些也应视为本实用新型的保护范围。

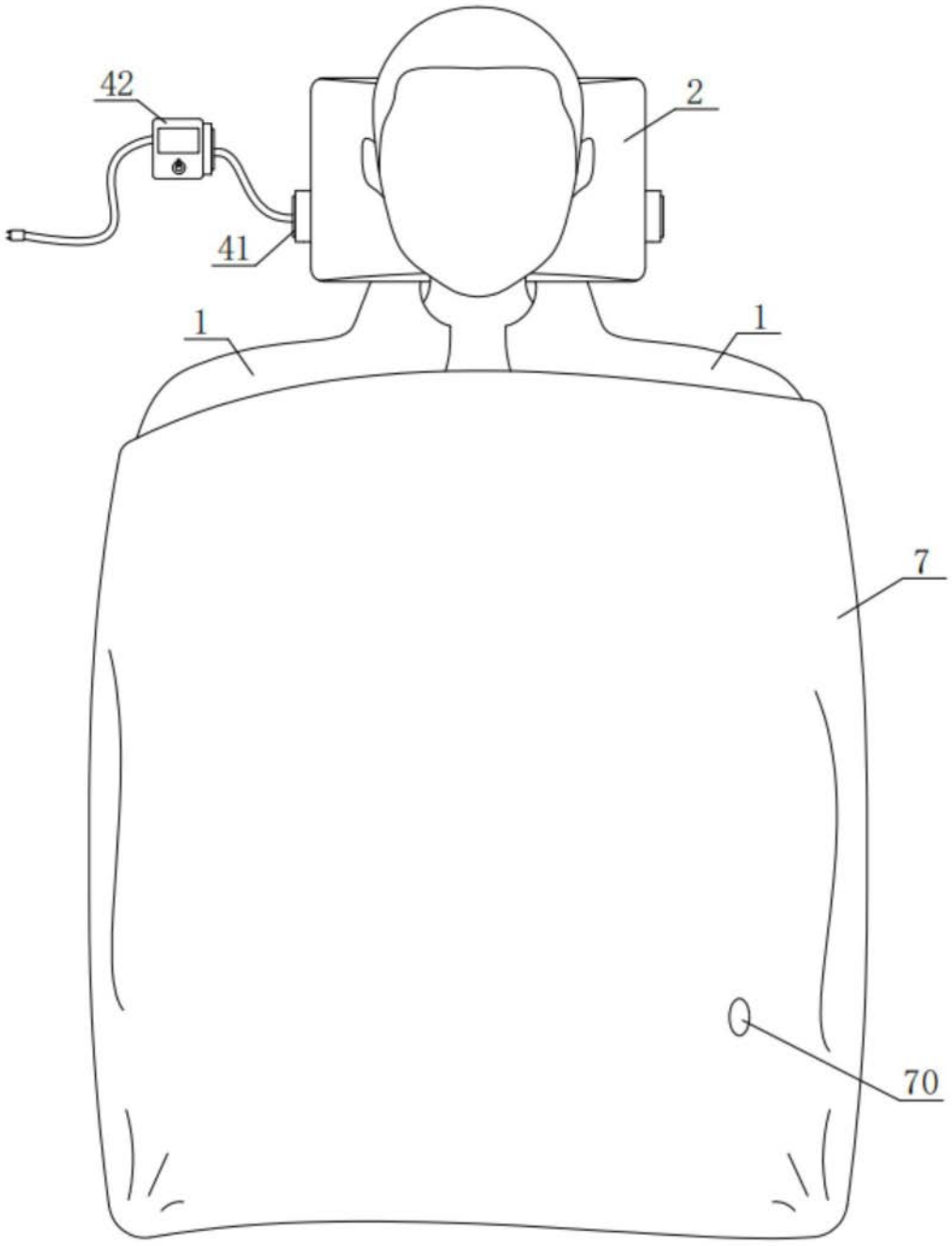

图1

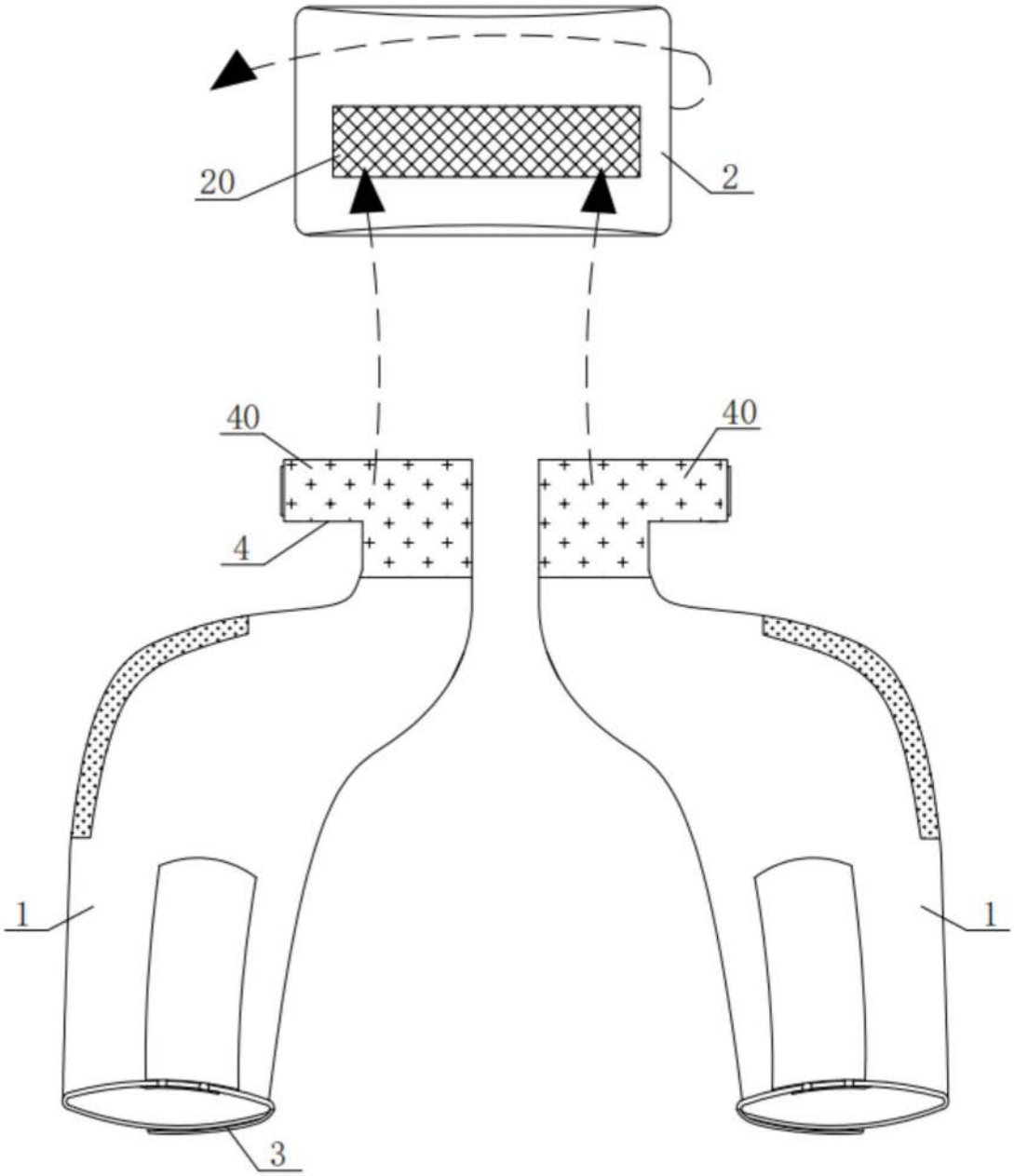

图2

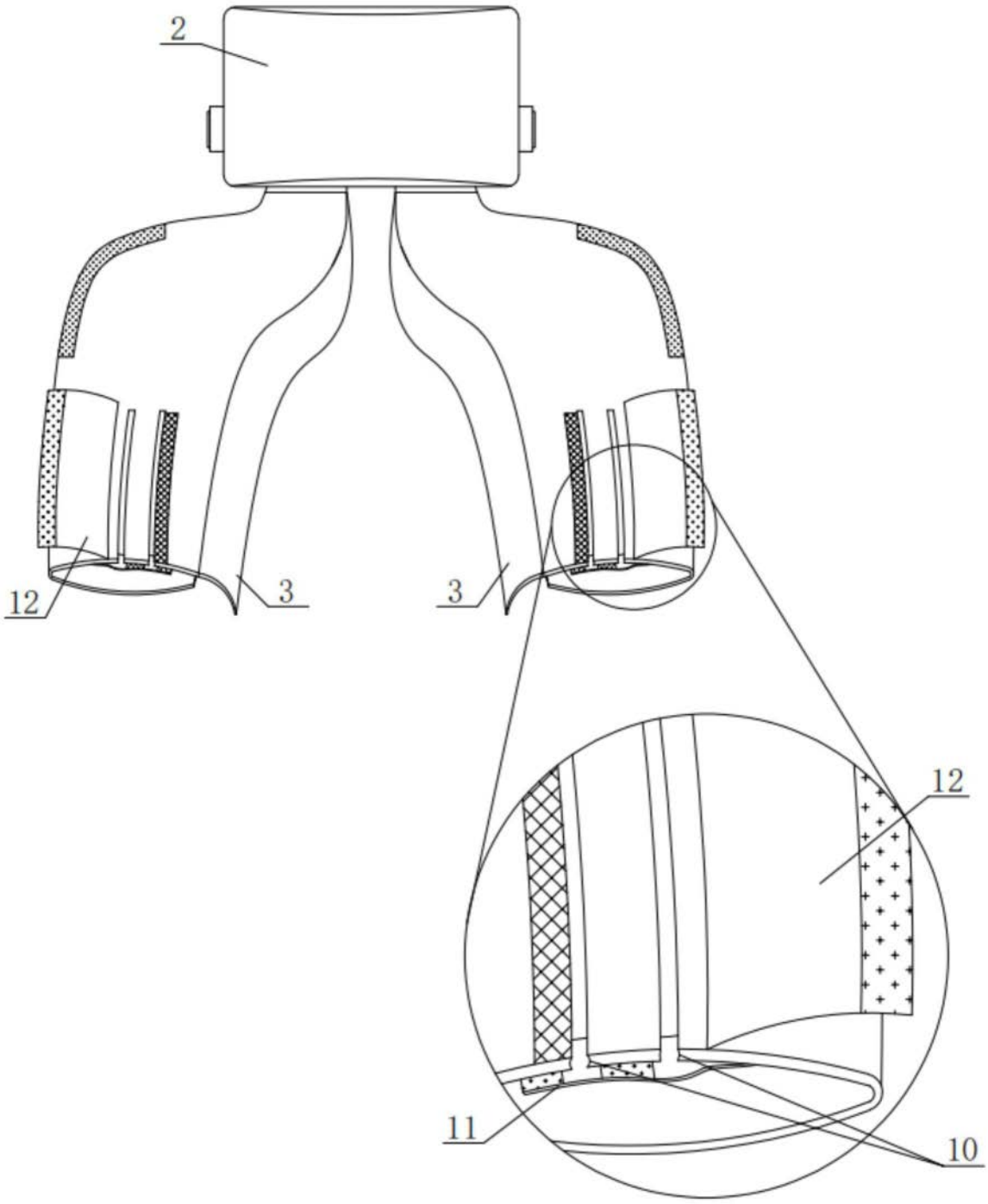

图3

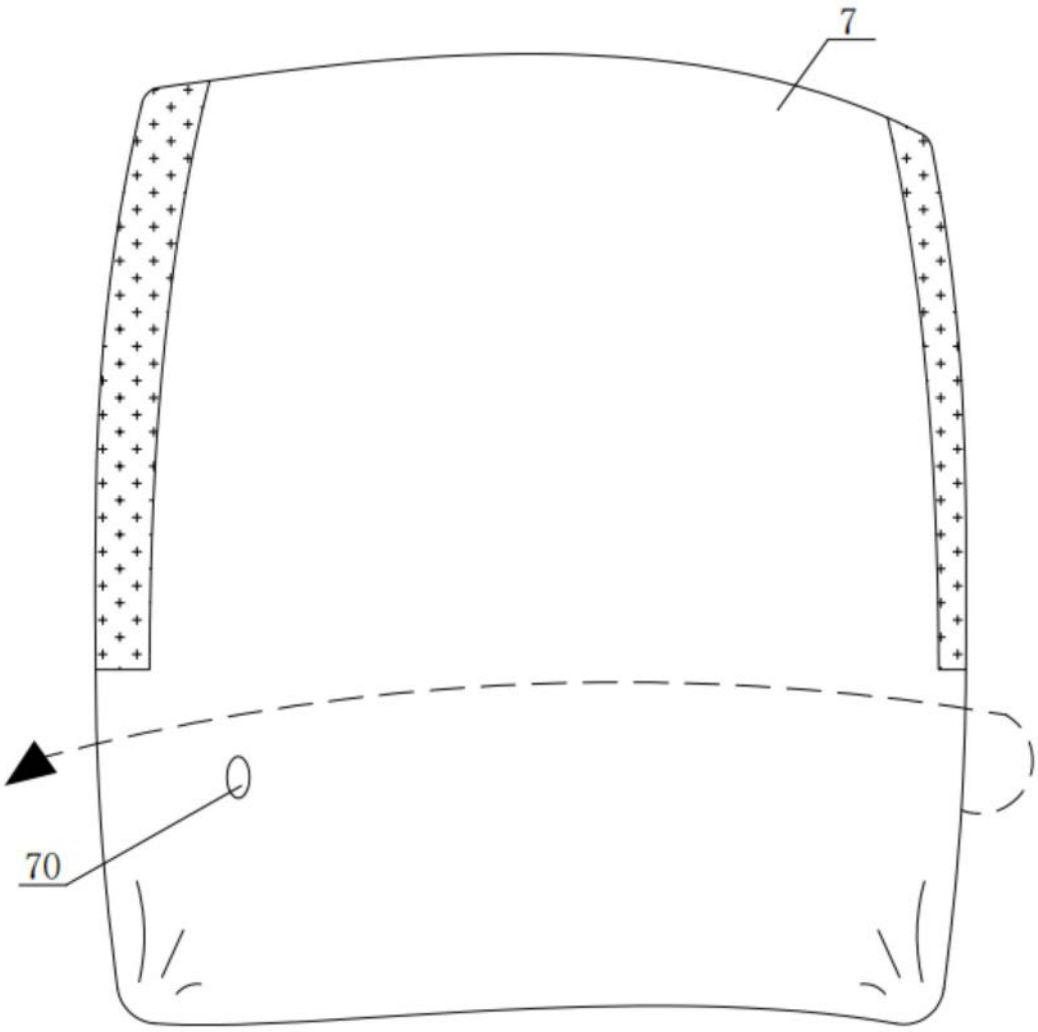

图4

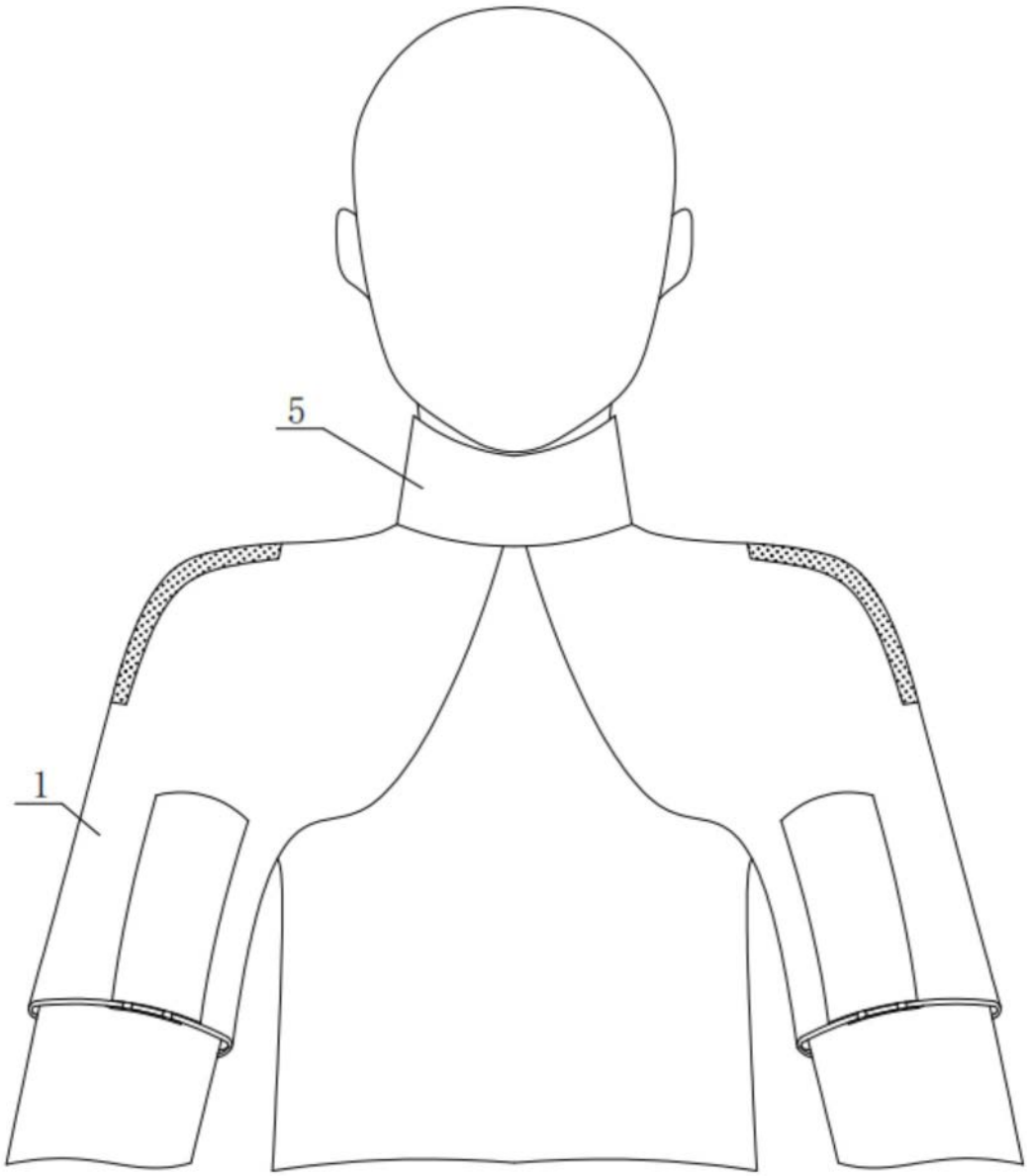

图5

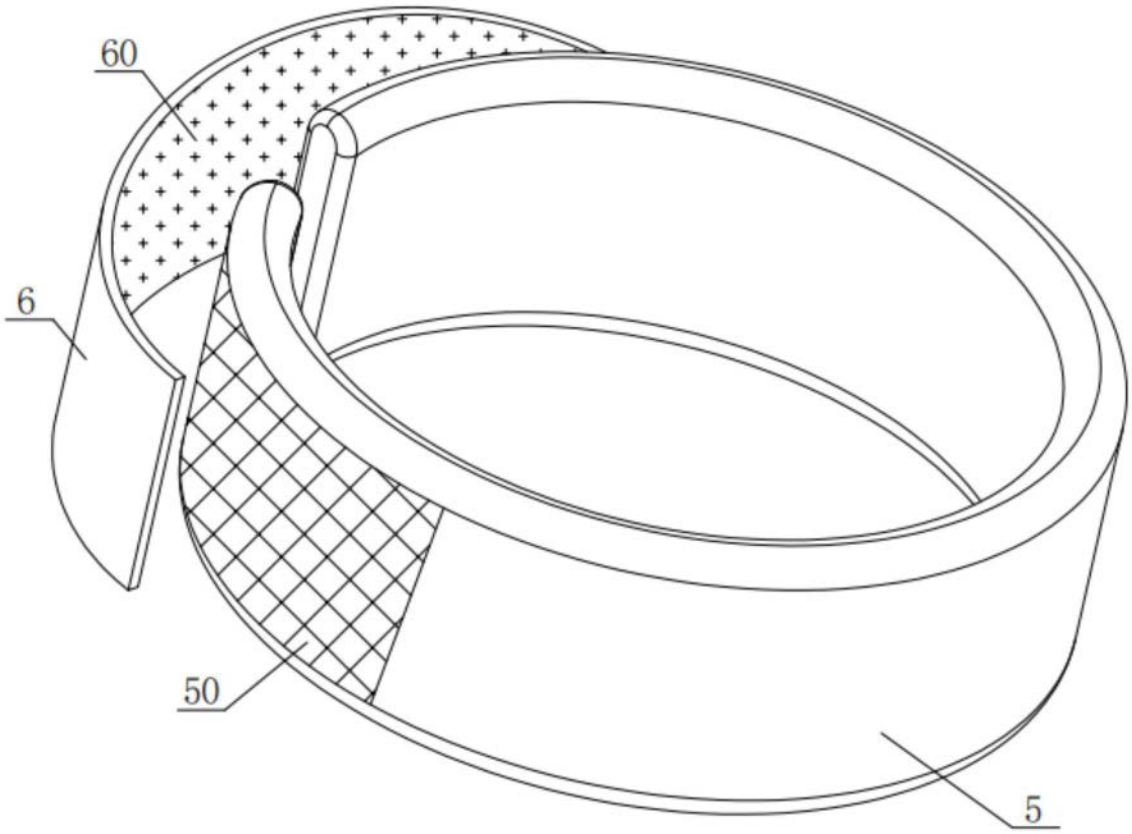

图6

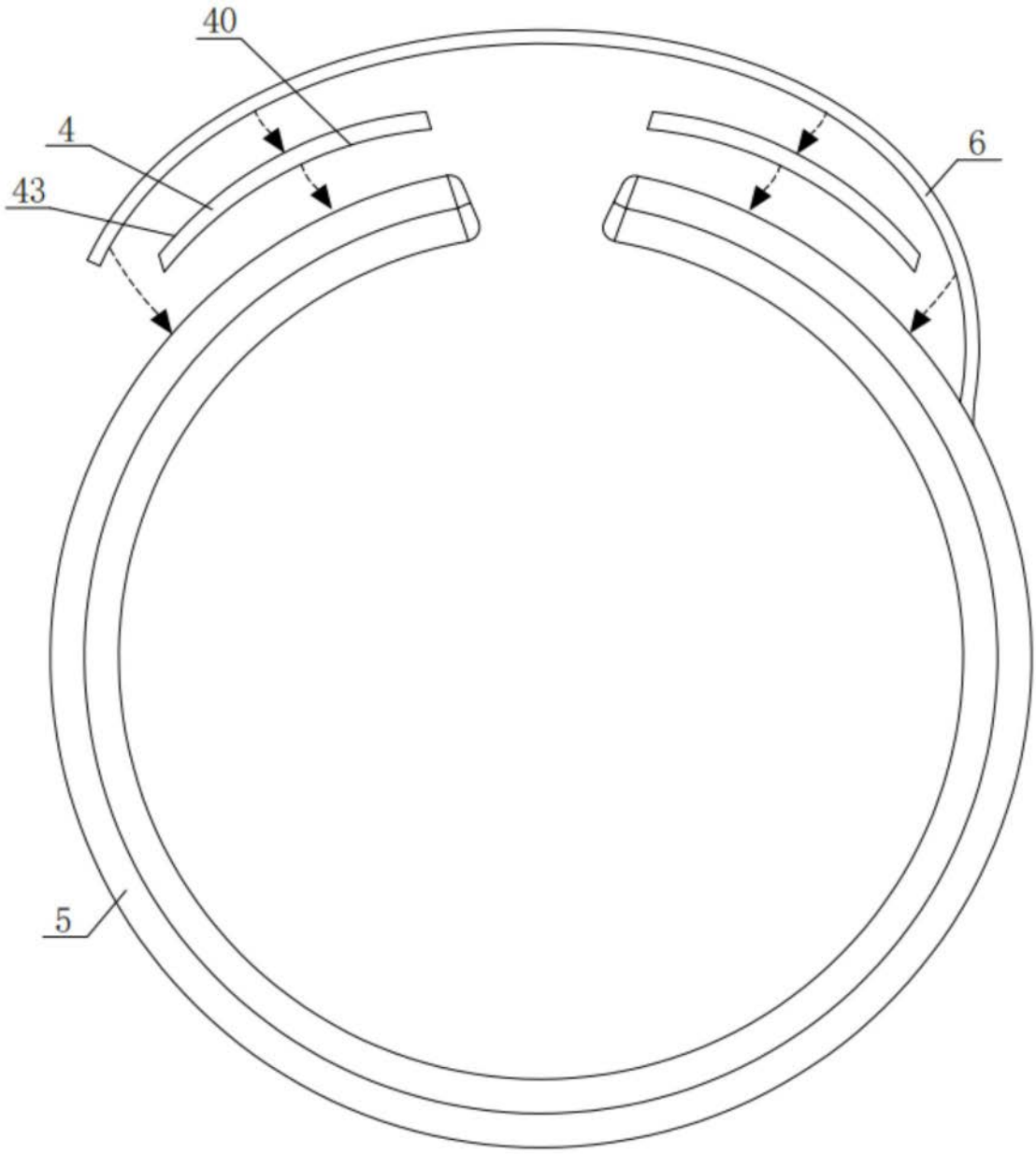

图7