(19)中华人民共和国国家知识产权局

(12)实用新型专利

(10)授权公告号 CN 215831736 U
(45)授权公告日 2022.02.15

(21)申请号 202121504042.0

(22)申请日 2021.07.01

(73)专利权人 中山市达晨照明科技有限公司
地址 528400 广东省中山市古镇镇曹一工业区和泰路11号首层之1

(72)发明人 杨明周 杨明星

(74)专利代理机构 广东高端专利代理事务所(特殊普通合伙) 44346
代理人 徐玲

(51)Int.Cl.
*F21S 8/00*(2006.01)
*F21V 29/77*(2015.01)
*F21V 29/83*(2015.01)
*F21W 131/103*(2006.01)
*F21Y 115/10*(2016.01)

权利要求书1页 说明书3页 附图3页

(54)实用新型名称

一种路灯的双头灯具

(57)摘要

本实用新型公开一种路灯的双头灯具，包括有灯座，在所述灯座上下两侧分别设有灯体，在所述灯座上设有使灯体能快速安装的装拆结构，在所述灯座上设置有散热结构一，在所述灯座外侧设置有外壳组件，在所述外壳组件和灯座上设置有散热结构二，本实用新型结构简单，使用方便，通过散热结构一和散热结构二使双头灯具的散热能力相比传统散热方式更强，具有与外部空气以及风流进行热量交替的能力，防止因散热不良问题导致灯具使用寿命太短，另外双头灯具的LED灯板具有快速装拆的能力，更换以及维护维修更加方便。

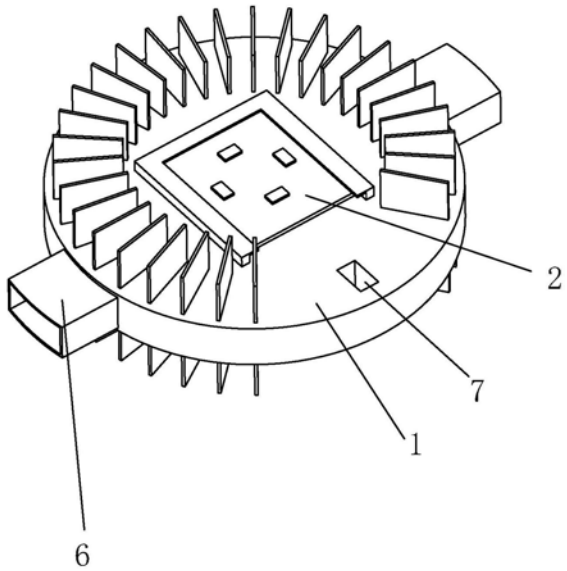


CN 215831736 U

1.一种路灯的双头灯具,其特征在于:包括有灯座(1),在所述灯座(1)上下两侧分别设有灯体(2),在所述灯座(1)上设有使灯体(2)能快速安装的装拆结构(3),在所述灯座(1)上设置有散热结构一(4),在所述灯座(1)外侧设置有外壳组件(5),在所述外壳组件(5)和灯座(1)上设置有散热结构二(6)。

2.根据权利要求1所述的一种路灯的双头灯具,其特征在于所述灯体(2)为LED灯板。

3.根据权利要求2所述的一种路灯的双头灯具,其特征在于所述装拆结构(3)包括有对称设置在灯座(1)上下两壁的U型套架(31),在所述U型套架(31)内侧设置有金属簧片(32),所述灯体(2)能插入U型套架(31)内并与金属簧片(32)连接。

4.根据权利要求1所述的一种路灯的双头灯具,其特征在于所述散热结构一(4)为对称设置在灯座(1)上下两侧的散热鳍片。

5.根据权利要求1所述的一种路灯的双头灯具,其特征在于所述外壳组件(5)包括有外壳一(51),以及设置在外壳一(51)底部的外壳二(52)。

6.根据权利要求5所述的一种路灯的双头灯具,其特征在于所述灯座(1)设置在外壳一(51)内部,所述外壳二(52)设置在位于灯座(1)下侧的灯体(2)正下方。

7.根据权利要求6所述的一种路灯的双头灯具,其特征在于所述散热结构二(6)为设置在灯座(1)上的通风管,所述通风管通设至外壳一(51)外壁两侧。

8.根据权利要求1所述的一种路灯的双头灯具,其特征在于在所述灯座(1)上设置有便于安装电线的穿孔(7)。

9.根据权利要求1所述的一种路灯的双头灯具,其特征在于所述灯座(1)、散热结构一(4)、散热结构二(6)均使用铝材质。

# 一种路灯的双头灯具

## 技术领域

[0001] 本实用新型涉及路灯设备领域,特别涉及一种路灯的双头灯具。

## 背景技术

[0002] 双头灯具为具有两个灯体的灯具,在某些路灯上,特别是一些有特殊设计风格的路灯上,例如设置在游乐园的南瓜灯等,一般会使用双头灯具,使设计图案的灯具发光的同时,底部的灯具仍能对路面进行照亮,而由于双头灯具一般使用LED灯板,其发热量十分大,两个灯具同时工作发热量更加是严重,若散热效果不足,容易使灯具在短时间内就会损坏,传统的简单散热方式太过简陋,不满足对双头灯具的散热,导致需要时常更替,非常的麻烦,而传统的安装方式一般是通过使用螺钉锁紧LED灯板,因此替换更加麻烦。

[0003] 故此,现有的双头灯具需要进一步改善。

## 实用新型内容

[0004] 针对上述现有技术,本实用新型要实现的技术是:对双头灯具实现更高效的散热,另外使LED灯板的更替更加简单方便。

[0005] 为了达到上述目的,本实用新型采用以下方案:

[0006] 一种路灯的双头灯具,包括有灯座,在所述灯座上下两侧分别设有灯体,在所述灯座上设有使灯体能快速安装的装拆结构,在所述灯座上设置有散热结构一,在所述灯座外侧设置有外壳组件,在所述外壳组件和灯座上设置有散热结构二。

[0007] 进一步地,本实用新型中的灯体为LED灯板。

[0008] 进一步地,本实用新型中的装拆结构包括有对称设置在灯座上下两壁的U型套架,在所述U型套架内侧设置有金属簧片,所述灯体能插入U型套架内并与金属簧片连接。

[0009] 进一步地,本实用新型中的散热结构一为对称设置在灯座上下两侧的散热鳍片。

[0010] 进一步地,本实用新型中的外壳组件包括有外壳一,以及设置在外壳一底部的外壳二。

[0011] 进一步地,本实用新型中的灯座设置在外壳一内部,所述外壳二设置在位于灯座下侧的灯体正下方。

[0012] 进一步地,本实用新型中的散热结构二为设置在灯座上的通风管,所述通风管通设至外壳一外壁两侧。

[0013] 进一步地,本实用新型中的灯座上设置有便于安装电线的穿孔。

[0014] 进一步地,本实用新型中的灯座、散热结构一、散热结构二均使用铝材质。

[0015] 综上所述,本实用新型相对于现有技术其有益效果是:

[0016] 本实用新型结构简单,使用方便,通过散热结构一和散热结构二使双头灯具的散热能力相比传统散热方式更强,具有与外部空气以及风流进行热量交替的能力,防止因散热不良问题导致灯具使用寿命太短,另外双头灯具的LED灯板具有快速装拆的能力,更换以及维护维修更加方便。

## 附图说明

[0017] 图1为本实用新型的立体示意图。

[0018] 图2为本实用新型的立体分解示意图之一。

[0019] 图3为本实用新型的立体分解示意图之二。

## 具体实施方式

[0020] 下面结合附图说明和具体实施方式对本实用新型作进一步描述：

[0021] 如图1至3所示的一种路灯的双头灯具，包括有灯座1，在所述灯座1上下两侧分别设有灯体2，在所述灯座1上设有使灯体2能快速安装的装拆结构3，在所述灯座1上设置有散热结构一4，在所述灯座1外侧设置有外壳组件5，在所述外壳组件5和灯座1上设置有散热结构二6，使用时，通过灯座上的装拆结构使灯体能快速装拆，便于更替灯体，通过散热结构一使灯体实现初步散热，通过散热结构二实现进一步的散热，散热结构二使外壳组件外部通设一条能进风的通道，便于利用空气或风流进行散热。

[0022] 本实用新型中所述灯体2为LED灯板，造价便宜，亮度足够，占用空间少。

[0023] 本实用新型中所述装拆结构3包括有对称设置在灯座1上下两壁的U型套架31，在所述U型套架31内侧设置有金属簧片32，所述灯体2能插入U型套架31内并与金属簧片32连接，通过将LED灯板在U型套架侧面插入固定，使LED灯板底部的通电接触片接触金属簧片，金属簧片连接电源从而使LED灯板通电，灯座两侧的LED灯板能通过串联使电源同时带动两个LED灯板发亮。

[0024] 本实用新型中所述散热结构一4为对称设置在灯座1上下两侧的散热鳍片，设置在LED灯板周围，使LED灯板附近的热量被带至散热鳍片处散热，散热鳍片在U型套架的位置处空缺，便于防止阻碍LED灯板的安装拆卸。

[0025] 本实用新型中所述外壳组件5包括有外壳一51，以及设置在外壳一51底部的外壳二52，外壳一一般用于设计图案，通过灯座上侧的LED灯板点亮，外壳二一般用于点亮道路，通过灯座下侧的LED灯板点亮。

[0026] 本实用新型中所述灯座1设置在外壳一51内部，所述外壳二52设置在位于灯座1下侧的灯体2正下方，外壳二位于正对灯座1下侧的灯体用于照亮道路，一般使用透明材质。

[0027] 本实用新型中所述散热结构二6为设置在灯座1上的通风管，所述通风管通设至外壳一51外壁两侧，通风管在灯座上正对LED灯板的位置，使LED灯板的热量能传递至通风管内，由于通风管通设置外壳一外壁两侧，因此外部的空气或风流能进入通风管内，对LED灯板的热量进行散热，加强散热效果，配合散热鳍片使散热能力强劲。

[0028] 本实用新型中所述灯座1上设置有便于安装电线的穿孔7，用于使两个LED灯板能通过电线连接，也可将电源线穿过。

[0029] 本实用新型中所述灯座1、散热结构一4、散热结构二6均使用铝材质，铝材散热能力强，也可使用其他散热能力强的材质。

[0030] 以上显示和描述了本实用新型的基本原理和主要特征以及本实用新型的优点，本行业的技术人员应该了解，本实用新型不受上述实施例的限制，上述实施例和说明书中描述的只是说明本实用新型的原理，在不脱离本实用新型精神和范围的前提下，本实用新型还会有各种变化和改进，这些变化和改进都落入要求保护的本实用新型范围内。本实用新

型要求保护范围由所附的权利要求书及其等效物界定。

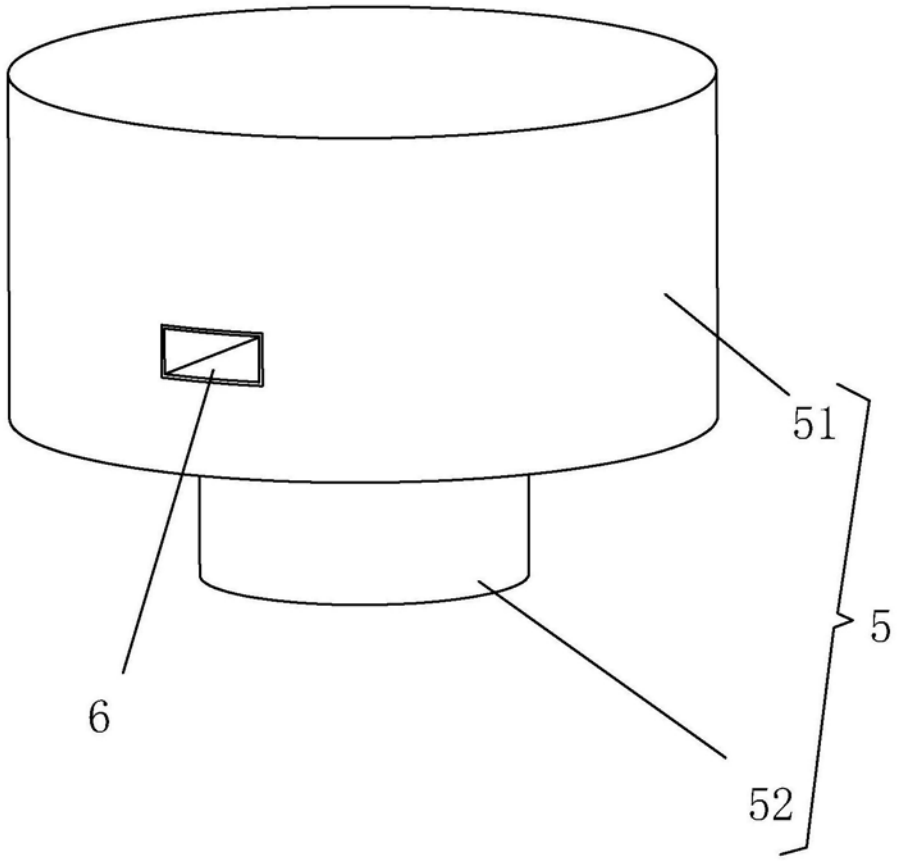


图1

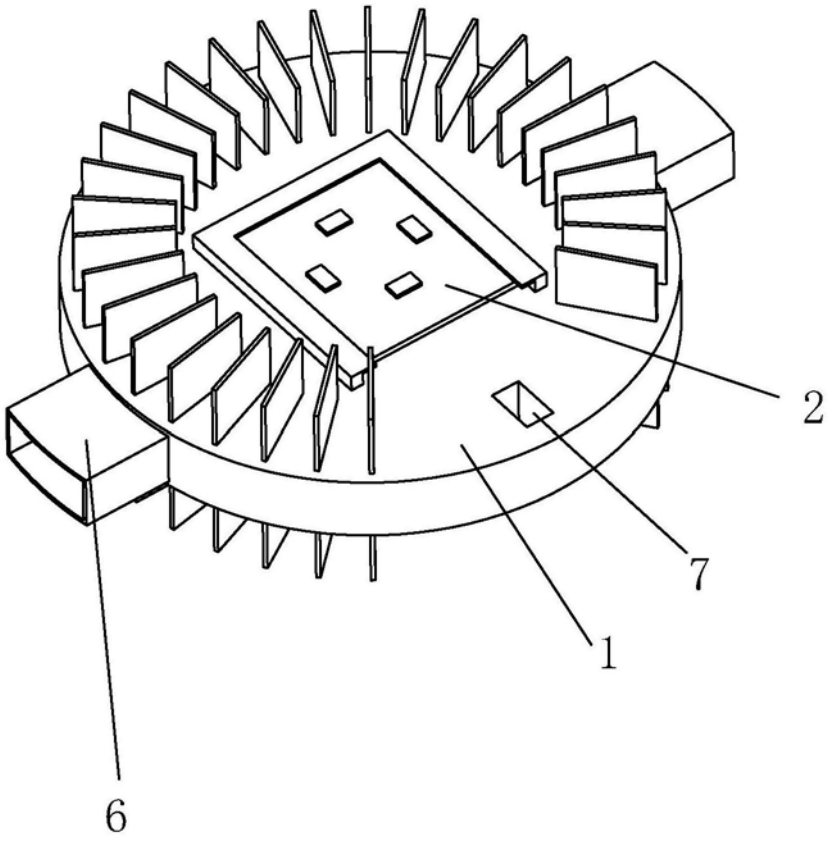


图2

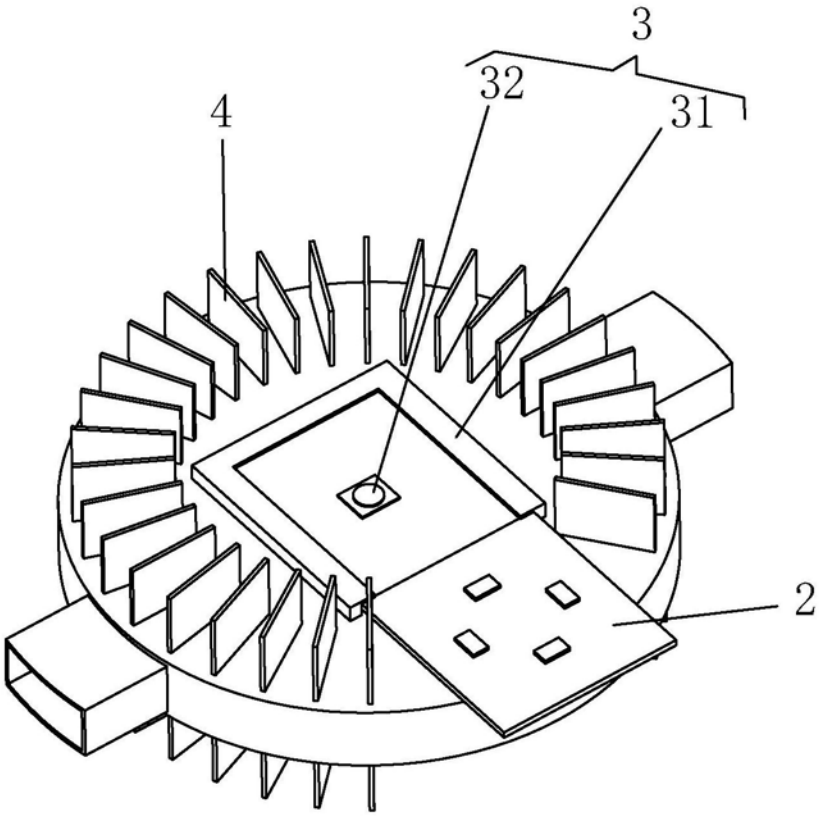


图3