(19)国家知识产权局

(12)实用新型专利

(10)授权公告号 CN 219460639 U
(45)授权公告日 2023.08.04

(21)申请号 202320303004.1

(22)申请日 2023.02.24

(73)专利权人 合肥瓷韵橱饰有限公司
地址 230000 安徽省合肥市包河区太湖东路111号新里海顿公馆B-1幢702室

(72)发明人 席俊杰 王孝珍 席庆锁

(74)专利代理机构 南京国润知识产权代理事务所(特殊普通合伙) 32696
专利代理师 徐博

(51)Int.Cl.
A47B 77/00(2006.01)

权利要求书1页 说明书3页 附图3页

(54)实用新型名称

简易速装的瓷砖厨柜

(57)摘要

本实用新型提供了简易速装的瓷砖厨柜，包括底板瓷砖、两个侧板瓷砖和背板瓷砖，两个侧板瓷砖之间设有两个连接条，每个连接条皆和两个侧板瓷砖之间连接有L型直角铁角码，底板瓷砖后侧和两个侧板瓷砖之间通过两孔塑料角码连接；底板瓷砖位于两个侧板瓷砖之间，底板瓷砖上端、两个侧板瓷砖相对一侧以及其中一个连接条下端皆开设有卡槽，背板瓷砖各个侧边分别位于相对应的卡槽内，两个侧板瓷砖下端皆连接有一体式的延伸脚板，延伸脚板下端卡接有快装调整脚。本瓷砖厨柜实现极简快装，具有工厂标准化生产，傻瓜式安装，工作人员只要会用手枪钻就可以安装，且现场安装无任何胶粘剂，无任何水泥黄沙和铝框架，实现了真正意义上的无胶无醛环保橱柜。

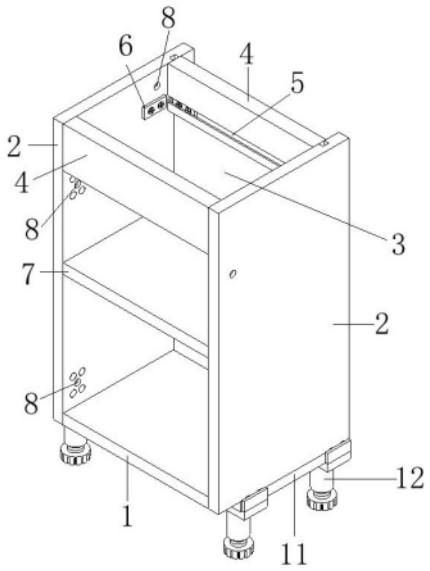

CN 219460639 U

1.简易速装的瓷砖厨柜,包括底板瓷砖(1)、两个侧板瓷砖(2)和背板瓷砖(3),其特征在于:两个所述侧板瓷砖(2)之间设有两个连接条(4),每个所述连接条(4)皆和两个侧板瓷砖(2)之间连接有L型直角铁角码(6),所述底板瓷砖(1)后侧和两个侧板瓷砖(2)之间通过两孔塑料角码(9)连接;

所述底板瓷砖(1)位于两个侧板瓷砖(2)之间,所述底板瓷砖(1)上端、两个侧板瓷砖(2)相对一侧以及其中一个连接条(4)下端皆开设有卡槽(10),所述背板瓷砖(3)各个侧边分别位于相对应的卡槽(10)内,两个所述侧板瓷砖(2)下端皆连接有一体式的延伸脚板(11),所述延伸脚板(11)下端卡接有快装调整脚(12)。

2.根据权利要求1所述的简易速装的瓷砖厨柜,其特征在于:所述底板瓷砖(1)上端设有隔板(7),所述隔板(7)侧边分别和两个侧板瓷砖(2)、背板瓷砖(3)连接。

3.根据权利要求1所述的简易速装的瓷砖厨柜,其特征在于:两个所述连接条(4)相对一侧皆开设有滑槽(5),每个所述滑槽(5)内部滑动有两个L型直角铁角码(6),所述L型直角铁角码(6)一端通过机丝平头螺丝固定在滑槽(5)中,所述L型直角铁角码(6)另一端通过自攻螺丝固定在相邻近的侧板瓷砖(2)上。

4.根据权利要求1所述的简易速装的瓷砖厨柜,其特征在于:每个所述侧板瓷砖(2)上皆开设有三个用于两两相邻柜体连接的对接通孔(8)。

5.根据权利要求2所述的简易速装的瓷砖厨柜,其特征在于:所述底板瓷砖(1)底部和快装调整脚(12)上端相互接触,所述两孔塑料角码(9)位于背板瓷砖(3)远离隔板(7)的一侧,所述两孔塑料角码(9)通过螺栓固定在底板瓷砖(1)和侧板瓷砖(2)内壁上。

6.根据权利要求1所述的简易速装的瓷砖厨柜,其特征在于:所述快装调整脚(12)包括支撑杆(121),所述支撑杆(121)内部设有螺纹连接的调节螺杆(122),所述调节螺杆(122)底部固定连接有承重底座(123),所述支撑杆(121)的外壁套接有配合环,所述配合环外壁固定连接有底框(124),所述配合环与底框(124)顶部均固定连接有支撑板(125),所述底框(124)底部固定连接有加强网,所述延伸脚板(11)卡在两两相临近的支撑板(125)之间。

简易速装的瓷砖厨柜

技术领域

[0001] 本实用新型主要涉及厨柜的技术领域，具体涉及简易速装的瓷砖厨柜。

背景技术

[0002] 厨柜，又称“家庭厨房家具”、“橱兵”等，是家庭厨房内集烧、洗、储物、吸油烟等综合功于一身的家庭民用设施。一般使用明度较高的色彩搭配。厨柜是家居生活常用用品，质量好的橱柜让人做饭都会有愉悦的感觉。厨柜因使用建造的材质不同，而进行分类，瓷砖厨柜就是厨柜中的一种。

[0003] 瓷砖厨柜材质价格低，加之大量手工，所以瓷砖厨柜的价格是非常实惠的，同时瓷砖厨柜因为由瓷砖、水泥，砖头等材质砌成，所以坚固耐用。除了以上两点，砖砌瓷砖还满足了防水、防火、防虫这三大要求，同时也具有抗腐蚀、抗酸性、好清洗、防油、耐刮磨的优良特性。这些都是其他任何一种橱柜都无法替代的，因此，瓷砖厨柜饱受人们喜爱。

[0004] 目前，主流的瓷砖橱柜做法目前主要有三种，一种是水泥黄沙砖砌橱柜 ，第二种是铝合金框架橱柜，第三种是各种胶粘橱柜+前口用铝合金立柱混合做法。前两种瓷砖橱柜做法需要现场加工，导致现场脏乱差，灰尘满天飞，并且施工周期长，对瓦工和现场制作的师傅，技术要求比较高，所以最终的瓷砖橱柜质量差距很大。而瓷砖橱柜的确防水，但胶粘橱柜却绕不开胶水，甲醛含量和各种难闻的气味不能闻，严重影响瓷砖橱柜的使用。

实用新型内容

[0005] 本实用新型技术方案针对现有技术解决方案过于单一的技术问题，提供了显著不同于现有技术的解决方案，主要提供了简易速装的瓷砖厨柜，用以解决上述背景技术中提出传统的瓷砖橱柜组装繁琐的技术问题。

[0006] 本实用新型解决上述技术问题采用的技术方案为：

[0007] 简易速装的瓷砖厨柜，包括底板瓷砖、两个侧板瓷砖和背板瓷砖，两个所述侧板瓷砖之间设有两个连接条，每个所述连接条皆和两个侧板瓷砖之间连接有L型直角铁角码，所述底板瓷砖后侧和两个侧板瓷砖之间通过两孔塑料角码连接；所述底板瓷砖位于两个侧板瓷砖之间，所述底板瓷砖上端、两个侧板瓷砖相对一侧以及其中一个连接条下端皆开设有卡槽，所述背板瓷砖各个侧边分别位于相对应的卡槽内，两个所述侧板瓷砖下端皆连接有一体式的延伸脚板，所述延伸脚板下端卡接有快装调整脚。

[0008] 优选的，所述底板瓷砖上端设有隔板，所述隔板侧边分别和两个侧板瓷砖、背板瓷砖连接。

[0009] 优选的，两个所述连接条相对一侧皆开设有滑槽，每个所述滑槽内部滑动有两个L型直角铁角码，所述L型直角铁角码一端通过机丝平头螺丝固定在滑槽中，所述L型直角铁角码另一端通过自攻螺丝固定在相邻近的侧板瓷砖上。

[0010] 优选的，每个所述侧板瓷砖上皆开设有三个用于两两相邻柜体连接的对接通孔。

[0011] 优选的，所述底板瓷砖底部和快装调整脚上端相互接触，所述两孔塑料角码位于

背板瓷砖远离隔板的一侧，所述两孔塑料角码通过螺栓固定在底板瓷砖和侧板瓷砖内壁上。

[0012] 优选的，所述快装调整脚包括支撑杆，所述支撑杆内部设有螺纹连接的调节螺杆，所述调节螺杆底部固定连接有承重底座，所述支撑杆的外壁套接有配合环，所述配合环外壁固定连接有底框，所述配合环与底框顶部均固定连接有支撑板，所述底框底部固定连接有加强网，所述延伸脚板卡在两两相临近的支撑板之间。

[0013] 与现有技术相比，本实用新型的有益效果为:

[0014] 本瓷砖厨柜进行装配时，首先将底板瓷砖通过两孔塑料角码安装到其中一个侧板瓷砖内侧壁上，将L型直角铁角码滑动安装到滑槽中，然后让两个连接条分别通过L型直角铁角码和已安装的侧板瓷砖连接，将背板瓷砖卡入卡槽内部，同时安装隔板，接着将另一侧板瓷砖进行安装，并分别通过L型直角铁角码、两孔塑料角码进行加固，之后将延伸脚板卡在两两相临近的支撑板之间，使得底板瓷砖底部和快装调整脚上端相互接触即可。本瓷砖厨柜可以直接利用瓷砖进行框架的组装，同时简化了背板瓷砖的安装步骤，极大的增加了瓷砖厨柜装配工作效率，实现了极简快装，具有工厂标准化生产，傻瓜式安装，工作人员只要会用手枪钻就可以安装，并且现场安装无任何胶粘剂，无任何水泥黄沙和铝框架，实现了真正意义上的无胶无醛环保橱柜。

[0015] 以下将结合附图与具体的实施例对本实用新型进行详细的解释说明。

附图说明

[0016] 图1为本实用新型瓷砖橱柜组装图；

[0017] 图2为本实用新型瓷砖橱柜拆分图；

[0018] 图3为本实用新型快装调整脚立体示意图。

[0019] 图中：1、底板瓷砖；2、侧板瓷砖；3、背板瓷砖；4、连接条；5、滑槽；6、L型直角铁角码；7、隔板；8、对接通孔；9、两孔塑料角码；10、卡槽；11、延伸脚板；12、快装调整脚；121、支撑杆；122、调节螺杆；123、承重底座；124、底框；125、支撑板。

具体实施方式

[0020] 为了便于理解本实用新型，下面将参照相关附图对本实用新型进行更加全面的描述，附图中给出了本实用新型的若干实施例，但是本实用新型可以通过不同的形式来实现，并不限于文本所描述的实施例，相反的，提供这些实施例是为了使对本实用新型公开的内容更加透彻全面。

[0021] 请着重参照附图1和2，本实用新型提供一种技术方案：简易速装的瓷砖厨柜，包括底板瓷砖1、两个侧板瓷砖2和背板瓷砖3，两个所述侧板瓷砖2之间设有两个连接条4，每个所述连接条4皆和两个侧板瓷砖2之间连接有L型直角铁角码6，两个所述连接条4相对一侧皆开设有滑槽5，每个所述滑槽5内部滑动有两个L型直角铁角码6，所述L型直角铁角码6一端通过机丝平头螺丝固定在滑槽5中，所述L型直角铁角码6另一端通过自攻螺丝固定在相邻近的侧板瓷砖2上。

[0022] 请着重参照附图1和2，所述底板瓷砖1位于两个侧板瓷砖2之间，所述底板瓷砖1上端设有隔板7，所述隔板7侧边分别和两个侧板瓷砖2、背板瓷砖3连接，隔板7的设置，用于将

组成的瓷砖厨柜内部进行分层，合理利用空间。所述底板瓷砖1上端、两个侧板瓷砖2相对一侧以及其中一个连接条4下端皆开设有卡槽10，所述背板瓷砖3各个侧边分别位于相对应的卡槽10内，通过卡槽10固定背板瓷砖3，只需要将背板瓷砖3各个侧边置于卡槽10内部，即可实现固定背板瓷砖3，简化了装配步骤，同时由于卡槽10位置确定，确保由卡槽10固定的背板瓷砖3位置不会出现偏差，减去了测量定位步骤，增加了装配速率。

[0023] 所述底板瓷砖1底部和快装调整脚12上端相互接触。所述底板瓷砖1后侧和两个侧板瓷砖2之间通过两孔塑料角码9连接，所述两孔塑料角码9位于背板瓷砖3远离隔板7的一侧，所述两孔塑料角码9通过螺栓固定在底板瓷砖1和侧板瓷砖2内壁上。

[0024] 请着重参照附图1和2，每个所述侧板瓷砖2上皆开设有三个用于两两相邻柜体连接的对接通孔8，在多组瓷砖厨柜进行安装之后，两两相邻瓷砖厨柜的侧板瓷砖2相互贴合，此时，使用穿心螺杆穿过对接通孔8，将两两相邻瓷砖厨柜连接固定，对接通孔8进一步增加安装便捷性。

[0025] 请着重参照附图1-3，两个所述侧板瓷砖2下端皆连接有一体式的延伸脚板11，所述延伸脚板11下端卡接有快装调整脚12。所述快装调整脚12包括支撑杆121，所述支撑杆121内部设有螺纹连接的调节螺杆122，所述调节螺杆122底部固定连接有承重底座123，所述支撑杆121的外壁套接有配合环，所述配合环外壁固定连接有底框124，所述配合环与底框124顶部均固定连接有支撑板125，所述底框124底部固定连接有加强网，所述延伸脚板11卡在两两相临近的支撑板125之间。快装调整脚12用于瓷砖厨柜的支撑，在进行安装时，只需要将延伸脚板11卡在两两相临近的支撑板125之间即可，安装方便。

[0026] 当快装调整脚12需要对高度进行调节时，通过转动调节螺杆122来调节支撑杆121的整体高度，并且每个快装调整脚12都可以对高度进行自定义，这样可以针对那种地板表面不平整，预防柜体出现的晃动的情况，有效的减少了柜体不稳定的问题，其次承重底座123底部还开设有多孔结构，这样可以减少承重底座123底部的积灰问题，方便吸尘器进行清扫，快装调整脚12整体采用塑料材质，价格低廉，适合大规模量产。

[0027] 本实用新型的具体操作方式如下：

[0028] 本瓷砖厨柜进行装配时，首先将底板瓷砖1通过两孔塑料角码9安装到其中一个侧板瓷砖2内侧壁上，将L型直角铁角码6滑动安装到滑槽5中，然后让两个连接条4分别通过L型直角铁角码6和已安装的侧板瓷砖2连接，将背板瓷砖3卡入卡槽10内部，同时安装隔板7，接着将另一侧板瓷砖2进行安装，并分别通过L型直角铁角码6、两孔塑料角码9进行加固，之后将延伸脚板11卡在两两相临近的支撑板125之间，使得底板瓷砖1底部和快装调整脚12上端相互接触即可，在多组瓷砖厨柜进行安装之后，两两相邻瓷砖厨柜的侧板瓷砖2相互贴合，此时，使用穿心螺杆穿过对接通孔8，将两两相邻瓷砖厨柜连接固定。

[0029] 上述结合附图对本实用新型进行了示例性描述，显然本实用新型具体实现并不受上述方式的限制，只要采用了本实用新型的方法构思和技术方案进行的这种非实质改进，或未经改进将本实用新型的构思和技术方案直接应用于其他场合的，均在本实用新型的保护范围之内。

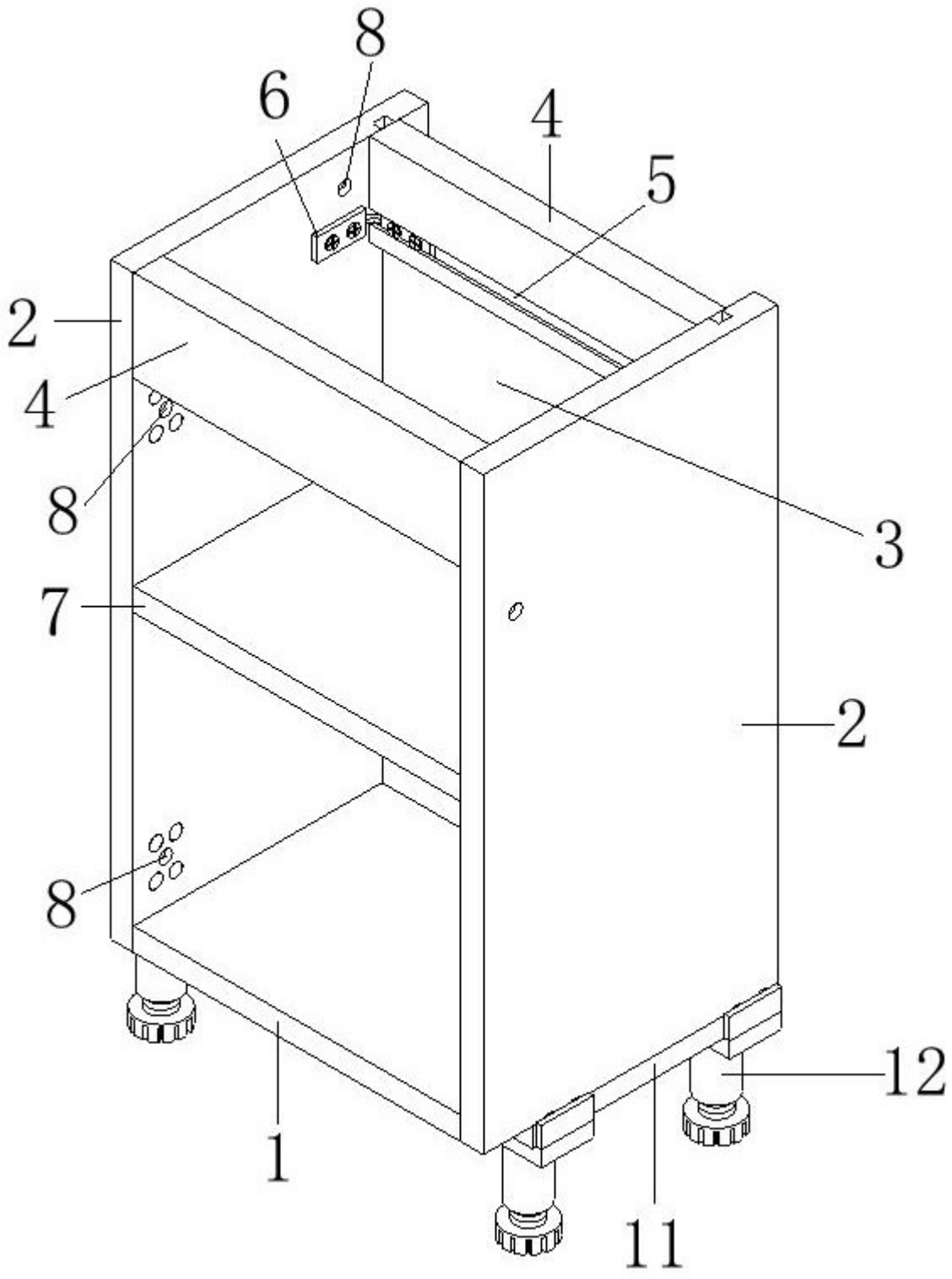

图 1

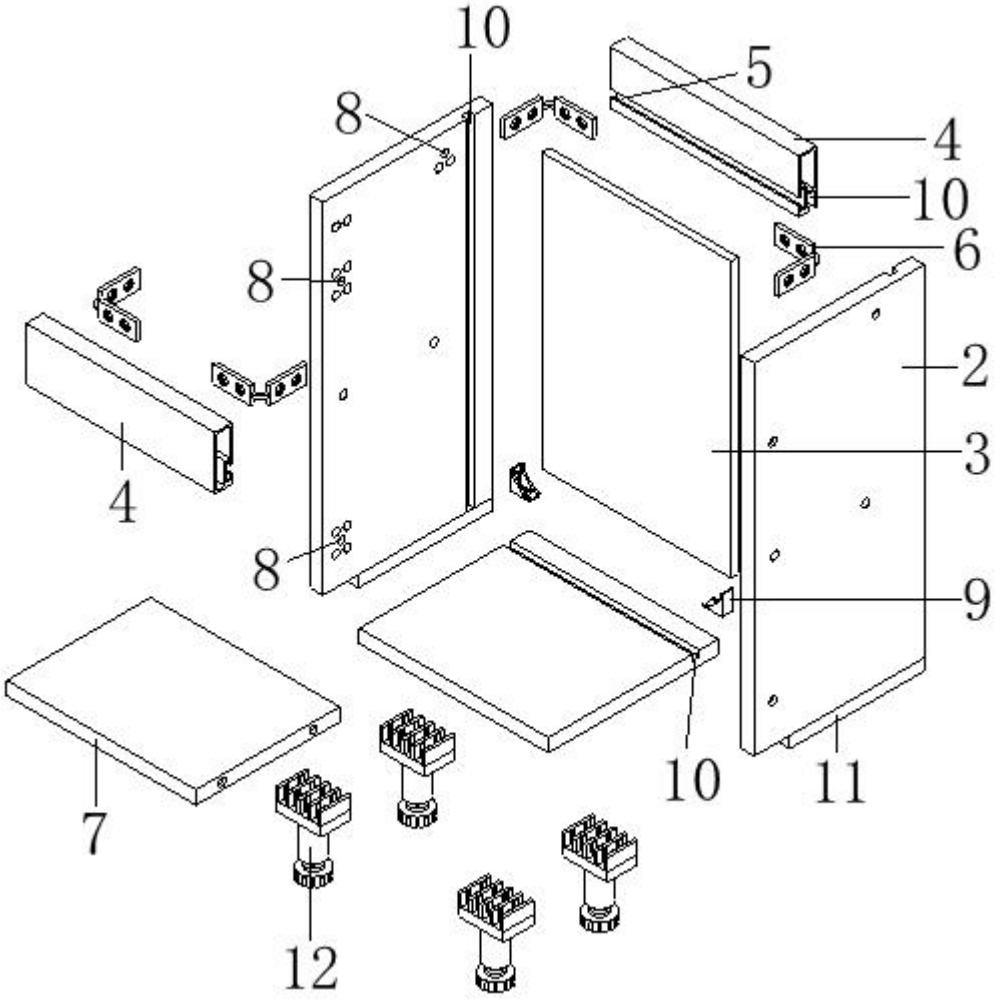

图 2

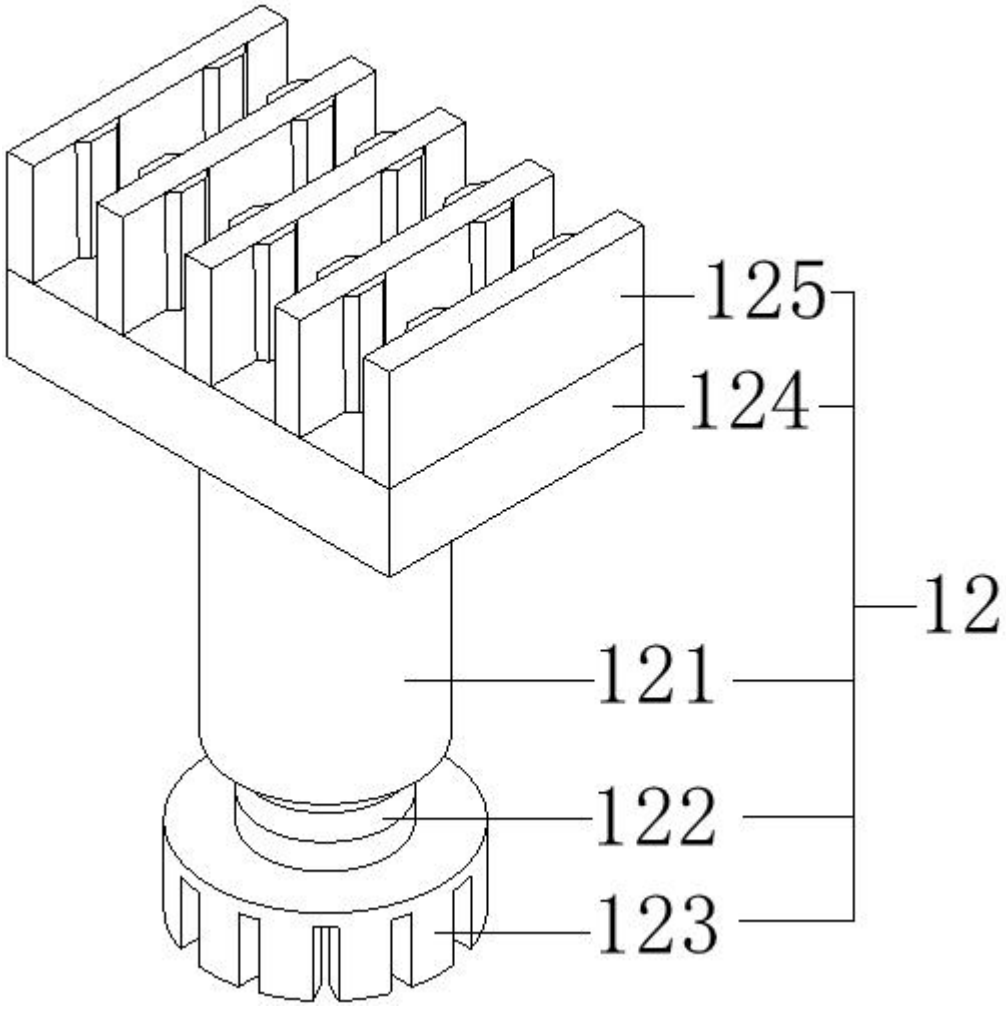

图 3