(19)中华人民共和国国家知识产权局

(12)实用新型专利

(10)授权公告号 CN 203149444 U
(45)授权公告日 2013.08.21

(21)申请号 201320084746.6

(22)申请日 2013.02.25

(73)专利权人 深圳市泽宝网络科技有限公司
地址 518049 广东省深圳市福田区滨河大道深业泰然水松大厦 4B18 号

(72)发明人 孙才金

(74)专利代理机构 深圳市君胜知识产权代理事务所 44268
代理人 王永文 杨宏

(51)Int.Cl.
*G06F 1/16*(2006.01)

权利要求书1页 说明书4页 附图3页

(54)实用新型名称

一种平板电脑的支架装置

(57)摘要

本实用新型公开了一种平板电脑的支架装置，其包括一放置平板电脑的本体，在所述本体上同时设置有可适配平板电脑宽边的第一滑槽和可适配平板电脑窄边的第二滑槽；所述第一滑槽和所述第二滑槽设置有可显露屏幕的开口部，并且向该开口部延伸设置有阻挡部。由于本支架装置采用分别适配平板电脑宽边和窄边的第一滑槽和第二滑槽，便于平板电脑横向放置和竖向放置，以适应不同角度的操作。

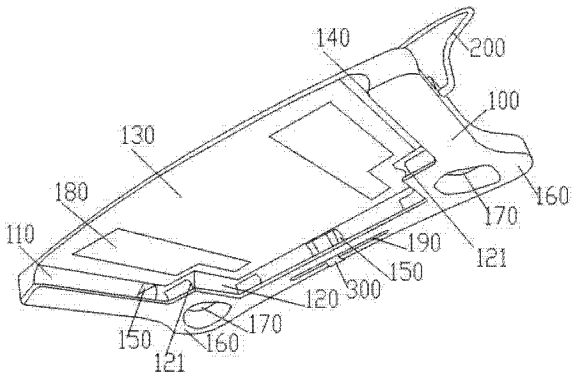


CN 203149444 U

1. 一种平板电脑的支架装置，其包括一放置平板电脑的本体，其特征在于，在所述本体上同时设置有可适配平板电脑宽边的第一滑槽和可适配平板电脑窄边的第二滑槽；所述第一滑槽和所述第二滑槽设置有可显露屏幕的开口部，并且向该开口部延伸设置有阻挡部。

2. 根据权利要求 1 所述的支架装置，其特征在于，所述第一滑槽和所述第二滑槽设置在所述本体的同一侧面，所述第二滑槽与所述第一滑槽之间通过一弯折部过渡。

3. 根据权利要求 1 所述的支架装置，其特征在于，在所述开口部内的本体侧壁上设置有用于防止所述平板电脑磨损的第一绒面部。

4. 根据权利要求 1 所述的支架装置，其特征在于，在所述阻挡部的内壁上设置有用于防止所述平板电脑磨损的第二绒面部。

5. 根据权利要求 1 所述的支架装置，其特征在于，所述本体的下端两侧设置有方便握持的突部，并在该突部上设置有便于握持的孔部。

6. 根据权利要求 1 所述的支架装置，其特征在于，在所述第一滑槽和所述第二滑槽内还设置有数个开孔。

7. 根据权利要求 1 至 6 任一所述的支架装置，其特征在于，在所述本体上还设置有一可选择支撑在所述本体的前方或后方的支脚。

8. 根据权利要求 7 所述的支架装置，其特征在于，所述支脚设置具有两端可转动地连接在所述本体两侧，并设置具有一用于限制所述支脚打开角度的限位装置。

9. 根据权利要求 7 所述的支架装置，其特征在于，所述支脚为一依所述本体外周缘等间距设置的弯杆，该弯杆的两端可转动设置在所述本体的两侧，并设置具有一用于限制所述支脚打开角度的限位装置。

10. 根据权利要求 9 所述的支架装置，其特征在于，所述限位装置设置为一连接在所述本体下端与所述弯杆的对应位置之间的固定长度之连接线。

# 一种平板电脑的支架装置

## 技术领域

[0001] 本实用新型属于一种平板电脑的辅助设备，尤其涉及的是一种平板电脑的支架装置。

## 背景技术

[0002] 平板电脑，例如 ipad，E 本等，是一种小型、方便携带的个人电脑。随着电脑技术的飞速发展，人们生活水平的不断提高，平板电脑的普及率越来越高。

[0003] 平板电脑在使用过程中，通常是放置在桌面上或直接捧在手上。放在桌面上，平板电脑的角度不便调整，影响使用时的舒适性，而且不是随时随地都有合适的桌面供平板电脑放置的；如果直接放置在手上，手容易疲惫，且平板电脑容易滑离手部，当需要双手操作时就不能完成相应的操作；再者，随着平板电脑的不断进步，简单的放置已经不能适应其功能的发展。

[0004] 因此，现有技术还有待于改进和发展。

## 实用新型内容

[0005] 本实用新型的目的在于提供一种平板电脑的支架装置，便于平板电脑随时随地都能够有合适而方便放置平台。

[0006] 本实用新型的技术方案如下：一种平板电脑的支架装置，其包括一放置平板电脑的本体，在所述本体上同时设置有可适配平板电脑宽边的第一滑槽和可适配平板电脑窄边的第二滑槽；所述第一滑槽和所述第二滑槽设置有可显露屏幕的开口部，并且向该开口部延伸设置有阻挡部。

[0007] 上述的一种平板电脑的支架装置，其中：所述第一滑槽和所述第二滑槽设置在所述本体的同一侧面，所述第二滑槽与所述第一滑槽之间通过一弯折部过渡。

[0008] 上述的一种平板电脑的支架装置，其中：在所述开口部内的本体侧壁上设置有用于防止所述平板电脑磨损的第一绒面部。

[0009] 上述的一种平板电脑的支架装置，其中：在所述阻挡部的内壁上设置有用于防止所述平板电脑磨损的第二绒面部。

[0010] 上述的一种平板电脑的支架装置，其中：所述本体部的下端两侧设置有方便握持的突部，并在该突部上设置有便于握持的孔部。

[0011] 上述的一种平板电脑的支架装置，其中：在所述第一滑槽和所述第二滑槽内还设置有一数个开孔。

[0012] 上述的一种平板电脑的支架装置，其中：在所述本体上还设置有一可选择支撑在所述本体的前方或后方的支脚。

[0013] 上述的一种平板电脑的支架装置，其中：所述支脚设置具有两端可转动地连接在所述本体两侧，并设置具有一用于限制所述支脚打开角度的限位装置。

[0014] 上述的一种平板电脑的支架装置，其中：所述支脚为一依所述本体外周缘大致等

间距设置的弯杆，该弯杆的两端可转动设置在所述本体的两侧，并设置具有一用于限制所述支脚打开角度的限位装置。

[0015] 上述的一种平板电脑的支架装置，其中：所述限位装置设置为一连接在所述本体下端与所述弯杆的对应位置之间的固定长度之连接线。

[0016] 上述的一种平板电脑的支架装置，其中：所述连接线采用易拉贴结构，其一端固定连接在所述本体下端或所述弯杆的对应位置，并且设置一侧为钩另一侧为丝的结构。

[0017] 上述的一种平板电脑的支架装置，其中：所述本体下端设置具有一用于穿过所述连接线的条形孔。

[0018] 本实用新型所提供的一种平板电脑的支架装置，由于本支架装置采用分别适配平板电脑宽边和窄边的第一滑槽和第二滑槽，便于平板电脑横向放置和竖向放置，以适应不同角度的操作，便于携带、便于平板电脑的放置，能够使平板电脑随时随地都拥有合适且方便的放置平台。

## 附图说明

[0019] 图 1 为本实用新型支架装置在支脚向本体后方展开时的结构示意图。

[0020] 图 2 为本实用新型支架装置在支脚收拢时的正视结构示意图。

[0021] 图 3 为本实用新型支架装置在支脚向本体前方展开时的右视结构示意图。

## 具体实施方式

[0022] 以下对本实用新型的较佳实施例加以详细说明。

[0023] 本实用新型所提供的一种平板电脑的支架装置，其较佳实施例如图 2 所示，包括本体 100 和支脚 200，其中本体 100 上用于放置平板电脑，可以但不限于如 ipad、ipadmini 或 E 人 E 本等，对应不同大小的平板电脑可以设置所述本体 100 采用对应的尺寸大小，所述本体 100 可以采用木质，可以但不限于如竹木，或可以采用塑胶材质，也可以采用较重的金属材质，例如铝合金或不锈钢板；所述支脚 200 用于支撑本体 100。如图 2 和图 3 所示，本实用新型支架装置中，所述支脚 200 可旋转地设置在本体 100 上，所述支脚 200 可选择支撑在所述本体 100 的前方（参阅图 3）或后方（参阅图 1）。

[0024] 参阅图 1、图 2，在所述本体 100 上同时设置有可适配平板电脑宽边的第一滑槽 110 和可适配平板电脑窄边的第二滑槽 120，所述第一滑槽 110 和所述第二滑槽 120 设置有可显露屏幕的开口部 130，并且向该开口部延伸设置有阻挡部 140，如此可以实现在同一支架装置上可横向或纵向放置平板电脑，并且由于采用滑槽结构设置，以及在滑槽上设置的阻挡部 140，平板电脑在滑入滑槽后可以很好的固定放置，尤其是在躺倒床上使用时，使用者可以仰躺或侧躺观看平板电脑，比单独拿持平板电脑要舒适的多。

[0025] 较好的是，可将所述第一滑槽 110 和所述第二滑槽 120 设置在所述本体 100 的同一侧面，并且所述第二滑槽 120 与所述第一滑槽 110 之间通过一弯折部 121 过渡，如图 1 和图 2 所示，如此所述第二滑槽 120 就向下延伸突出于所述第一滑槽 110 的下方，由此可以节省支架装置的材料，实现平板电脑在不同使用方式（横屏或竖屏）下开口部 130 之间的重合利用。

[0026] 本实用新型所述平板电脑的支架装置中，当平板电脑需要横向放置到所述本体

100 上时，平板电脑沿着第一滑槽 110 插入所述本体 100 上，当平板电脑插入所述本体 100 的下端抵达弯折部 121 时，平板电脑便放置完成，十分方便使用。当平板电脑需要竖向放置到所述本体 100 上时，平板电脑插入第二滑槽 120，当平板电脑插入所述本体 100 的下端并抵达第二滑槽 120 的底壁时，平板电脑便放置完成。由于所述第一滑槽 110 和所述第二滑槽 120 向开口部 130 延伸设置有阻挡部 140，故平板电脑能够很稳定地嵌在相应的滑槽内，即使将本体 100 正方朝下(即使用者仰躺或侧躺使用)，平板电脑也不会掉出。

[0027] 如图 1 和图 2 所示，在所述第一滑槽 110 和所述第二滑槽 120 内还设置有数个开孔 150，以便方便平板电脑侧沿相应接口的插接，所述开孔 150 能够保证所述平板电脑上的接口便于和外界连接，所述开孔 150 的位置和数量可以根据平板电脑接口的数量和位置适当设置。此外，所述开孔 150 还能够方便手指拨动平板电脑，便于将平板电脑从所述的本体 100 上取出。

[0028] 在所述开口部 130 内的本体 100 侧壁上设置有第一绒面部 180，如图 1 和图 2 所示，在所述阻挡部 140 的内壁上设置有第二绒面部(图中未示出第二绒面部，但参照第一绒面部 180 的示意，可以得知其如何设置；绒面部可以采用黏贴的单面绒面布，或者直接植绒在对应区域上)，该第二绒面部可以设置为条形或间断设置的多块，在弯折部的底壁上和第二滑槽 120 的底壁上也均设置有相应的绒面部，上述的绒面部均用于防止所述平板电脑的磨损，对平板电脑起到保护作用；而且当本支架装置使用过程中在掉落或震动时，绒面部能够对所述平板电脑起到缓冲和防护作用，并可以在与平板电脑形成略紧适配时产生一定的摩擦阻力，防止所述平板电脑轻易滑出。

[0029] 所述本体 100 的下端两侧还设置有方便握持的突部 160，如图 1 和图 2 所示，并在该突部 160 上设置有便于握持的孔部 170；该孔部 170 的设置可以有其他变形，例如孔部 170 的边缘设置形成开放性的。这样在握持本实用新型支架装置时，使本支架装置不易脱离人手，且便于携带并且握持省力。所述本体 100 下端两侧的突部 160 相互对称，在将本体 100 放置在相应台面时可以起到支撑作用，且避免了本体 100 和相应台面的线面接触，保证支架装置放置时的稳定性。

[0030] 本实用新型所述支架装置中，所述支脚 200 的形状结构可以做相应变化，并不限于本实施例中的结构；在本较佳实施例中，所述支脚 200 为一依所述本体 100 外周缘大致等间距设置的弯杆，也就是所述支脚 200 的形状和所述本体 100 的外周轮廓相适配，该弯杆的两端可转动设置在所述本体 100 的两侧，并设置具有一用于限制所述支脚 200 打开角度的限位装置。

[0031] 所述限位装置可以是扣带、伸缩杆或者设置在转动轴位置的限位结构等，参阅图 3 所示本实用新型较佳实施例，本实施例提供的较优的限位装置采用易拉贴结构的连接线 300，也可称之为魔术贴，其一端固定连接在所述本体 100 下端，在该本体 100 下端设置有用于穿过所述连接线 300 的条形孔 190，或采用替换的结构，将所述连接线 300 的一端固定设置在所述弯杆的对应所述条形孔 190 的位置，该连接线 300 连接于所述本体 100 下端与所述弯杆的对应位置之间，并且设置所述连接线 300 的一侧为钩另一侧为丝，这样在进行连接时，可以将连接线 300 的接头一端超过另一端一定距离，从而形成钩与丝勾接的魔术贴连接方式，该种连接方式方便调整所述支脚 200 与所述本体 100 之间的最大张开角度，由此调整所述本体 100 的倾斜角度，并且可以选择所述本体 100 的前倾或后倾。尽管所述连接

线 300 的长度固定，但能够多层缠绕，所以能够方便调整和限制支脚 200 打开的角度。所述连接线 300 不但能够对支脚 200 打开角度起限制和调整作用，并且能够在支脚 200 收拢时将支脚 200 固定在本体 100 上。

[0032] 综上，本实用新型所述支架装置，实现了一种方便平板电脑装载使用的支架结构，其可以横屏或竖屏装载，并且在装载后卡固较为稳定，方便仰躺使用；通过采用绒面部进行避震和增加稳定性，进一步提升使用的舒适度；利用支脚和本体之间的魔术贴连接线，在实现限位的同时，还可以实现自由调整本体的俯仰角度。

[0033] 应当理解的是，对本领域普通技术人员来说，可以根据上述说明加以改进或变换，而所有这些改进和变换都应属于本实用新型所附权利要求的保护范围。

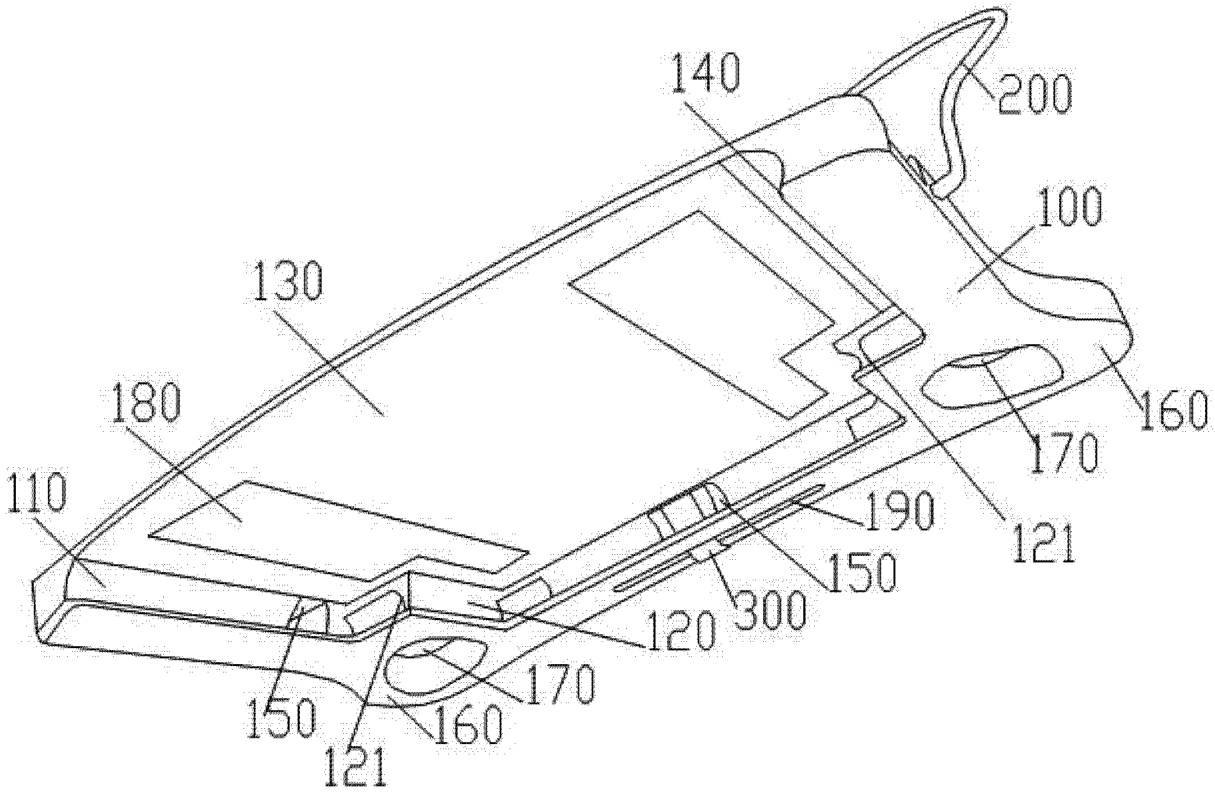
140
200
100
130
180
160
170
110
190
121
150
300
120
170
150
160
121

图 1

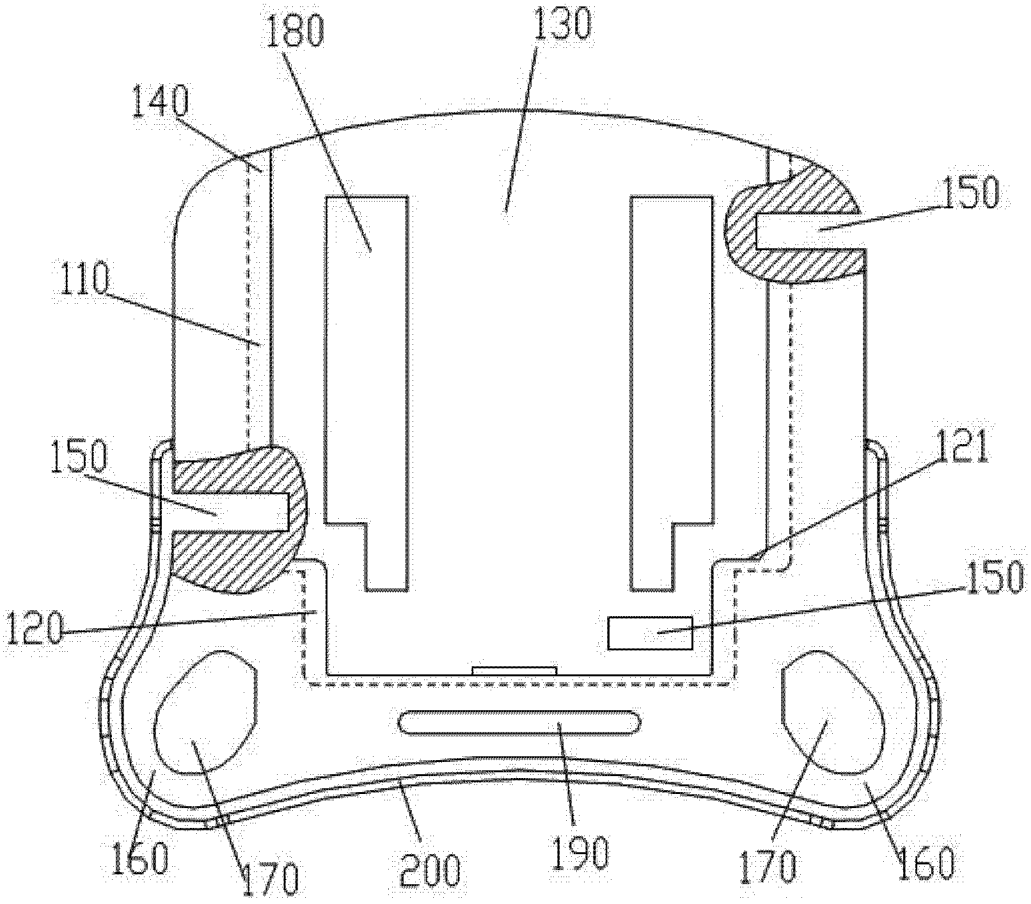


图 2

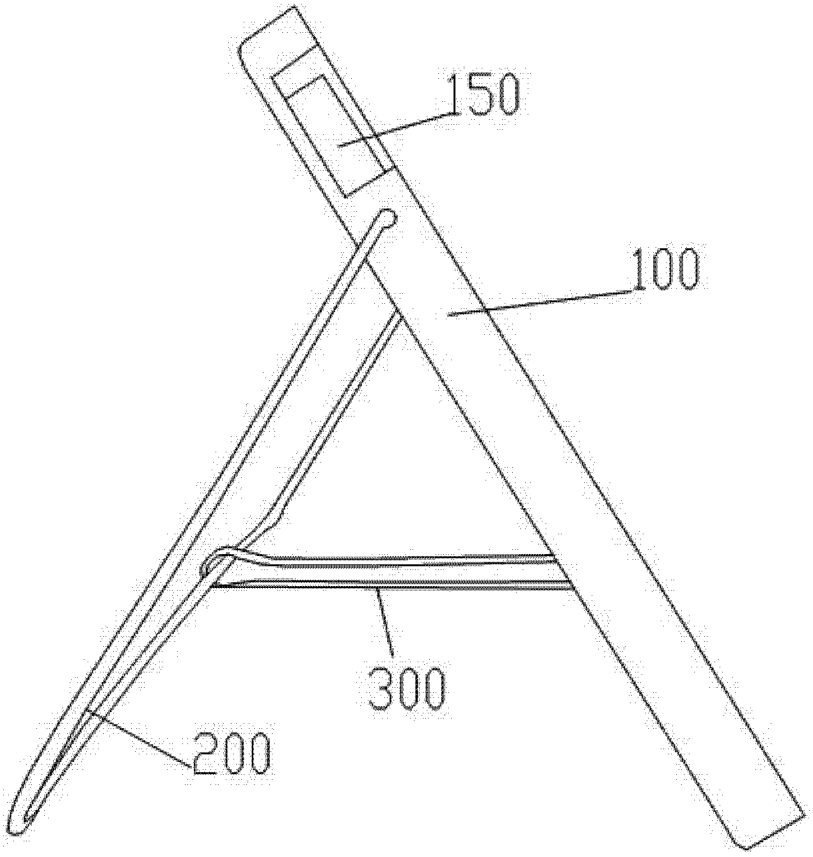


图 3