(19)中华人民共和国国家知识产权局

(12)实用新型专利

(10)授权公告号 CN 202912222 U
(45)授权公告日 2013.05.01

(21)申请号 201220639339.2

(22)申请日 2012.11.28

(73)专利权人 无锡鸿声铝业有限公司
地址 214000 江苏省无锡市新区鸿山镇鸿祥工业园

(72)发明人 王洪初

(74)专利代理机构 北京中恒高博知识产权代理有限公司 11249
代理人 刘洪京

(51)Int.Cl.
B65F 1/06(2006.01)
B65F 1/14(2006.01)

权利要求书1页 说明书2页 附图2页

(54)实用新型名称

一种垃圾箱

(57)摘要

本实用新型公开了一种垃圾箱，包括箱体和垃圾袋盒，所述垃圾袋盒放置在所述箱体内部，所述垃圾袋盒外壁与所述箱体内壁配合，所述垃圾袋盒能够沿所述箱体内壁上下滑动，所述垃圾袋盒包括盒体和盒盖，所述盒盖设置在所述盒体上方与所述盒体配合，所述盒盖上设有开口使盒体内部与外部连通。本实用新型通过在垃圾箱内安装的垃圾袋盒，将卷装垃圾袋直接放置在垃圾箱内，更换垃圾袋时比较方便，避免了四处寻找垃圾袋的时间。

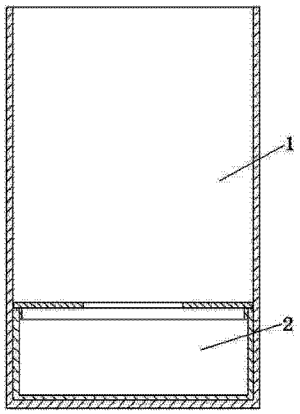

CN 202912222 U

1. 一种垃圾箱，其特征在于，包括箱体和垃圾袋盒，所述垃圾袋盒放置在所述箱体内部，

所述垃圾袋盒外壁与所述箱体内壁配合，

所述垃圾袋盒能够沿所述箱体内壁上下滑动，

所述垃圾袋盒包括盒体和盒盖，所述盒盖设置在所述盒体上方与所述盒体配合，

所述盒盖上设有开口使盒体内部与外部连通。

2. 根据权利要求 1 所述的一种垃圾箱，其特征在于，所述开口设置在盒盖的中间位置。

3. 根据权利要求 1 所述的一种垃圾箱，其特征在于，所述盒盖与所述盒体接触面之间设有防滑层。

一种垃圾箱

技术领域

[0001] 本实用新型涉及一种垃圾箱。

背景技术

[0002] 现有垃圾箱一般都是垃圾箱和垃圾袋分开放置，垃圾袋放置一般没有固定位置，在换垃圾袋时四处寻找比较麻烦。

实用新型内容

[0003] 本实用新型提供一种垃圾箱，通过在垃圾箱内安装的垃圾袋盒，将卷装垃圾袋直接放置在垃圾箱内，更换垃圾袋时比较方便，避免了四处寻找垃圾袋的时间。

[0004] 本实用新型的目的通过以下技术方案来具体实现：

[0005] 一种垃圾箱，包括箱体和垃圾袋盒，所述垃圾袋盒放置在所述箱体内部，

[0006] 所述垃圾袋盒外壁与所述箱体内壁配合，

[0007] 所述垃圾袋盒能够沿所述箱体内壁上下滑动，

[0008] 所述垃圾袋盒包括盒体和盒盖，所述盒盖设置在所述盒体上方与所述盒体配合，

[0009] 所述盒盖上设有开口使盒体内部与外部连通。

[0010] 进一步地，所述开口设置在盒盖的中间位置。

[0011] 进一步地，所述盒盖与所述盒体接触面之间设有防滑层。

[0012] 本实用新型通过在垃圾箱内安装的垃圾袋盒，将卷装垃圾袋直接放置在垃圾箱内，更换垃圾袋时比较方便，避免了四处寻找垃圾袋的时间。

附图说明

[0013] 下面根据附图和实施例对本实用新型作进一步详细说明。

[0014] 图 1 是本实用新型实施例所述一种垃圾箱的示意图。

[0015] 图 2 是本实用新型实施例所述一种垃圾箱的俯视示意图。

[0016] 图 3 是本实用新型实施例所述垃圾袋盒的示意图。

[0017] 具体实施方式

[0018] 如图 1-3 所示，本实用新型实施例所述的一种垃圾箱，包括箱体 1 和垃圾袋盒 2，垃圾袋盒 2 放置在箱体 1 内部，

[0019] 垃圾袋盒 2 外壁与箱体 1 内壁配合，

[0020] 垃圾袋盒 2 能够沿箱体 1 内壁上下滑动，

[0021] 垃圾袋盒 2 包括盒体 21 和盒盖 22，盒盖 22 设置在盒体 21 上方与盒体 21 配合，

[0022] 盒盖 22 上设有开口 221 使盒体 21 内部与外部连通。

[0023] 开口 221 设置在盒盖 22 的中间位置。

[0024] 盒盖 22 与盒体 21 接触面之间设有防滑层。

[0025] 使用时，将卷装垃圾袋放入垃圾袋盒 2 内，卷装垃圾袋一端从开口 221 伸出，盖上

盒盖 22，然后将垃圾袋盒 2 放入箱体 1 内，将垃圾袋套在箱体 1 上既可。换垃圾袋时，只需将两个垃圾袋之间的连接位置拉断既可。

[0026] 本实用新型通过在垃圾箱内安装的垃圾袋盒，将卷装垃圾袋直接放置在垃圾箱内，更换垃圾袋时比较方便，避免了四处寻找垃圾袋的时间。

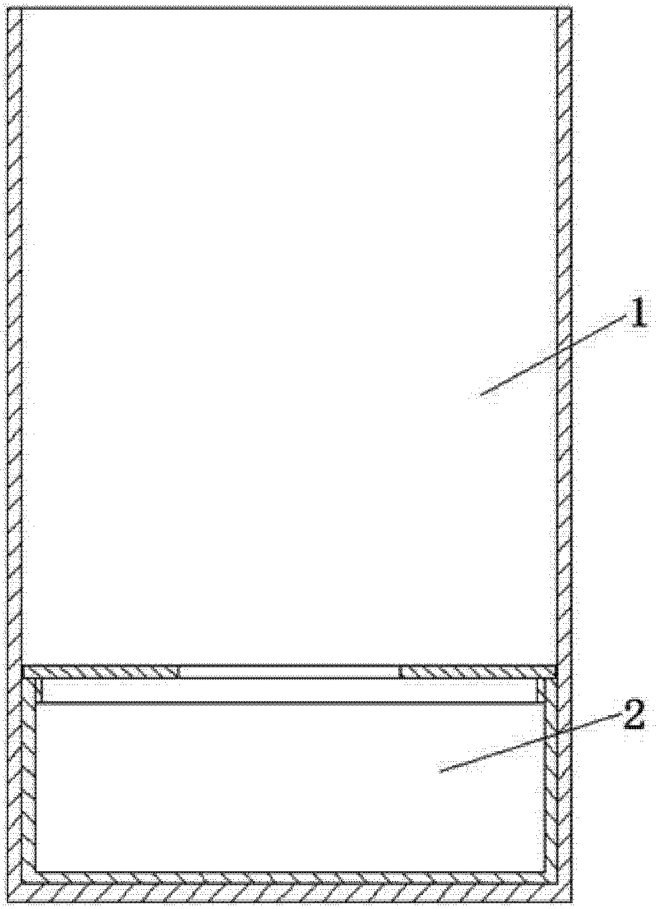

图 1

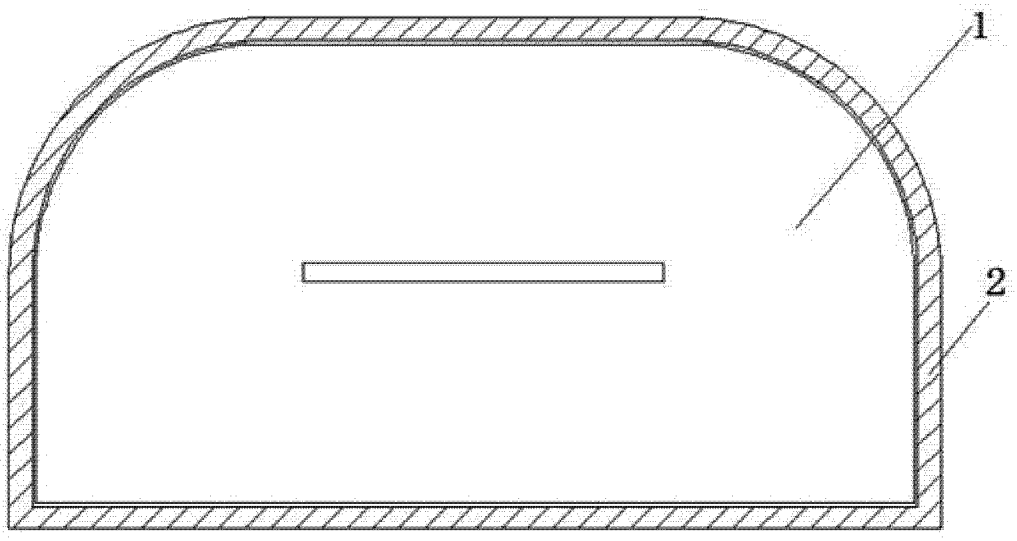

图 2

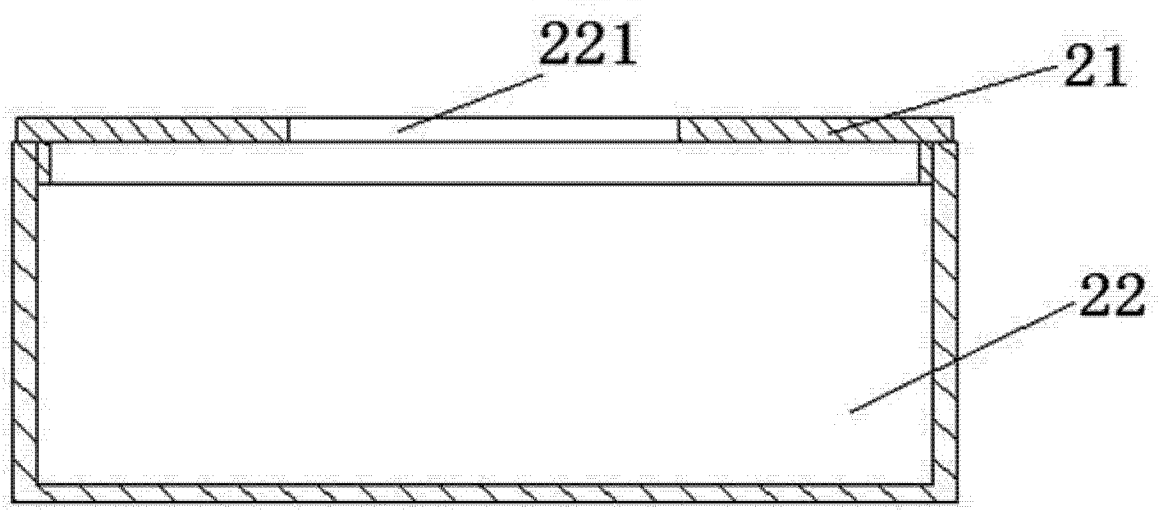

图 3