(19)中华人民共和国国家知识产权局

(12)实用新型专利

(10)授权公告号 CN 206017760 U
(45)授权公告日 2017.03.15

(21)申请号 201620945741.1

(22)申请日 2016.08.26

(73)专利权人 江苏苏盐阀门机械有限公司
地址 224500 江苏省盐城市滨海县工业园区环区路2号

(72)发明人 韩正海 韩文豪 韩雪萍

(51)Int.Cl.
F16K 1/22(2006.01)
F16K 1/226(2006.01)

权利要求书1页 说明书2页 附图1页

(54)实用新型名称

一种高密封性蝶阀

(57)摘要

本实用新型公开了一种高密封性蝶阀，包括阀体，所述阀体的顶端安装有顶套体，所述阀体的内部转动连接有第一阀板，所述顶套体的顶端设有旋转把手，所述第一阀板的右侧设有第二阀板，所述阀体的内壁设有合成橡胶圈，所述合成橡胶圈的内侧安装有密封挡件，所述密封挡件的底端左右两侧均设有密封圈，所述第一阀板和第二阀板的圆周均设有适配堵头。该高密封性蝶阀，通过第一阀板、第二阀板和密封挡件的配合，转杆通过固定套带动第一阀板和第二阀板旋转，双阀板密封阀门，大大提高了密封性能，第一阀板和第二阀板通过与密封挡件和密封圈的配合进一步增强了密封性能，避免传统技术中使用单体阀板出现漏水的状况发生。

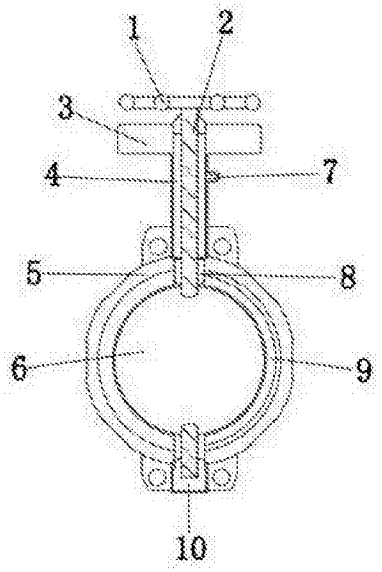

CN 206017760 U

1.一种高密封性蝶阀，包括阀体(5)，所述阀体(5)的顶端安装有顶套体(3)，所述阀体(5)的内部转动连接有第一阀板(6)，所述顶套体(3)的顶端设有旋转把手(1)，其特征在于：所述第一阀板(6)通过转杆(2)分别与旋转把手(1)和阀体(5)相连，所述转杆(2)与阀体(5)的连接处上下两端分别设有顶密封转头(8)和底密封转头(10)，所述第一阀板(6)的右侧设有第二阀板(13)，所述第一阀板(6)和第二阀板(13)均通过固定套(12)与转杆(2)相连，所述阀体(5)的内壁设有合成橡胶圈(9)，所述合成橡胶圈(9)的内侧安装有密封挡件(11)，所述密封挡件(11)通过固定螺栓(16)与合成橡胶圈(9)相连，所述密封挡件(11)的底端左右两侧均设有密封圈(17)，所述第一阀板(6)和第二阀板(13)的圆周均设有适配堵头(15)。

2.根据权利要求1所述的一种高密封性蝶阀，其特征在于：所述密封圈(17)的左侧设有密封凹槽(14)，所述适配堵头(15)的右侧设有密封凸头(18)，所述密封凸头(18)与密封凹槽(14)相配合。

3.根据权利要求1所述的一种高密封性蝶阀，其特征在于：所述旋转把手(1)的内部活动连接有活动杆(20)，所述活动杆(20)通过活动件(21)与旋转把手(1)相连。

4.根据权利要求1所述的一种高密封性蝶阀，其特征在于：所述第一阀板(6)和第二阀板(13)的外壁均镀有防锈涂层(19)。

5.根据权利要求1所述的一种高密封性蝶阀，其特征在于：所述顶套体(3)的内部设有油腔(4)，所述顶套体(3)的右侧安装有注油孔(7)。

一种高密封性蝶阀

技术领域

[0001] 本实用新型涉及阀门技术领域，具体为一种高密封性蝶阀。

背景技术

[0002] 蝶阀又叫翻板阀，是一种结构简单的调节阀，同时也可用于低压管道介质的开关控制，蝶阀是指关闭件为圆盘，围绕阀轴旋转来达到开启与关闭的一种阀，在管道上主要起切断和节流作用，蝶阀启闭件是一个圆盘形的蝶板，在阀体内绕其自身的轴线旋转，从而达到启闭或调节的目的，蝶阀适用于发生炉、煤气、天然气、液化石油气、城市煤气、冷热空气、化工冶炼和发电环保等工程系统中输送各种腐蚀性、非腐蚀性流体介质的管道上，用于调节和截断介质的流动，例如专利号为201521061632.5的专利，包括一阀体与一阀杆，阀体设有一轴孔，轴孔容置阀杆，虽然一定程度的延长了蝶阀的使用寿命，但使用时密封性能较差，在关闭阀门后极易出现漏水的状况。

实用新型内容

[0003] 本实用新型的目的在于提供一种高密封性蝶阀，以解决上述背景技术中提出的问题。

[0004] 为实现上述目的，本实用新型提供如下技术方案：一种高密封性蝶阀，包括阀体，所述阀体的顶端安装有顶套体，所述阀体的内部转动连接有第一阀板，所述顶套体的顶端设有旋转把手，所述第一阀板通过转杆分别与旋转把手和阀体相连，所述转杆与阀体的连接处上下两端分别设有顶密封转头和底密封转头，所述第一阀板的右侧设有第二阀板，所述第一阀板和第二阀板均通过固定套与转杆相连，所述阀体的内壁设有合成橡胶圈，所述合成橡胶圈的内侧安装有密封挡件，所述密封挡件通过固定螺栓与合成橡胶圈相连，所述密封挡件的底端左右两侧均设有密封圈，所述第一阀板和第二阀板的圆周均设有适配堵头。

[0005] 优选的，所述密封圈的左侧设有密封凹槽，所述适配堵头的右侧设有密封凸头，所述密封凸头与密封凹槽相配合。

[0006] 优选的，所述旋转把手的内部活动连接有活动杆，所述活动杆通过活动件与旋转把手相连。

[0007] 优选的，所述第一阀板和第二阀板的外壁均镀有防锈涂层。

[0008] 优选的，所述顶套体的内部设有油腔，所述顶套体的右侧安装有注油孔。

[0009] 与现有技术相比，本实用新型的有益效果是：该高密封性蝶阀，通过第一阀板、第二阀板和密封挡件的配合，转杆通过固定套带动第一阀板和第二阀板旋转，双阀板密封阀门，大大提高了密封性能，第一阀板和第二阀板通过与密封挡件和密封圈的配合进一步增强了密封性能，避免传统技术中使用单体阀板出现漏水的状况发生。

附图说明

[0010] 图1为本实用新型结构示意图；

[0011] 图2为本实用新型的阀体内部结构示意图；

[0012] 图3为本实用新型的密封挡件结构示意图；

[0013] 图4为本实用新型的活动杆结构示意图。

[0014] 图中：1、旋转把手，2、转杆，3、顶套体，4、油腔，5、阀体，6、第一阀板，7、注油孔，8、顶密封转头，9、合成橡胶圈，10、底密封转头，11、密封挡件，12、固定套，13、第二阀板，14、密封凹槽，15、适配堵头，16、固定螺栓，17、密封圈，18、密封凸头，19、防锈涂层，20、活动杆，21、活动件。

具体实施方式

[0015] 下面将结合本实用新型实施例中的附图，对本实用新型实施例中的技术方案进行清楚、完整地描述，显然，所描述的实施例仅仅是本实用新型一部分实施例，而不是全部的实施例。基于本实用新型中的实施例，本领域普通技术人员在没有做出创造性劳动前提下所获得的所有其他实施例，都属于本实用新型保护的范围。

[0016] 请参阅图1-4，本实用新型提供一种技术方案：一种高密封性蝶阀，包括阀体5，所述阀体5的顶端安装有顶套体3，所述顶套体3的内部设有油腔4，所述顶套体3的右侧安装有注油孔7，通过设置油腔4和注油孔7方便对转杆2处进行增加机油，提高阀门的使用寿命，所述阀体5的内部转动连接有第一阀板6，所述顶套体3的顶端设有旋转把手1，所述旋转把手1的内部活动连接有活动杆20，所述活动杆20通过活动件21与旋转把手1相连，通过活动杆20和活动件21的配合更加方便转动转杆2，所述第一阀板6通过转杆2分别与旋转把手1和阀体5相连，所述转杆2与阀体5的连接处上下两端分别设有顶密封转头8和底密封转头10，所述第一阀板6的右侧设有第二阀板13，通过设置第一阀板6和第二阀板13进行双阀板密封阀门，大大提高了密封性能，所述第一阀板6和第二阀板13的外壁均镀有防锈涂层19，所述第一阀板6和第二阀板13均通过固定套12与转杆2相连，转杆2带动第一阀板6和第二阀板13进行转动，所述阀体5的内壁设有合成橡胶圈9，所述合成橡胶圈9的内侧安装有密封挡件11，第一阀板6和第二阀板13通过与密封挡件11和密封圈17的配合进一步增强了密封性能，所述密封挡件11通过固定螺栓16与合成橡胶圈9相连，所述密封挡件11的底端左右两侧均设有密封圈17，所述第一阀板6和第二阀板13的圆周均设有适配堵头15，所述密封圈17的左侧设有密封凹槽14，所述适配堵头15的右侧设有密封凸头18，所述密封凸头18与密封凹槽14相配合。

[0017] 转杆2通过固定套12带动第一阀板6和第二阀板13旋转，双阀板密封阀门，大大提高了密封性能，第一阀板6和第二阀板13通过与密封挡件11和密封圈17的配合进一步增强了密封性能。

[0018] 尽管已经示出和描述了本实用新型的实施例，对于本领域的普通技术人员而言，可以理解在不脱离本实用新型的原理和精神的情况下可以对这些实施例进行多种变化、修改、替换和变型，本实用新型的范围由所附权利要求及其等同物限定。

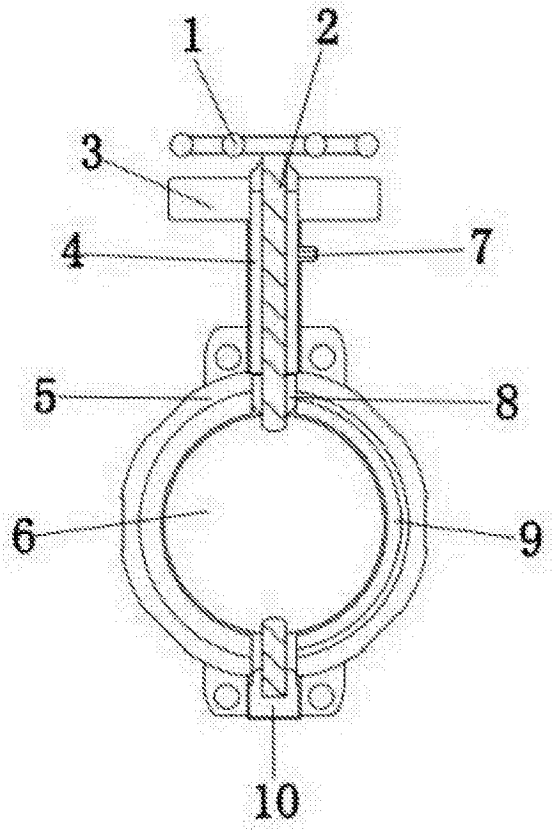

图 1

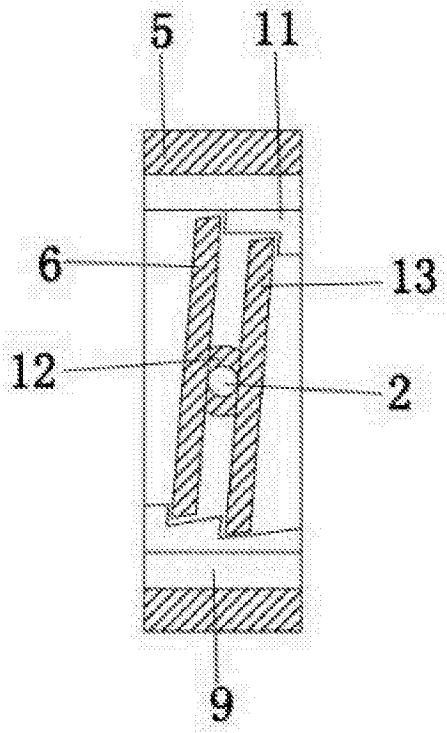

图 2

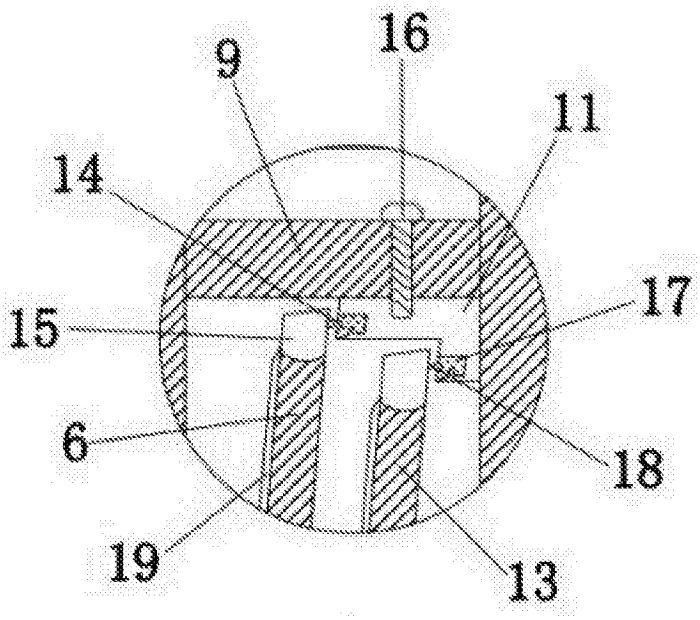

图 3

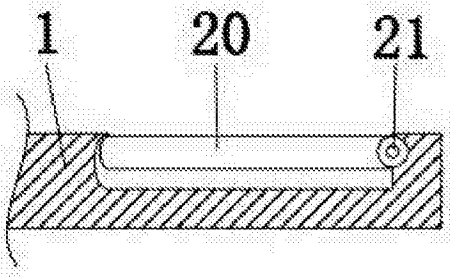

图 4