(19)国家知识产权局

(12)实用新型专利

(10)授权公告号 CN 220523720 U
(45)授权公告日 2024.02.23

(21)申请号 202322169354.6

(22)申请日 2023.08.11

(73)专利权人 温州宏鸿科技有限公司
地址 325000 浙江省温州市鹿城区庆丰公寓二楼213-2室

(72)发明人 郑晶晶

(74)专利代理机构 温州宏盛知识产权代理事务所(普通合伙) 33408
专利代理师 程嘉炜

(51)Int.Cl.
F16M 11/04(2006.01)
F16M 11/10(2006.01)
F16M 11/18(2006.01)
H04N 23/50(2023.01)

权利要求书1页 说明书3页 附图4页

(54)实用新型名称

一种安防监控用摄像装置

(57)摘要

本申请涉及安防监控设备技术领域,且公开了一种安防监控用摄像装置,包括支撑架、支撑板、支撑座、连接块和摄像头,支撑板滑动连接于支撑架内侧,支撑座焊接于支撑板顶部,连接块通过杆件转动连接于支撑座内侧,连接块焊接于摄像头底部,支撑架内侧设置有调节机构,支撑板顶部设置有支撑机构,调节机构包括驱动电机一、螺纹杆一和固定片,驱动电机一设置于支撑架一侧,螺纹杆一一端固定连接于驱动电机一输出端,螺纹杆一另一端转动连接于支撑架内侧。该安防监控用摄像装置,通过调节支撑板的位置,支撑板带动上的摄像头进行移动,从而调节摄像头的位置,让摄像头可以方便地对不同的位置进行监控,从而扩大摄像装置的监控范围。

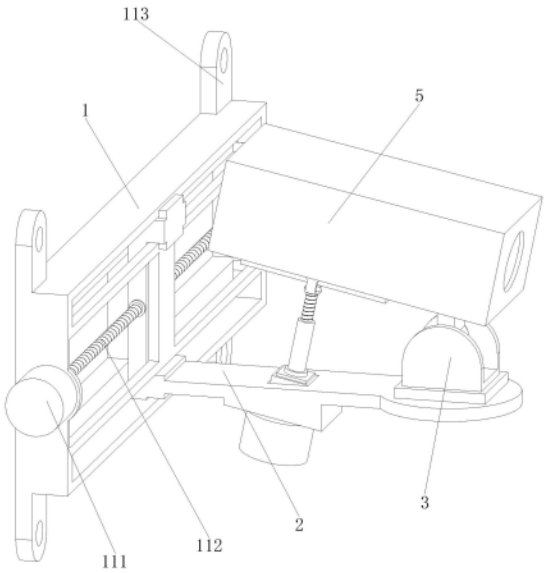

CN 220523720 U

1.一种安防监控用摄像装置,包括支撑架(1)、支撑板(2)、支撑座(3)、连接块(4)和摄像头(5),其特征在于:所述支撑板(2)滑动连接于支撑架(1)内侧,所述支撑座(3)焊接于支撑板(2)顶部,所述连接块(4)通过杆件转动连接于支撑座(3)内侧,所述连接块(4)焊接于摄像头(5)底部,所述支撑架(1)内侧设置有调节机构,所述支撑板(2)顶部设置有支撑机构;

所述调节机构包括驱动电机一(111)、螺纹杆一(112)和固定片(113),所述驱动电机一(111)设置于支撑架(1)一侧,所述螺纹杆一(112)一端固定连接于驱动电机一(111)输出端,所述螺纹杆一(112)另一端转动连接于支撑架(1)内侧,所述螺纹杆一(112)外表面与支撑板(2)内侧螺纹连接,四组所述固定片(113)焊接于支撑架(1)四角。

2.根据权利要求1所述的一种安防监控用摄像装置,其特征在于:所述螺纹杆一(112)通过轴承与支撑架(1)连接。

3.根据权利要求1所述的一种安防监控用摄像装置,其特征在于:所述支撑架(1)开设有与支撑板(2)适配的槽口。

4.根据权利要求1所述的一种安防监控用摄像装置,其特征在于:所述支撑机构包括驱动电机二(211)、螺纹套(212)、螺纹杆二(213)、支撑块(214)和支撑框(215),所述驱动电机二(211)设置于支撑板(2)底部,所述螺纹套(212)一端固定连接于驱动电机二(211)输出端,所述螺纹套(212)另一端与螺纹杆二(213)一端螺纹连接,所述螺纹杆二(213)另一端焊接于支撑块(214)底部,所述支撑块(214)滑动连接于支撑框(215)内侧,所述支撑框(215)焊接于摄像头(5)底部。

5.根据权利要求4所述的一种安防监控用摄像装置,其特征在于:所述支撑框(215)内侧开设有方形的槽口。

6.根据权利要求4所述的一种安防监控用摄像装置,其特征在于:所述驱动电机二(211)通过螺钉与支撑板(2)连接。

一种安防监控用摄像装置

技术领域

[0001] 本申请涉及安防监控设备技术领域,具体为一种安防监控用摄像装置。

背景技术

[0002] 安防监控是应用光纤、同轴电缆或微波在其闭合的环路内传输视频信号,并从摄像到图像显示和记录构成独立完整的系统。安防监控的图像输入端一般为监控摄像头,通过监控摄像头对周围环境监控。

[0003] 现有的监控摄像头在使用时,监控摄像头一般固定安装在墙壁上,监控摄像头的位置不便调节,让监控摄像头不便对不同的位置信息监控,降低了监控范围,影响监控摄像头的使用。

[0004] 因此,亟需一种安防监控用摄像装置,来解决监控摄像头位置不便调整的问题。

实用新型内容

[0005] 针对现有技术的不足,本申请提供了一种安防监控用摄像装置,具备对不用的位置进行监控的优点,解决了监控摄像头位置不便调整的问题。

[0006] 为实现上述目的,本申请提供如下技术方案:一种安防监控用摄像装置,包括支撑架、支撑板、支撑座、连接块和摄像头,所述支撑板滑动连接于支撑架内侧,所述支撑座焊接于支撑板顶部,所述连接块通过杆件转动连接于支撑座内侧,所述连接块焊接于摄像头底部,所述支撑架内侧设置有调节机构,所述支撑板顶部设置有支撑机构;

[0007] 所述调节机构包括驱动电机一、螺纹杆一和固定片,所述驱动电机一设置于支撑架一侧,所述螺纹杆一一端固定连接于驱动电机一输出端,所述螺纹杆一另一端转动连接于支撑架内侧,所述螺纹杆一外表面与支撑板内侧螺纹连接,四组所述固定片焊接于支撑架四角。

[0008] 通过调节支撑板的位置,支撑板带动上的摄像头进行移动,从而调节摄像头的位置,让摄像头可以方便的对不同的位置进行监控,从而扩大摄像装置的监控范围。

[0009] 优选的,所述螺纹杆一通过轴承与支撑架连接。

[0010] 优选的,所述支撑架开设有与支撑板适配的槽口。

[0011] 优选的,所述支撑机构包括驱动电机二、螺纹套、螺纹杆二、支撑块和支撑框,所述驱动电机二设置于支撑板底部,所述螺纹套一端固定连接于驱动电机二输出端,所述螺纹套另一端与螺纹杆二一端螺纹连接,所述螺纹杆二另一端焊接于支撑块底部,所述支撑块滑动连接于支撑框内侧,所述支撑框焊接于摄像头底部。

[0012] 优选的,所述支撑框内侧开设有方形的槽口。

[0013] 优选的,所述驱动电机二通过螺钉与支撑板连接。

[0014] 综上所述,本申请包括以下至少一种有益效果:

[0015] 1、该安防监控用摄像装置,通过调节支撑板的位置,支撑板带动上的摄像头进行移动,从而调节摄像头的位置,让摄像头可以方便的对不同的位置进行监控,从而扩大摄像

装置的监控范围,让安防监控用的摄像头可以方便使用。

[0016] 2、该安防监控用摄像装置,通过调节摄像头的角度,让摄像头的监控一端可以上下转动,从而减少摄像头的监控死角,让摄像头可以对监控地点全面监控,提高安防监控的监控效果。

附图说明

[0017] 图1为本申请摄像装置整体结构图;

[0018] 图2为本申请摄像装置右视结构图;

[0019] 图3为本申请摄像装置正视图;

[0020] 图4为本申请调节机构整体结构图。

[0021] 其中:1、支撑架;111、驱动电机一;112、螺纹杆一;113、固定片;2、支撑板;211、驱动电机二;212、螺纹套;213、螺纹杆二;214、支撑块;215、支撑框;3、支撑座;4、连接块;5、摄像头。

具体实施方式

[0022] 下面将结合本申请实施例中的附图,对本申请实施例中的技术方案进行清楚、完整地描述,显然,所描述的实施例仅仅是本申请一部分实施例,而不是全部的实施例。基于本申请中的实施例,本领域普通技术人员在没有做出创造性劳动前提下所获得的所有其他实施例,都属于本申请保护的范围。

[0023] 请参阅图1-4,一种安防监控用摄像装置,包括支撑架1、支撑板2、支撑座3、连接块4和摄像头5,支撑板2滑动连接于支撑架1内侧,支撑座3焊接于支撑板2顶部,连接块4通过杆件转动连接于支撑座3内侧,连接块4焊接于摄像头5底部,支撑架1内侧设置有调节机构,支撑板2顶部设置有支撑机构。

[0024] 通过上述技术方案,支撑板2通过调节机构的调节在支撑架1内侧滑动,改变支撑板2上方摄像头5的位置,摄像头5通过连接块4的支撑可以在支撑座3顶部转动,通过支撑机构可以改变摄像头5的监控角度,让安防监控的更加全面。

[0025] 具体的,调节机构包括驱动电机一111、螺纹杆一112和固定片113,驱动电机一111设置于支撑架1一侧,螺纹杆一112一端固定连接于驱动电机一111输出端,螺纹杆一112另一端转动连接于支撑架1内侧,螺纹杆一112外表面与支撑板2内侧螺纹连接,螺纹杆一112通过轴承与支撑架1连接,四组固定片113焊接于支撑架1四角,支撑架1开设有与支撑板2适配的槽口。

[0026] 通过上述技术方案,工作人员可以启动驱动电机一111,驱动电机一111带动螺纹杆一112转动,螺纹杆一112转动时带动支撑板2在支撑架1内侧滑动,从而改变支撑板2的位置,支撑板2带动上的摄像头5进行移动,从而调节摄像头5的位置,让摄像头5可以方便的对不同的位置进行监控,从而扩大监控范围,固定片113通过螺钉固定,让支撑架1可以方便的安装。

[0027] 具体的,支撑机构包括驱动电机二211、螺纹套212、螺纹杆二213、支撑块214和支撑框215,驱动电机二211设置于支撑板2底部,驱动电机二211通过螺钉与支撑板2连接,螺纹套212一端固定连接于驱动电机二211输出端,螺纹套212另一端与螺纹杆二213一端螺纹

连接,螺纹杆二213另一端焊接于支撑块214底部,支撑块214滑动连接于支撑框215内侧,支撑框215焊接于摄像头5底部,支撑框215内侧开设有方形的槽口。

[0028] 通过上述技术方案,工作人员可以启动驱动电机二211,驱动电机二211带动螺纹套212转动,螺纹套212带动螺纹杆二213伸缩移动,从而改变螺纹杆二213的伸缩长度,螺纹杆二213的伸缩长度改变时带动支撑块214在支撑框215内侧滑动,从而改变摄像头5的角度,摄像头5带动连接块4在支撑座3内侧转动,通过调节摄像头5的角度,让摄像头5的监控一端可以上下转动,从而减少摄像头5的监控死角,让摄像头5可以对监控地点全面监控,提高安防监控的监控效果。

[0029] 在使用时,通过调节摄像头5的位置,让摄像头5可以方便的对不同的位置进行监控,从而扩大监控范围。

[0030] 尽管已经示出和描述了本申请的实施例,对于本领域的普通技术人员而言,可以理解在不脱离本申请的原理和精神的情况下可以对这些实施例进行多种变化、修改、替换和变型,本申请的范围由所附权利要求及其等同物限定。

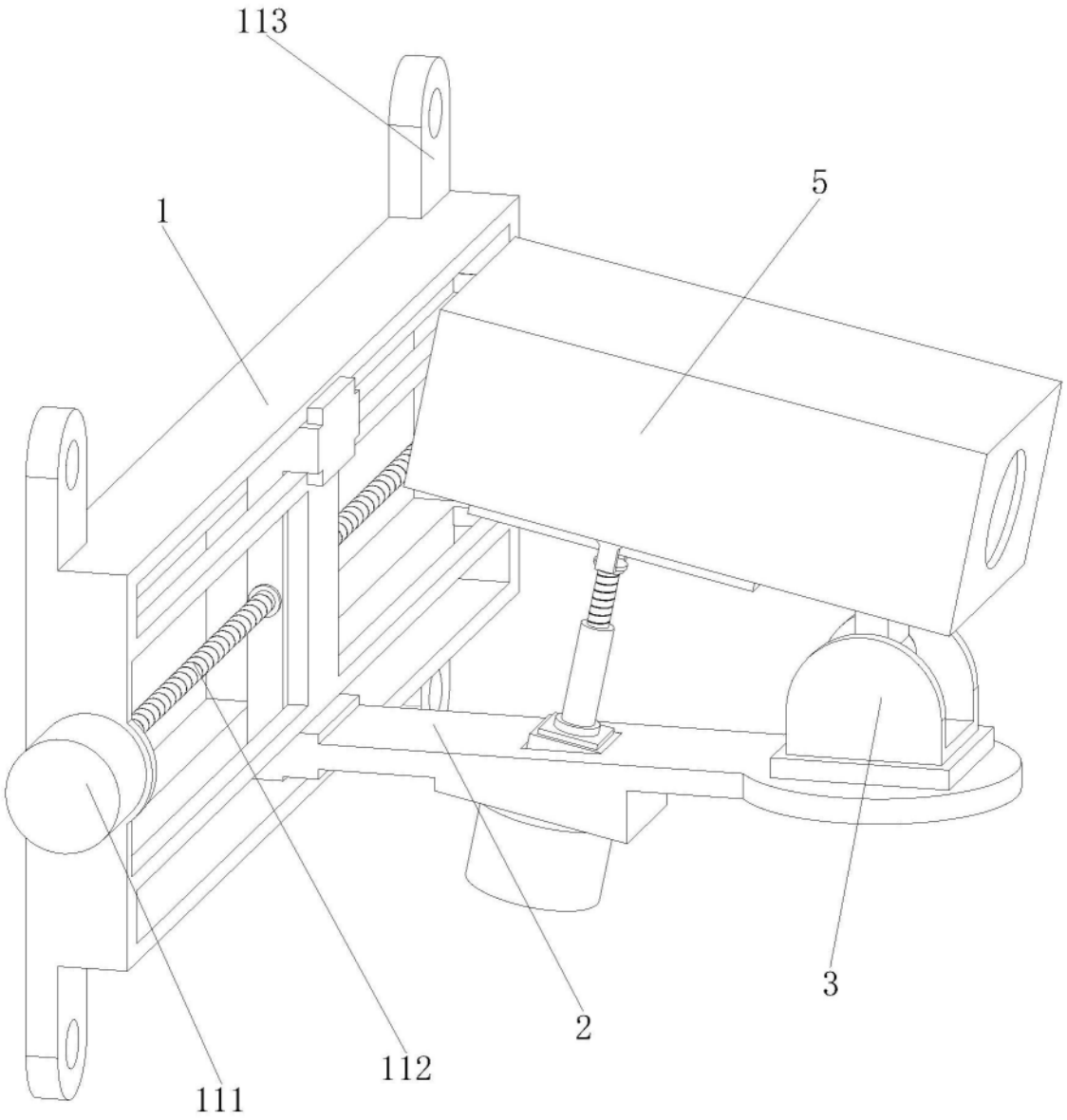

图1

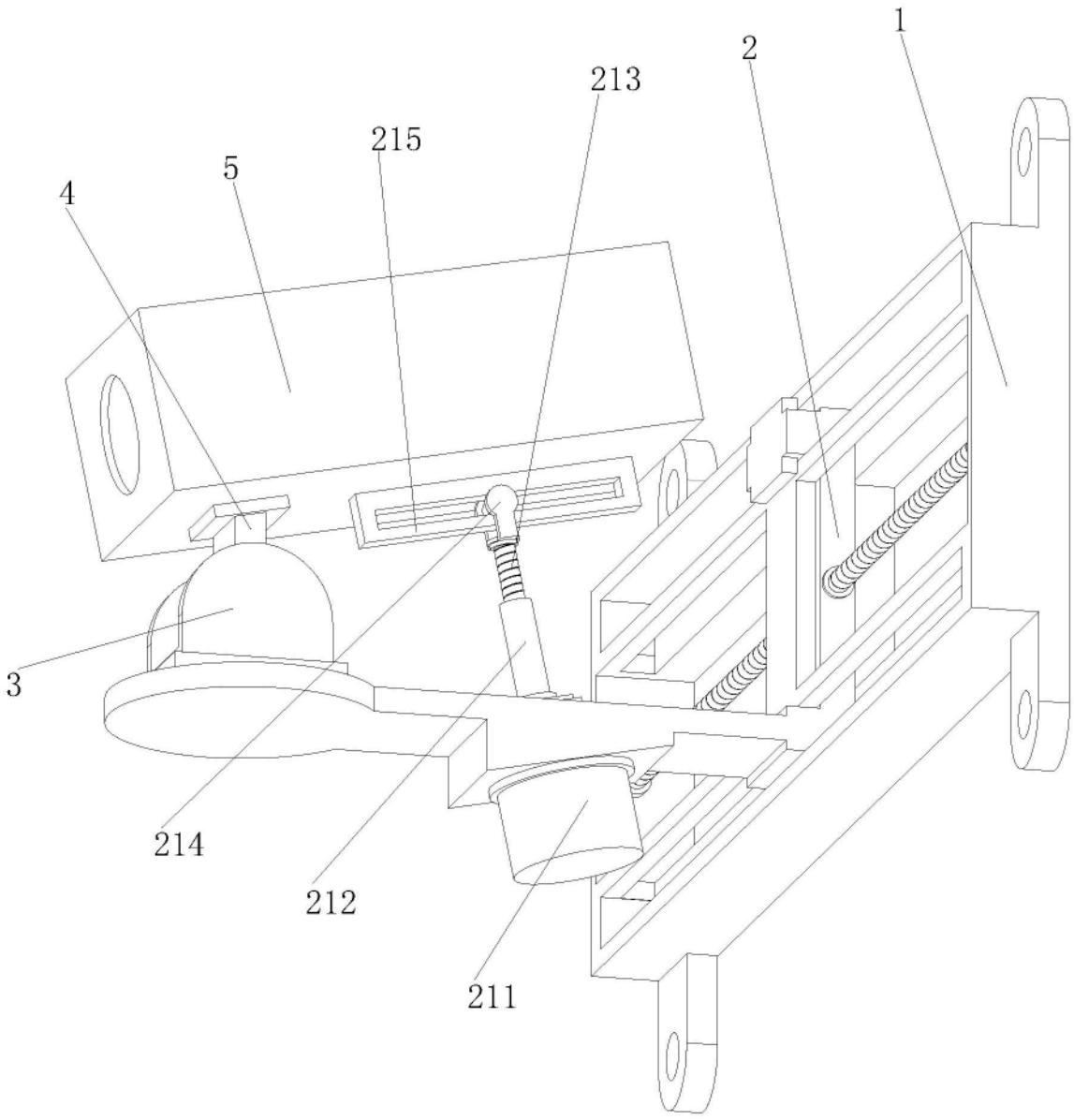

图2

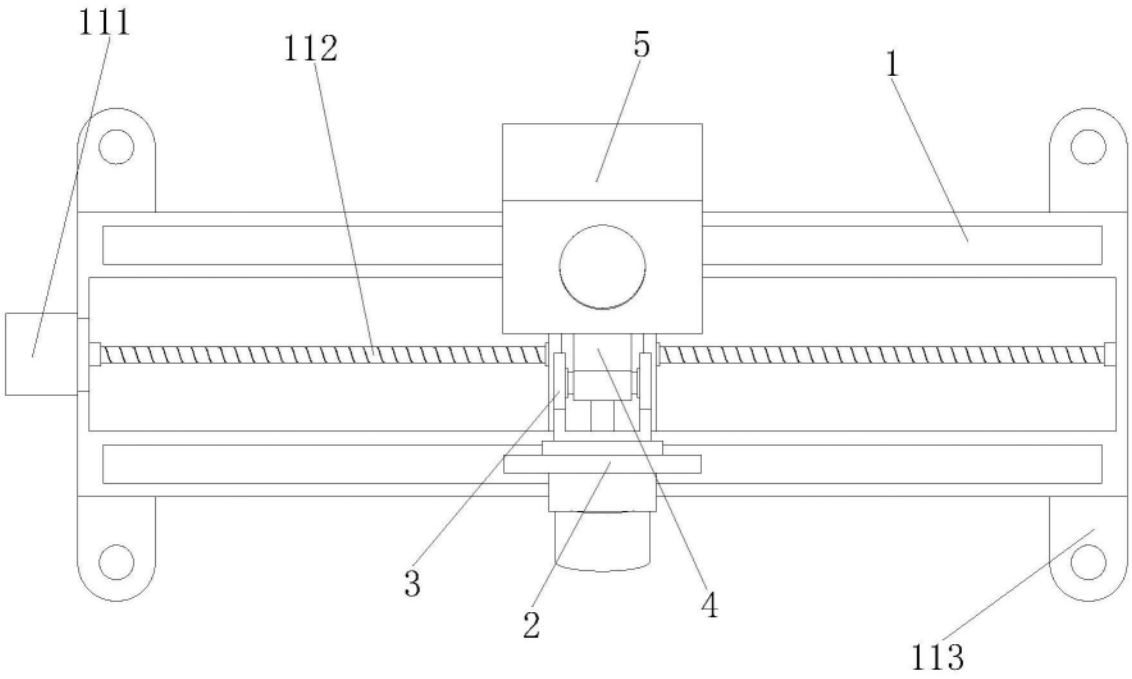

图3

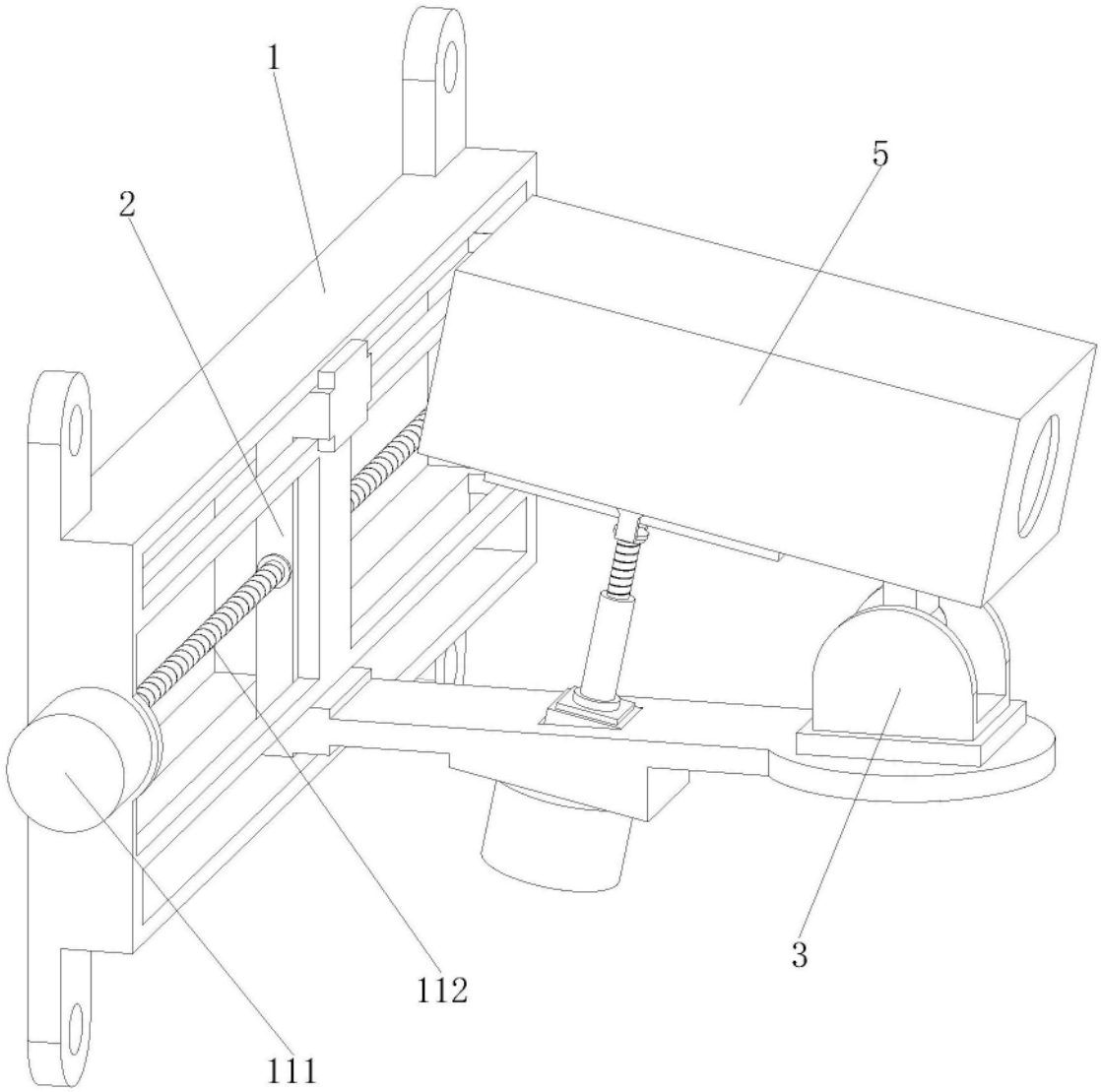

图4