(19)中华人民共和国国家知识产权局

(12)实用新型专利

(10)授权公告号 CN 203193025 U
(45)授权公告日 2013.09.11

(21)申请号 201320028562.8

(22)申请日 2013.01.19

(73)专利权人 富创科技（江西）有限公司
地址 344000 江西省抚州市临川区抚北工业园区

(72)发明人 池金平

(74)专利代理机构 深圳市维邦知识产权事务所 44269
代理人 黄莉

(51)Int.Cl.
H01R 13/516(2006.01)
H01R 13/658(2006.01)
H01R 43/18(2006.01)

(ESM)同样的发明创造已同日申请发明专利

权利要求书1页 说明书2页 附图2页

(54)实用新型名称

连接器

(57)摘要

本实用新型涉及一种连接器，包括胶芯、装于胶芯上的若干端子以及包裹于胶芯外部的金属外壳，所述金属外壳由金属坯体采用切削加工工艺成型而成。所述金属外壳包括主体部和自主体部前端一体伸出的插接部。胶芯从金属外壳的后端插金属外壳的主体部内并伸至插接部内，在胶芯的后端还装设有一用于将胶芯于金属外壳内的固定胶块。本实用新型由于金属外壳是由金属坯体采用切削加工工艺成型而成的，结构强度好，而且没有接缝，电磁屏蔽性能优异。

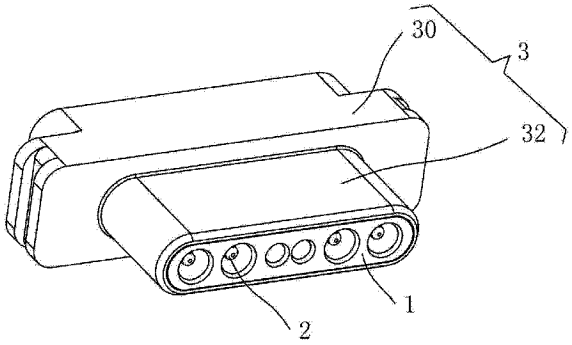

CN 203193025 U

1. 一种连接器，包括胶芯、装于胶芯上的若干端子以及包裹于胶芯外部的金属外壳，其特征在于，所述金属外壳由金属坯体采用切削加工工艺成型而成。

2. 如权利要求 1 所述的连接器，其特征在于，所述金属外壳包括主体部和自主体部前端一体伸出的插接部。

3. 如权利要求 2 所述的连接器，其特征在于，胶芯从金属外壳的后端插金属外壳的主体部内并伸至插接部内，在胶芯的后端还装设有一用于将胶芯于金属外壳内的固定胶块。

4. 如权利要求 1 所述的连接器，其特征在于，所述连接器为公连接器。

5. 如权利要求 1 所述的连接器，其特征在于，所述连接器为母连接器。

连接器

技术领域

[0001] 本实用新型涉及连接器技术领域。

背景技术

[0002] 现有连接器主要包括胶芯、装于胶芯上的端子以及包裹于胶芯外部的金属外壳。而金属外壳均是采用金属薄片通过冲压折弯工艺加工而成的，这种金属外壳不仅结构强度有限，而且存在接缝，使得防电磁干扰性能受到影响。

实用新型内容

[0003] 本实用新型所要解决的技术问题在于，提供一种连接器，能有效提升成品的结构强度和防电磁干扰性能。

[0004] 为解决上述技术问题，本实用新型提供如下技术方案：一种连接器，包括胶芯、装于胶芯上的若干端子以及包裹于胶芯外部的金属外壳，所述金属外壳由金属坯体采用切削加工工艺成型而成。

[0005] 进一步地，所述金属外壳包括主体部和自主体部前端一体伸出的插接部。

[0006] 进一步地，胶芯从金属外壳的后端插金属外壳的主体部内并伸至插接部内，在胶芯的后端还装设有一用于将胶芯于金属外壳内的固定胶块。

[0007] 进一步地，所述连接器为公连接器。

[0008] 进一步地，所述连接器为母连接器。

[0009] 采用上述技术方案后，本实用新型至少具有如下有益效果：由于金属外壳是由金属坯体采用切削加工工艺成型而成的，结构强度好，而且没有接缝，电磁屏蔽性能优异。

附图说明

[0010] 图 1 是本实用新型连接器为公连接器时的成品外观图。

[0011] 图 2 是本实用新型连接器为公连接器时的分解图。

[0012] 图 3 是本实用新型连接器为母连接器时的成品外观图。

[0013] 图 4 是本实用新型连接器为母连接器时的分解图。

具体实施方式

[0014] 需要说明的是，在不冲突的情况下，本申请中的实施例及实施例中的技术特征可相互结合，下面结合附图和具体实施例对本实用新型作进一步详细说明。

[0015] 如图 1~ 图 2 所示，本实用新型提供一种连接器，包括胶芯 1、装于胶芯 1 上的若干端子 2 以及包裹于胶芯 1 外部的金属外壳 3。

[0016] 所述金属外壳 3 由金属坯体采用切削加工工艺成型而成。如图 1 及图 2 所示，所述金属外壳 3 包括主体部 30 和自主体部 30 前端一体伸出的插接部 32。

[0017] 如图 2 所示，胶芯 1 从金属外壳 3 的后端插金属外壳 3 的主体部 30 内并伸至插接

部 32 内。在胶芯 1 的后端还装设有一用于将胶芯于金属外壳 3 内的固定胶块 12。

[0018] 如图 1 及图 2 所示的所述连接器为公连接器。而在图 3 及图 4 所示的所述连接器为母连接器，其胶芯 1 组装于金属外壳 3 的主体部 30 内，且胶芯 1 上开设有供安装端子 2 的端子孔 10。

[0019] 尽管已经示出和描述了本实用新型的实施例，对于本领域的普通技术人员而言，可以理解在不脱离本实用新型的原理和精神的情况下可以对这些实施例进行多种变化、修改、替换和变型，本实用新型的范围由所附权利要求及其等同范围限定。

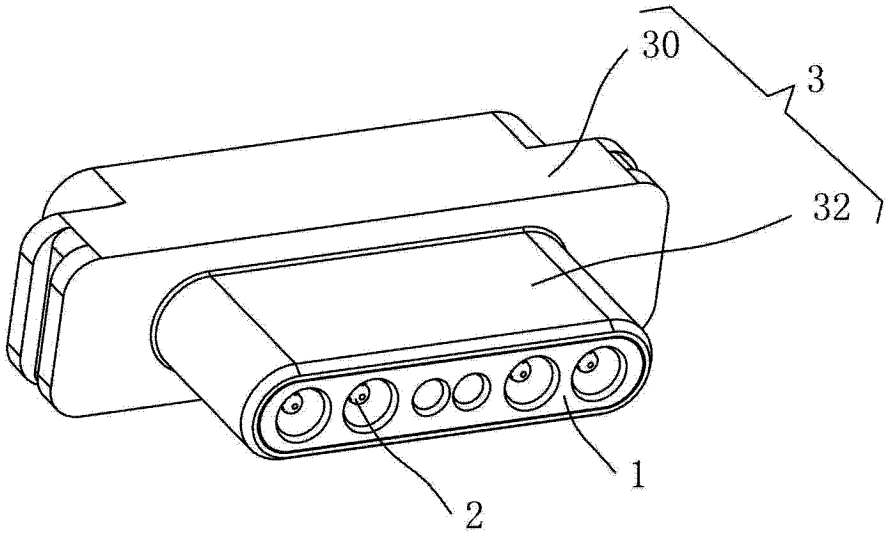

图 1

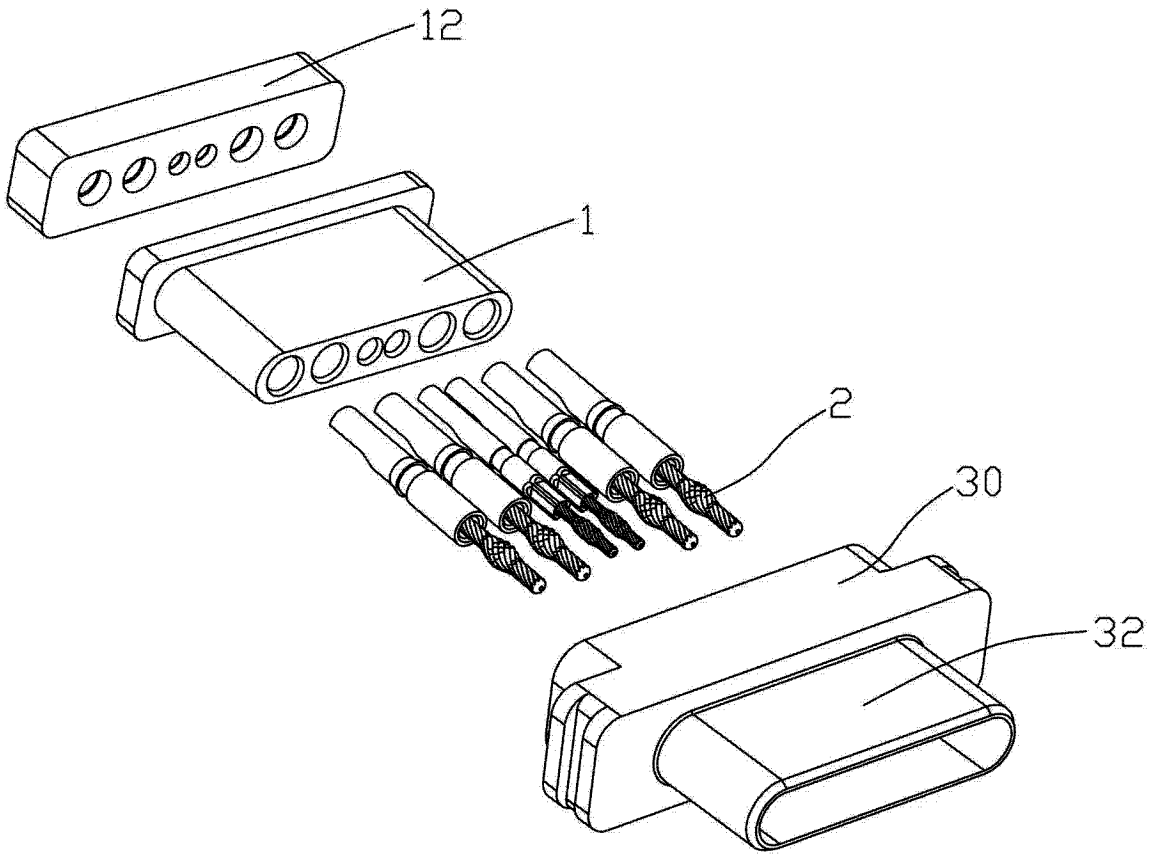

图 2

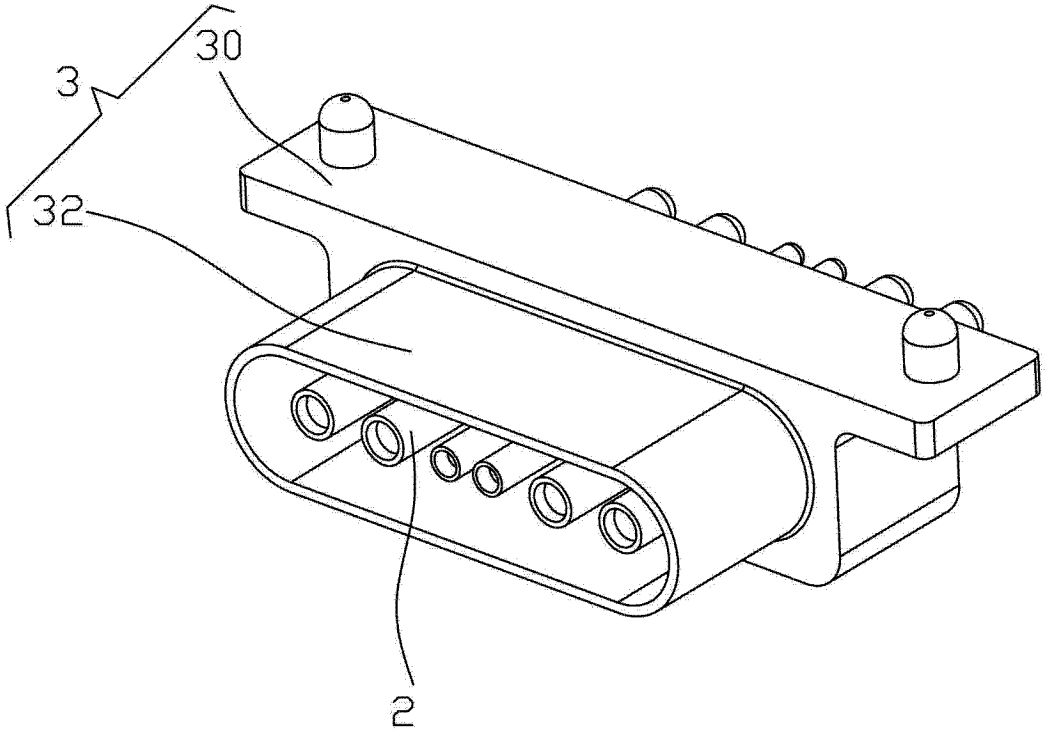

图 3

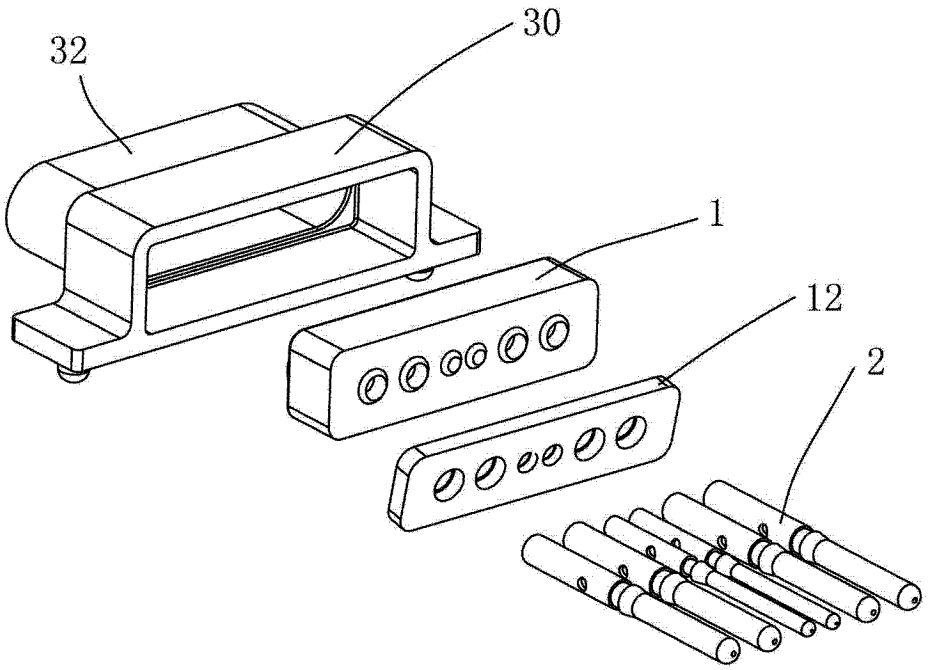

图 4