(19)中华人民共和国国家知识产权局

(12)实用新型专利

(10)授权公告号 CN 205920612 U
(45)授权公告日 2017.02.01

(21)申请号 201620478019.1

(22)申请日 2016.05.23

(73)专利权人 山东英才学院
地址 250104 山东省济南市高新技术产业开发区英才路2号

(72)发明人 潘宝城 宋占美

(74)专利代理机构 苏州中合知识产权代理事务所(普通合伙) 32266
代理人 龙涛

(51)Int.Cl.
*G09B 1/22*(2006.01)

权利要求书1页 说明书2页 附图1页

(54)实用新型名称

一种新型幼教学习装置

(57)摘要

本实用新型公开了一种新型幼教学习装置，包括固定轴、底座，其特征在于：还包括外盘、中盘、内盘，活动指针、伸缩杆，其中，外盘在外侧、中盘在中间、内盘在中盘内，外盘、中盘、内盘通过固定轴连接，并且可绕固定轴转动，外盘上均布有1-12数字，中盘内对应设置不同的几何图形，区内盘为不同颜色及颜色组合图案区，固定轴上连接着活动指针，活动指针分两个，伸缩杆上段固定轴外侧，连接着伸缩杆下段与底座。本实用新型的产品设计合理、结构简单、使用方便。

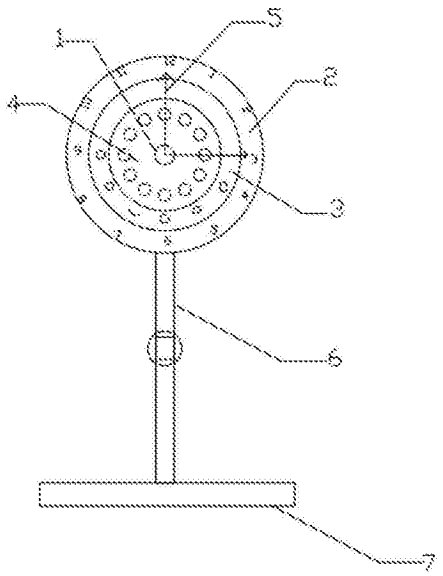


CN 205920612 U

1.一种新型幼教学习装置，包括固定轴(1)、底座(7)，其特征在于：还包括外盘(2)、中盘(3)、内盘(4)，活动指针(5)、伸缩杆(6)，其中，外盘(2)在外侧、中盘(3)在中间、内盘(4)在中盘(3)内，外盘(2)、中盘(3)、内盘(4)通过固定轴(1)连接，并且可绕固定轴(1)转动，外盘(2)上均布有1-12数字，中盘(3)内对应设置不同的几何图形，区内盘(4)为不同颜色及颜色组合图案区，固定轴(1)上连接着活动指针(5)，活动指针(5)分两个，伸缩杆(6)上段固定轴(1)外侧，连接着伸缩杆(6)下段与底座(7)。

2.根据权利要求1所述的一种新型幼教学习装置，其特征在于：内盘(4)内颜色区域的结构采用玻璃片。

3.根据权利要求1所述的一种新型幼教学习装置，其特征在于：外盘(2)上均1-12数字可拆卸，外盘(2)上的每一个数字上均固定设有一个圆柱体与外盘(2)上的孔进行配合。

# 一种新型幼教学习装置

## 技术领域

[0001] 本实用新型涉及幼教领域，具体涉及一种新型幼教学习装置。

## 背景技术

[0002] 幼儿教育主要通过启发进行学习，市面上出现很多教学用具，其目的均是为了寓教于乐，让孩子在玩的过程中得到启发，有的机构复杂，提不起孩子学习的兴趣，为此，设计一种能寓教于乐能动手实践的学习装置。

## 实用新型内容

[0003] 本实用新型的目的是提供一种新型幼教学习装置，其采用转动盘的结构设计，每个盘都是能独立转动，其中每个盘代表不同的区域，在进行学习时能更好的提起孩子学习的兴趣。

[0004] 本实用新型为了实现上述目的，采用的技术解决方案是：

[0005] 一种新型幼教学习装置，包括固定轴1、底座7，其特征在于：还包括外盘2、中盘3、内盘4，活动指针5、伸缩杆6，其中，外盘2在外侧、中盘3在中间、内盘4在中盘3内，外盘2、中盘3、内盘4通过固定轴1连接，并且可绕固定轴1转动，外盘2上均布有1-12数字，中盘3内对应设置不同的几何图形，区内盘4为不同颜色及颜色组合图案区，固定轴1上连接着活动指针5，活动指针5分两个，伸缩杆6上段固定轴1外侧，连接着伸缩杆6下段与底座7。

[0006] 作为一种优选的技术方案：内盘4内颜色区域的结构采用玻璃片。

[0007] 作为一种优选的技术方案：外盘2上均1-12数字可拆卸，外盘2上的每一个数字上均固定设有一个圆柱体与外盘2上的孔进行配合。

[0008] 本实用新型能够产生的有益效果：设计合理、结构简单、使用方便。

## 附图说明

[0009] 附图1为本实用新型的结构示意图。

## 具体实施方式

[0010] 具体实施方式一

[0011] 结合图1说明本实施方式，一种新型幼教学习装置，包括固定轴1、底座7，其特征在于：还包括外盘2、中盘3、内盘4，活动指针5、伸缩杆6，其中，外盘2在外侧、中盘3在中间、内盘4在中盘3内，外盘2、中盘3、内盘4通过固定轴1连接，并且可绕固定轴1转动，外盘2上均布有1-12数字，中盘3内对应设置不同的几何图形，区内盘4为不同颜色及颜色组合图案区，固定轴1上连接着活动指针5，活动指针5分两个，伸缩杆6上段固定轴1外侧，连接着伸缩杆6下段与底座7。

[0012] 该装置采用伸缩杆结构设计可进行伸缩，根据需要调节不同的高度，在教师讲解过程中适当调高，如果孩子需要实践则通过伸缩杆6上固定螺栓进行控制。每个盘的独立旋

转能够吸引孩子注意力，较教孩子识别数字、时间、颜色、图形上有帮助，特别是出现数字——3、颜色——红、图形——椭圆，三者组合时，则孩子可以通过动手将其调整到同一个位置。以此类推很多组合方式都能从做游戏的方式进行学习，大大提高了孩子的学习兴趣。

[0013] 具体实施方式二

[0014] 结合图1说明本实施方式，作为一种优选的技术方案：内盘4内颜色区域的结构采用玻璃片。该结构的设计便于改色的涂改重新进行上色。

[0015] 具体实施方式三

[0016] 结合图1说明本实施方式，外盘2上均1-12数字可拆卸，外盘2上的每一个数字上均固定设有一个圆柱体与外盘2上的孔进行配合。

[0017] 当然，上述说明并非是对本实用新型的限制，本实用新型也并不仅限于上述举例，本技术领域的技术人员在本实用新型的实质范围内所做出的变化、改型、添加或替换，也应属于本实用新型的保护范围。

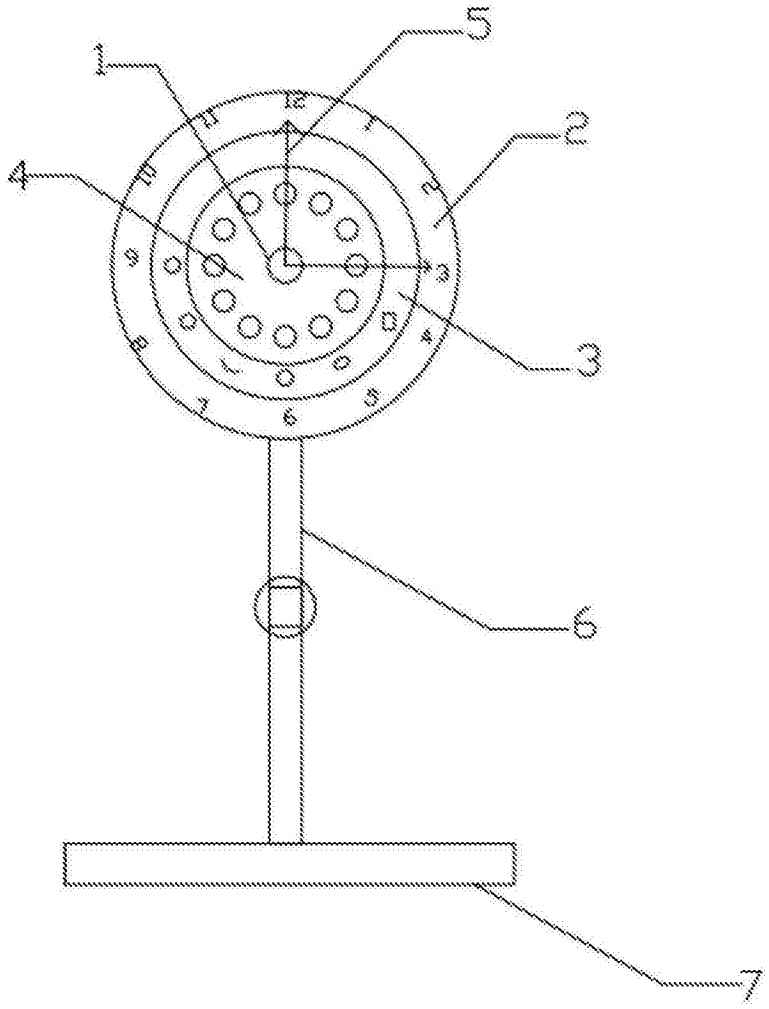


图1