(19)中华人民共和国国家知识产权局

(12)发明专利申请

(10)申请公布号 CN 104038595 A
(43)申请公布日 2014.09.10

(21)申请号 201310091193.1

(22)申请日 2013.03.09

(71)申请人 陈洪涛
地址 452470 河南省登封市嵩溪园5巷33号

(72)发明人 陈洪涛 陈冠卿 陈洪波

(51)Int.Cl.
H04M 1/21(2006.01)

权利要求书1页 说明书1页 附图1页

(54)发明名称

一种带有钱包的手机

(57)摘要

一种带有钱包的手机，属于通讯技术设备领域。它主要由手机机身、手机后盖和钱包构成。在手机后盖上镶嵌安置钱包。钱包由包体和包盖构成。在包盖的里面或外面镶嵌安置镜子，在钱包里能放置钱币、工作证、驾驶证、身份证等日常用品，极大地方便了人们的生活。

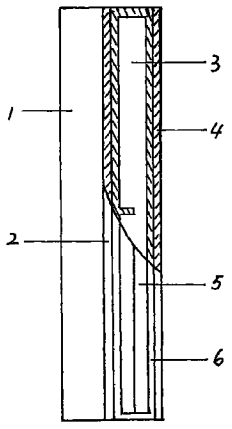

CN 104038595 A

1. 一种带有钱包的手机，其特征是由手机机身、手机后盖和钱包构成，在手机后盖上镶嵌安置钱包，钱包由包体和包盖构成，在包盖的里面或背面镶嵌镜子。

一种带有钱包的手机

技术领域

[0001] 本发明属于通讯技术设备领域。

背景技术

[0002] 人们在日常生活中，总是要随身携带能方便生活的一些生活用具，如钱包、镜子、身份证、驾驶证、工作证等。手机是现代社会人们随身携带的重要的通讯工具。但这些生活用具比较散乱，不易携带。特别是一些现代男生女士喜欢简洁、时尚，如一些女士的衣服上竟没有设置衣袋，更无法将这些用具随身带齐，因而也会给日常生活中特别是出行时带来不便。发明内容

[0003] 本发明的目的是克服现有技术的不足，提供一种带有钱包的手机。这种手机不但具有手机原有接打电话、收发短信、蓝牙、摄影照相、上网、MP3、MP4、音乐等各种功能，并且将钱包、镜子等男女日常生活用具巧妙地安置在一部手机上，便于随身携带，更加方便人们的日常生活。

[0004] 本发明解决其技术问题所采用的技术方案是：

[0005] 在人们日常应用的各种手机的后盖上加装一个钱包，钱包由包体和包盖构成，包体是正方形或长方形的盒状体，由金属或塑料制作。包盖可盖在包体上。在包盖里面或外面镶嵌一面镜子。这样使人们在使用手机的同时，可以将必要的钱币、驾驶证、身份证、工作证等日常用品放在手机上的钱包里，也可随时方便的照看自己的容颜。

[0006] 现在的手机一般都做的很薄，因此，再加上一个钱包、镜子，并不影响手机的总体外观。

[0007] 本发明的有益效果是：不仅具有一般手机的各种功能，并且将钱包、镜子等日常必须的生活用具巧妙地集中安置在一部手机上，方便携带，更加便利了人们的日常生活。

附图说明

[0008] 下面结合附图和实施例对本发明进一步说明。

[0009] 附图是本发明的结构示意图。其中局部剖面。

[0010] 图中 1. 手机机身，2. 手机后盖，3. 钱包，4. 镜子，5. 包体，6. 包盖。

具体实施方式

[0011] 在附图中，1 为手机机身，是现在社会上人们普遍使用的各种手机，具有接打电话、收发短信、摄影照相、上网、MP3、MP4、音乐、蓝牙等各种功能。在手机机身 1 上有手机后盖 2，在手机后盖 2 上镶嵌安置钱包 3，钱包 3 由包体 5 和包盖 6 构成。包体 5 是正方形或长方形的盒状体。钱包 3 由金属或塑料制成。在钱包 3 里面能放置钱币、身份证、驾驶证、工作证等。在包盖 6 的背面镶嵌一面镜子 4，必要时也可将镜子 4 镶嵌在包盖 6 的里面，使人们能随时方便地照看自己的容颜。

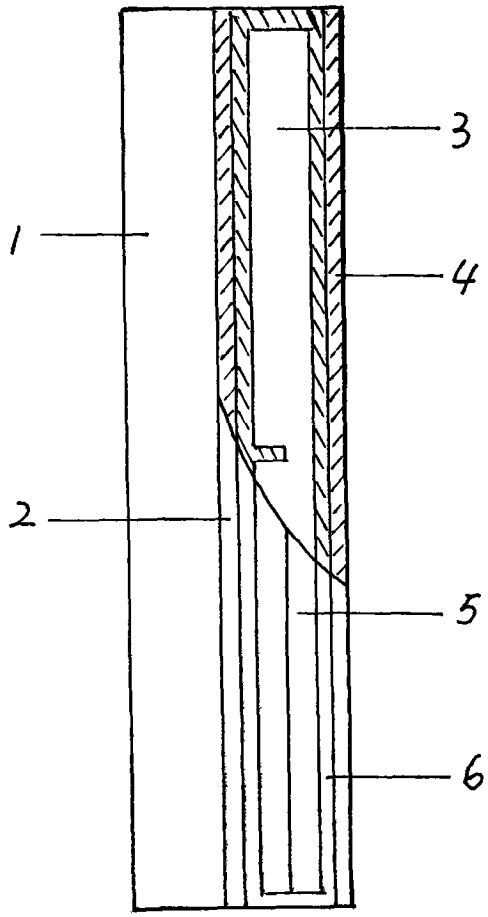
3
1
4
2
5
6